一、用途：螺丝冲头模为螺丝打头机用之常规模具，用于螺丝头型及槽型部位之成型。

二、标准：

A：常用国际标准规范

ANSI	美国国家标准协会	American National Standards Institute
JIS	日本工业标准	Japanese Industrial Standards
DIN	德国工业标准	Deutsch Industrial-Normen
ISO	国际标准化组织	International Standardination Organization
BS	英国国家标准	British Standards
GB	中国国家标准	

B：常用头型（HEAD）规格

SCREW HEAD STYLES（头型对照表）

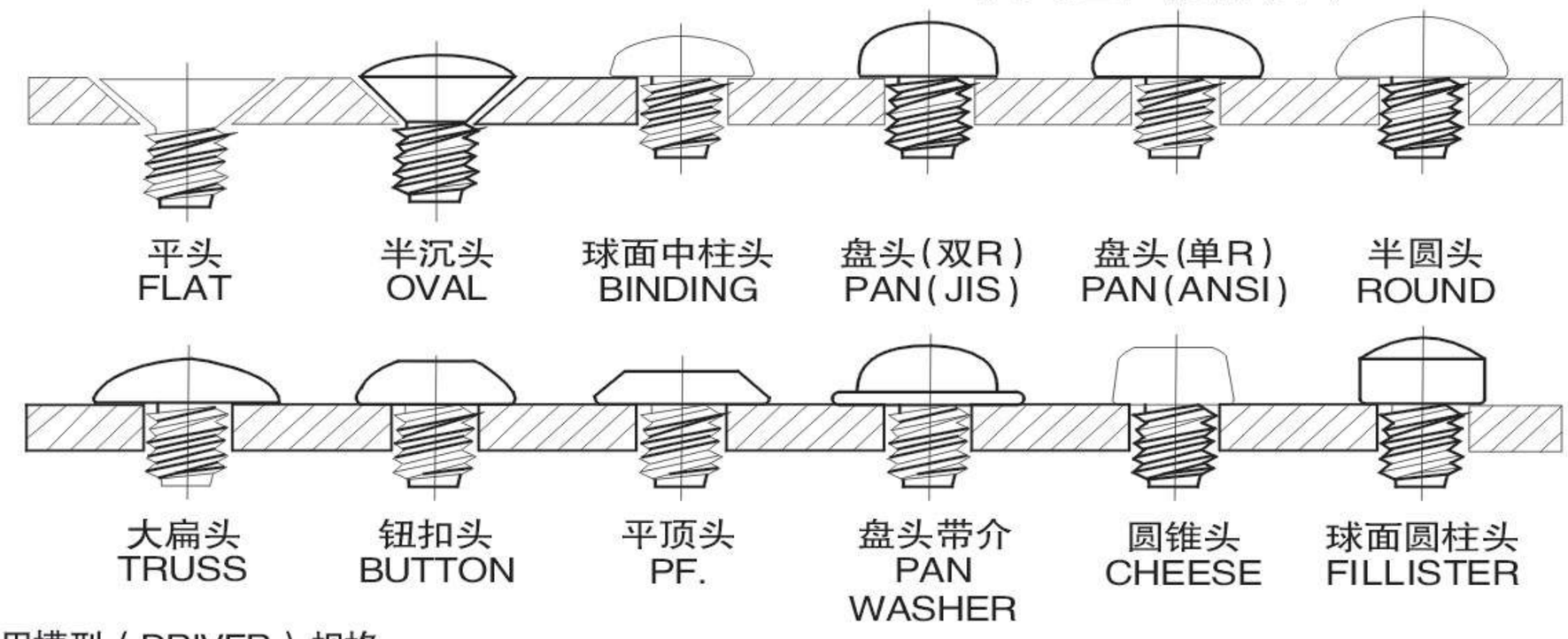

C：常用槽型（DRIVER）规格

SCREW DRIVERS（槽型对照表）

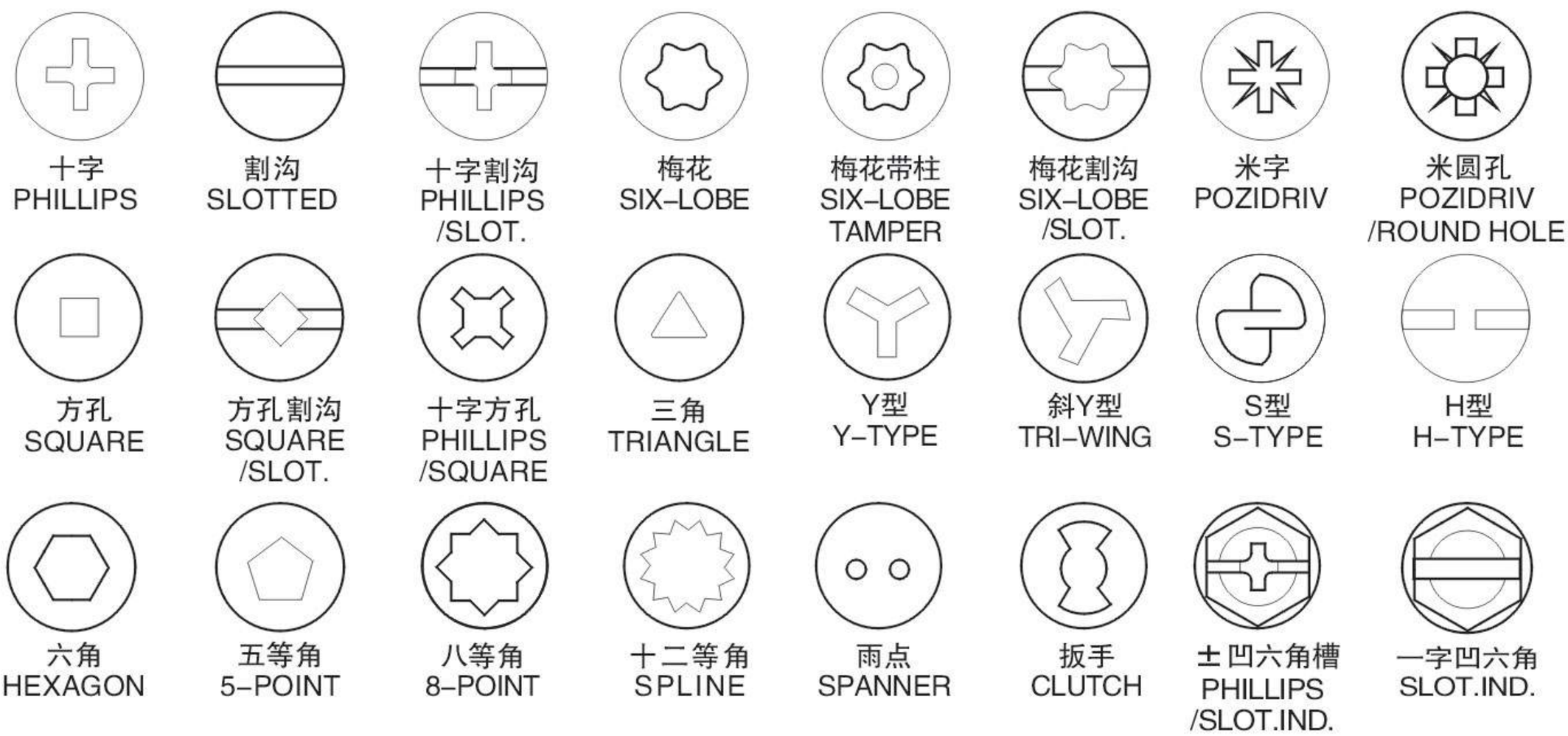

三、冲头模外型尺寸：

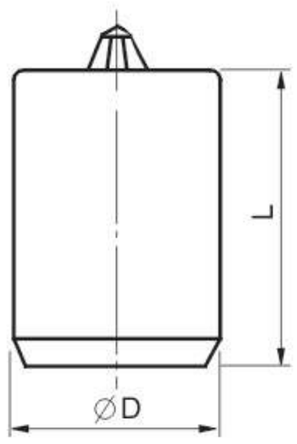

a.外径（∅D）：∅12、∅14、∅18、∅23、∅25、∅30mm。

b.长度（L）：25mm。

四、冲头模规格称呼说明：

J　M　P　⊕　M30　x　∅12　　TIN

①	②	③	④	⑤	⑥	⑦
国际标准 STANDARD	螺丝用途 TYPE	头型代号 HEAD CODE	槽型代号 DRIVE CODE	公称规格 NOMINAL SIZE	冲头外径 EXTDIA	特殊备注 REMARK

① 国际标准–STANDARD：

代号		标准
J	:	JIS
A	:	ANSI
D	:	DIN
I	:	ISO

② 螺丝用途–TYPE：

代号		用途
M	:	MACHINE SCREW
T	:	TAPPING SCREW
W	:	WOOD SCREW

③ 头型代号–HEAD CODE：

代号		头型
F	:	FLAT
P	:	PAN
T	:	TRUSS
B	:	BINDING
V	:	BRAZIER
O	:	OVAL
R	:	ROUND

④ 槽型代号–DRIVE CODE：

代号		槽型
⊕	:	十字槽
⊕⊖	:	十字割沟复合槽
⊛	:	米字槽
T20	:	梅花槽
S	:	单行道槽
H	:	H型槽

⑤ 公称规格–NOMINAL SIZE：

标准		公称举例
JIS	:	M20、M23、M26.....
ANSI	:	#2、#4、#6、#8.....
DIN	:	M20、M22、M29.....

⑥ 冲头外径–EXTDIA：

∅12、∅14、∅18、∅23

⑦ 特殊备注–REMARK：

代号		含义
TIN	:	镀氮化钛
Q1.0	:	槽深指定
钻0.8	:	钻孔 ∅0.8
刻G	:	头型上刻G
SUS	:	不锈钢螺丝用冲头

JMP 机丝 自攻丝盘头(JIS PAN HEAD MACHINE & TAPPING SCREW)

规格 (d)	D 基准寸法	D 许容差	H 基准寸法	H 许容差	R_1 约	R_2 约	a 基准寸法	a 许容差	b 基准寸法	b 许容差	R 最小	M 最大	Q 最大	Q 最小	打字
M1	2	0 -0.3	0.65	±0.1	3	0.3	0.32	+0.1 0	0.3	±0.05	0.1				
M1.2	2.3		0.8		3.5	0.4	0.32		0.4		0.1				
M1.4	2.6	0 -0.4	0.9		3.7	0.5	0.32		0.5	±0.1	0.1				
M1.6	3		1		4	0.5	0.4	+0.15 0	0.55		0.1				
M1.7	3.2		1.1		4.2	0.6	0.4		0.6		0.1				
M2	3.5		1.3		4.5	0.7	0.6		0.7		0.1	2.2	1.01	0.60	JMP M2.0
M2.2	4		1.5		5	0.8	0.6		0.8		0.1	2.4	1.21	0.80	JMP M2.3
M2.3	4		1.5		5	0.8	0.6		0.8		0.1	2.4	1.21	0.80	JMP M2.3
M2.5	4.5		1.7		6	0.9	0.8		0.9	±0.15	0.1	2.6	1.42	1.00	JMP M2.6
M2.6	4.5		1.7		6	0.9	0.8		0.9		0.1	2.6	1.42	1.00	JMP M2.6
M3	5.5	0 -0.5	2	±0.15	7	1.1	0.8		1.1		0.1	3.5	1.43	0.86	JMP M3.0
M3.5	6		2.3		8	1.3	1		1.25	±0.2	0.1	3.8	1.73	1.15	JMP M3.5
M4	7		2.6		9	1.5	1		1.4		0.2	4.1	2.03	1.45	JMP M4.0
M4.5	8	0 -0.6	2.9		11	1.7	1		1.6	±0.25	0.2	4.5	2.43	1.84	JMP M4.5
M5	9		3.3		12	1.9	1.2	+0.2 0	1.8	±0.3	0.2	4.8	2.73	2.14	JMP M5.0
M6	10.5	0 -0.7	3.9	±0.2	14	2.3	1.2		2.1		0.25	6.2	2.86	2.26	JMP M6.0
M8	14	0 -0.8	5.2		18	3	1.6		2.8	±0.5	0.4	7.7	4.36	3.73	JMP M8.0

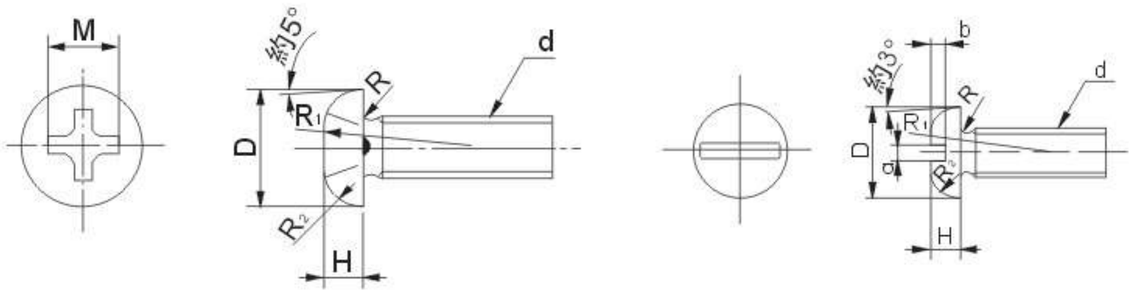

JMT 机丝 自攻丝大扁头(JIS TRUSS HEAD MACHINE & TAPPING SCREW)

规格 (d)	D 基准寸法	D 许容差	H 基准寸法	H 许容差	R_1 约	a 基准寸法	a 许容差	b 基准寸法	b 许容差	R 最小	M 最大	Q 最大	Q 最小	打字
M2	4.5	0 -0.4	1.2	±0.1	3	0.6	+0.15 0	0.6	±0.1	0.1	2.2	1.01	0.65	JMT M2.0
M2.2	5		1.3		3.2	0.6		0.65		0.1	2.3	1.11	0.75	JMT M2.2
M2.3	5.2		1.4		3.4	0.6		0.7		0.1	2.4	1.21	0.85	JMT M2.3
M2.5	5.7		1.5		3.7	0.8		0.75		0.1	2.5	1.32	0.95	JMT M2.5
M2.6	5.9		1.6		3.9	0.8		0.8		0.1	2.6	1.42	1.05	JMT M2.6
*M3	6.9	0 -0.5	1.9	±0.15	4.6	0.8		0.95	±0.15	0.1	2.9	1.72	1.34	JMT M3.0 (PH#1)
M3	6.9		1.9		4.6	0.8		0.95		0.1	3.6	1.55	1.05	JMT M3.0
M3.5	8.1		2.2		5.4	1		1.1		0.1	3.9	1.83	1.30	JMT M3.5
M4	9.4		2.5		6.1	1		1.25	±0.2	0.2	4.2	2.13	1.60	JMT M4.0
M4.5	10.6	0 -0.6	2.8		6.9	1		1.4		0.2	4.6	2.53	1.99	JMT M4.5
M5	11.8		3.1		7.7	1.2	+0.2 0	1.6	±0.25	0.2	4.9	2.83	2.29	JMT M5.0
M6	14	0 -0.7	3.7	±0.2	9.1	1.2		1.9	±0.3	0.25	6.2	2.86	2.31	JMT M6.0
M8	17.8	0 -0.8	4.8		11.7	1.6		2.4	±0.4	0.4	7.7	4.36	3.78	JMT M8.0

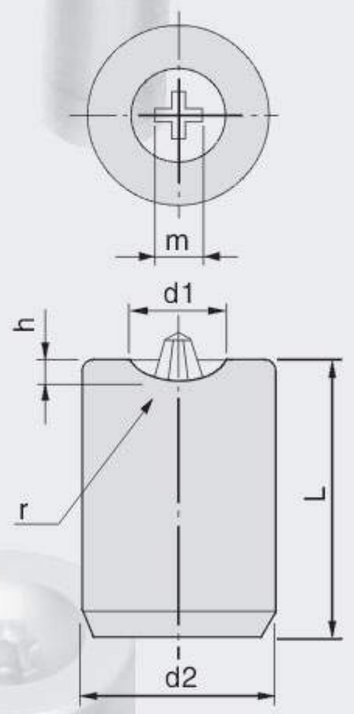

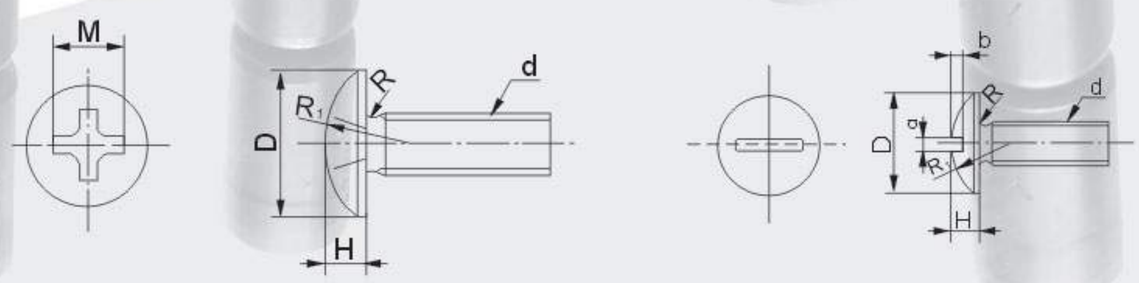

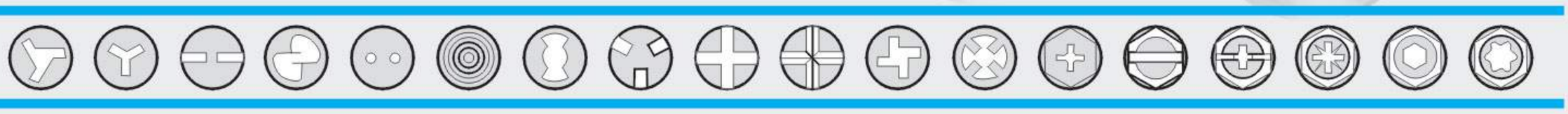

JIS 日标

台湾牙板企业有限公司
TAIWAN RDP IND CO., LTD.
台牙牙板模具（嘉兴）有限公司
TAIYA RDP MOULD JIAXING CO., LTD.

JMB 机丝 自攻丝球面中柱头(JIS BINDING HEAD MACHINE & TAPPING SCREW)

规格 (d)	D 基准寸法	D 许容差	H 约	K 基准寸法	K 许容差	H+K 基准寸法	H+K 许容差	a 基准寸法	a 许容差	b 基准寸法	b 许容差	R 最小	M 最大	Q 最大	Q 最小	打字
M2	4.3	0 -0.4	0.85	0.35	±0.1	1.2	±0.15	0.6	+0.15 0	0.65	±0.1	0.1	2.2	1.01	0.65	JMB M2.0
M2.2	4.7		0.9	0.4		1.3		0.6		0.7		0.1	2.3	1.11	0.75	JMB M2.2
M2.3	4.9		1	0.4		1.4		0.6		0.7		0.1	2.4	1.21	0.85	JMB M2.3
M2.5	5.3		1	0.5		1.5		0.8		0.8		0.1	2.5	1.32	0.95	JMB M2.5
M2.6	5.5		1.1	0.5		1.6		0.8		0.85	±0.15	0.1	2.6	1.42	1.05	JMB M2.6
M3	6.3	0 -0.5	1.3	0.6		1.9		0.8		1		0.1	3.6	1.53	1.01	JMB M3.0
M3.5	7.3		1.5	0.7		2.2		1		1.15	±0.2	0.1	3.9	1.83	1.30	JMB M3.5
M4	8.3		1.7	0.8		2.5		1		1.3		0.2	4.2	2.13	1.60	JMB M4.0
M4.5	9.3	0 -0.6	1.9	0.9	±0.15	2.8	±0.2	1		1.5	±0.25	0.2	4.6	2.53	1.99	JMB M4.5
M5	10.3		2.1	1		3.1		1.2	+0.2 0	1.7		0.2	4.9	2.83	2.29	JMB M5.0
M6	12.4	0 -0.7	2.4	1.3		3.7		1.2		2	±0.3	0.25	6.2	2.86	2.31	JMB M6.0
M8	16.4	0 -0.8	3.1	1.7	±0.2	4.8	±0.3	1.6		2.8	±0.5	0.4	7.7	4.36	3.78	JMB M8.0

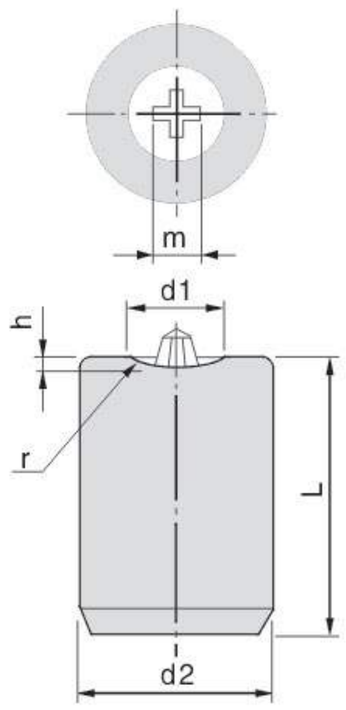

IND (JIS B1123)

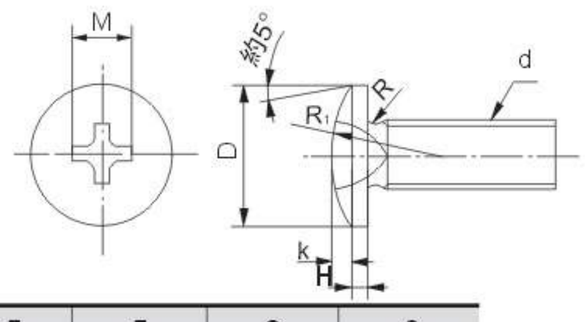

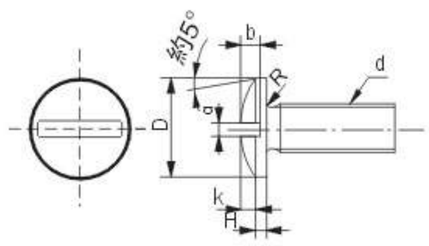

规格		3	3.5	4	4.5	5	6	8
B	基准寸法	5	5.5	7		8	10	12
	许容差	0 -0.2						0 -0.25
C	最小	5.5	6.05	7.7		8.7	10.9	13.1
H	基准寸法	1.6	2.3	2.5	2.7	3	3.5	5
	许容差	±0.1					±0.15	
r	最大	0.4		0.5		0.6	0.7	0.9
十字穴 M	最大	2.5	3.5	4	4.2	4.4	6.2	7.2
十字穴 Q	最大	1.32	1.43	1.93	2.13	2.33	2.86	3.86
十字穴 Q	最小	0.95	0.91	1.40	1.59	1.80	2.30	3.20
十字穴番号		1	2				3	
打字		IND M3	IND M3.5	IND M4	IND M4.5	IND M5	IND M6	IND M8

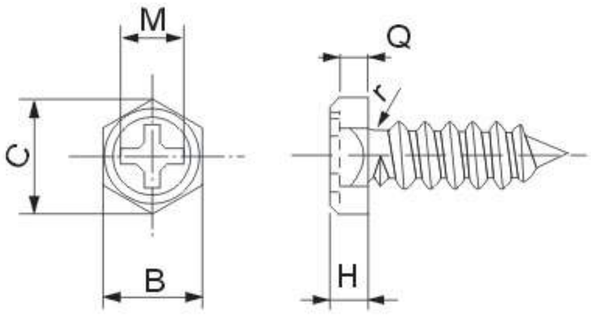

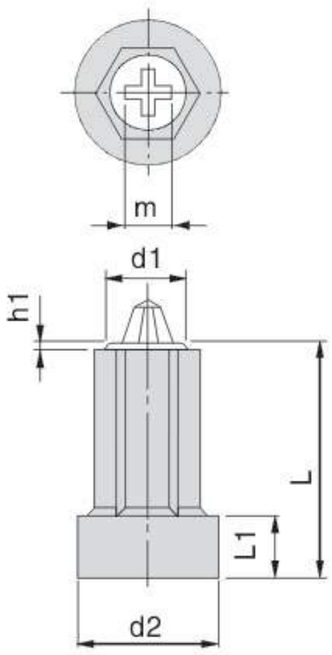

SP IND (JIS B1187)

规格		粗牙	M4X0.7	M5X0.8	M6	M8
		细牙	—	—	—	M8X1
H			2.8±0.1	3.5±0.15	4±0.15	5.5±0.15
B			$7^{0}_{-0.2}$	$8^{0}_{-0.2}$	$10^{0}_{-0.2}$	$12^{0}_{-0.25}$
C (最小)			7.74	8.87	11.05	13.25
h (最小)			1.9	2.3	2.7	3.7
十字穴	十字穴番号		2	2	3	3
十字穴	M (最大)		4.0	4.8	6.2	7.2
十字穴	Q		1.93~1.40	2.73~2.19	2.86~2.31	3.86~3.24
打字			SP IND M 4	SP IND M 5	SP IND M 6	SP IND M 8

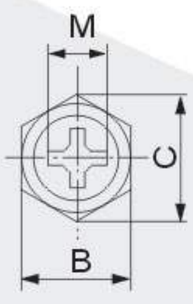

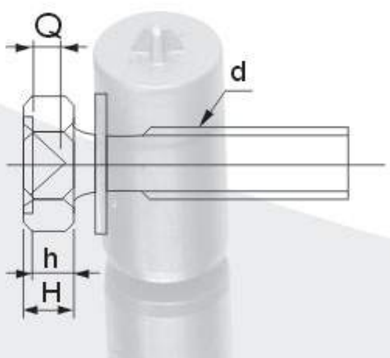

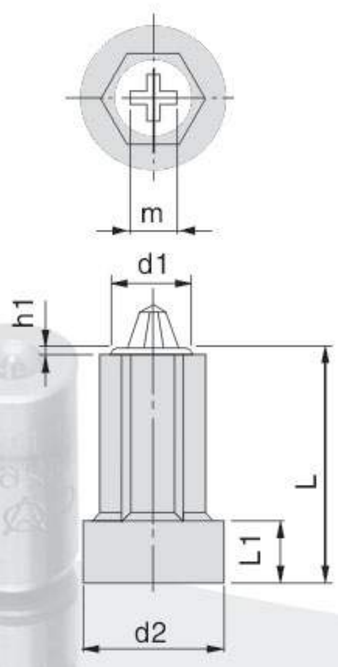

JMF 机丝 自攻丝沉头(JIS FLAT HEAD MACHINE & TAPPING SCREW)

规格 (d)	D 基准寸法	D 许容差	H 基准寸法	H 许容差	c 约	a 基准寸法	a 许容差	b 基准寸法	b 许容差	R 约	M 最大	Q 最大	Q 最小	打字
M1	2	0 -0.3	0.6	0 -0.1	0.1	0.32	+0.1 0	0.25	±0.05	0.1				
M1.2	2.4		0.7		0.1	0.32		0.3		0.12				
M1.4	2.8		0.85		0.15	0.32		0.3		0.14				
M1.6	3.2	0 -0.4	0.95	0 -0.2	0.15	0.4	+0.15 0	0.35		0.16				
M1.7	3.4		1		0.15	0.4		0.4	±0.1	0.17				
M2	4		1.2		0.2	0.6		0.5		0.2	2.2	1.01	0.65	JMF M2.0
M2.2	4.4		1.3		0.2	0.6		0.5		0.22	2.4	1.21	0.85	JMF M2.2
M2.3	4.6		1.35		0.2	0.6		0.5		0.23	2.4	1.21	0.85	JMF M2.3
M2.5	5		1.45		0.2	0.8		0.6		0.25	2.6	1.42	1.05	JMF M2.5
M2.6	5.2		1.5		0.2	0.8		0.6		0.26	2.6	1.42	1.05	JMF M2.6
M3	6	0 -0.5	1.75	0 -0.3	0.25	0.8		0.7		0.3	3.5	1.43	0.91	JMF M3.0
M3.5	7		2		0.25	1		0.8	±0.15	0.35	4.0	1.93	1.40	JMF M3.5
M4	8		2.3		0.3	1		0.9		0.4	4.4	2.33	1.79	JMF M4.0
M4.5	9	0 -0.6	2.55		0.3	1		1	±0.2	0.45	4.8	2.73	2.19	JMF M4.5
M5	10		2.8		0.3	1.2	+0.2 0	1.1		0.5	5.0	2.93	2.38	JMF M5.0
M6	12	0 -0.7	3.4	0 -0.4	0.4	1.2		1.4	±0.25	0.6	6.6	3.26	2.70	JMF M6.0
M8	16	0 -0.8	4.4		0.4	1.6		1.8	±0.3	0.8	8.3	4.96	4.36	JMF M8.0

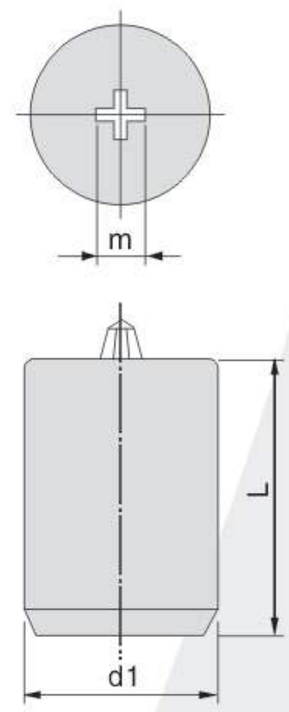

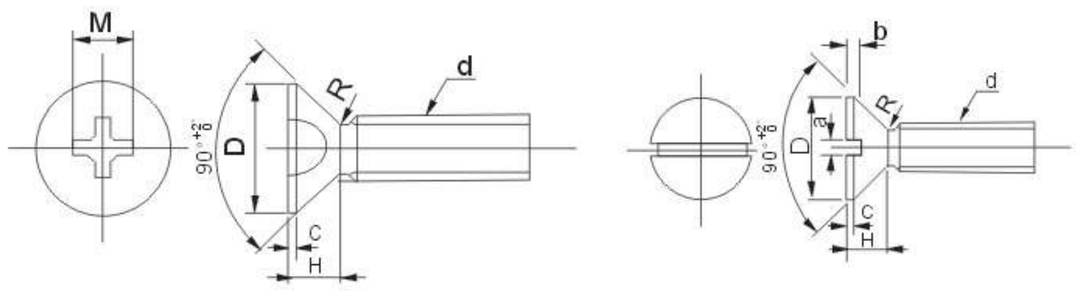

JMO 机丝 自攻丝半沉头(JIS OVAL HEAD MACHINE & TAPPING SCREW)

规格 (d)	D 基准寸法	D 许容差	H 基准寸法	H 许容差	c 约	k 约	H+k 基准寸法	H+k 许容差	a 基准寸法	a 许容差	b 基准寸法	b 许容差	R 约	M 最大	Q 最大	Q 最小	打字
M1	2	0 -0.3	0.6	0 -0.1	0.1	0.2	0.8	0 -0.2	0.32	+0.1 0	0.35	±0.1	0.1				
M1.2	2.4		0.7		0.1	0.3	1	0 -0.3	0.32		0.45		0.12				
M1.4	2.8		0.85		0.15	0.3	1.15		0.32		0.5		0.14				
M1.6	3.2	0 -0.4	0.95	0 -0.2	0.15	0.35	1.3		0.4	+0.15 0	0.55		0.16				
M1.7	3.4		1		0.15	0.4	1.4		0.4		0.6		0.17				
M2	4		1.2		0.2	0.4	1.6	0 -0.4	0.6		0.7	±0.15	0.2	2.4	1.21	0.85	JMO M2.0
M2.2	4.4		1.3		0.2	0.5	1.8		0.6		0.8		0.22	2.7	1.52	1.14	JMO M2.2
M2.3	4.6		1.35		0.2	0.5	1.85		0.6		0.8		0.23	2.7	1.52	1.14	JMO M2.3
M2.5	5		1.45		0.2	0.55	2		0.8		0.9		0.25	2.9	1.72	1.34	JMO M2.5
M2.6	5.2		1.5		0.2	0.6	2.1		0.8		0.9		0.26	2.9	1.72	1.34	JMO M2.6
M3	6	0 -0.5	1.75	0 -0.3	0.25	0.7	2.45	0 -0.5	0.8		1.1	±0.2	0.3	3.7	1.63	1.11	JMO M3.0
M3.5	7		2		0.25	0.8	2.8		1		1.2		0.35	4.2	2.13	1.60	JMO M3.5
M4	8		2.3		0.3	0.9	3.2		1		1.4	±0.25	0.4	4.6	2.53	1.99	JMO M4.0
M4.5	9	0 -0.6	2.55		0.3	1	3.55		1		1.5	±0.3	0.45	5.0	2.93	2.38	JMO M4.5
M5	10		2.8		0.3	1.2	4		1.2	+0.2 0	1.7		0.5	5.2	3.13	2.58	JMO M5.0
M6	12	0 -0.7	3.4	0 -0.4	0.4	1.4	4.8	0 -0.6	1.2		2.1	±0.4	0.6	6.8	3.46	2.90	JMO M6.0
M8	16	0 -0.8	4.4		0.4	1.8	6.2		1.6		2.7	±0.5	0.8	8.5	5.16	4.56	JMO M8.0

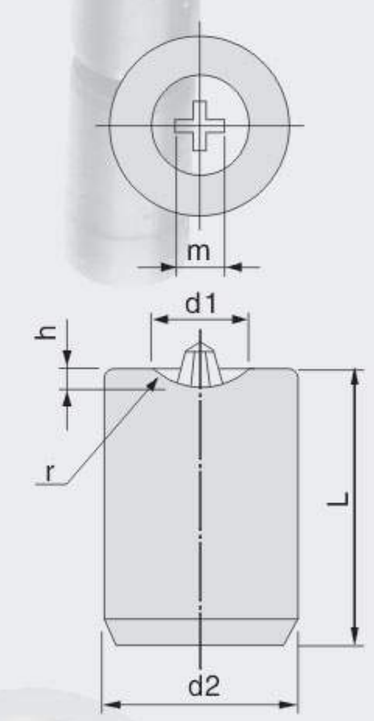

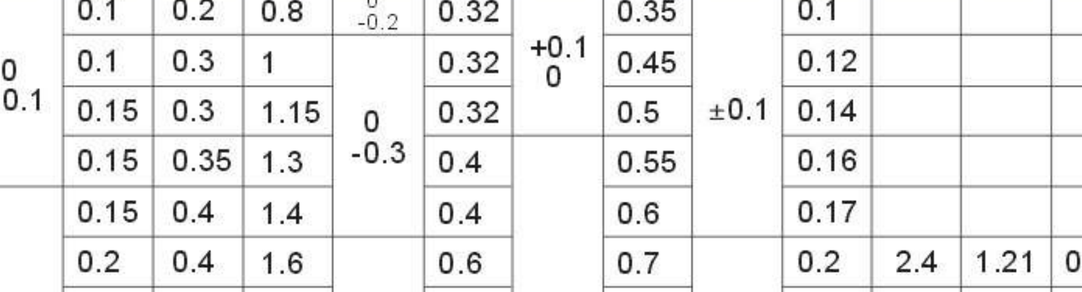

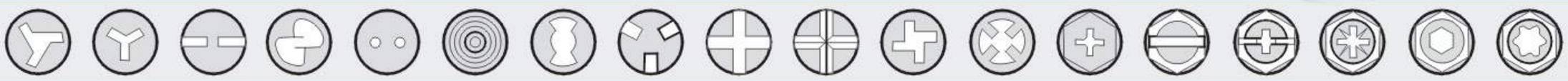

JIS 日标

台湾牙板企业有限公司
TAIWAN RDP IND CO., LTD.
台牙牙板模具（嘉兴）有限公司
TAIYA RDP MOULD JIAXING CO., LTD.

JMR 机丝 自攻丝半圆头(JIS ROUND HEAD MACHINE & TAPPING SCREW)

规格 (d)	D 基准法	D 许容差	H 基准法	H 许容差	R_1 约	R_2 约	a 基准法	a 许容差	b 基准法	b 许容差	R 最小	M 最大	Q 最大	Q 最小	打字
M1	2	0 -0.3	0.8	±0.1	1.2	0.7	0.32	+0.1 0	0.45	±0.1	0.1				
M1.2	2.3		0.9		1.4	0.8	0.32		0.5		0.1				
M1.4	2.6		1		1.6	0.9	0.32		0.6		0.1				
M1.6	3		1.1		1.8	1	0.4		0.65		0.1				
M1.7	3.2		1.2		1.9	1.1	0.4		0.7		0.1				
M2	3.5	0 -0.4	1.3		2.1	1.2	0.6		0.8		0.1	2.1	0.91	0.50	JMR M2.0
M2.2	4		1.5		2.4	1.3	0.6		0.9	±0.15	0.1	2.3	1.11	0.70	JMR M2.3
M2.3	4		1.5		2.4	1.3	0.6		0.9		0.1	2.3	1.11	0.70	JMR M2.3
M2.5	4.5		1.7		2.7	1.5	0.8	+0.15 0	1		0.1	2.5	1.32	0.90	JMR M2.6
M2.6	4.5		1.7		2.7	1.5	0.8		1		0.1	2.5	1.32	0.90	JMR M2.6
M3	5.5	0 -0.5	2	±0.15	3.3	1.8	0.8		1.2	±0.2	0.1	3.4	1.33	0.76	JMR M3.0
M3.5	6		2.3		3.6	2	1		1.4		0.1	3.7	1.63	1.06	JMR M3.5
M4	7		2.6		4.2	2.3	1		1.6	±0.25	0.2	4.0	1.93	1.35	JMR M4.0
M4.5	8	0 -0.6	3		4.8	2.7	1		1.9	±0.3	0.2	4.4	2.33	1.74	JMR M4.5
M5	9		3.4		5.4	3	1.2	+0.2 0	2.1		0.2	4.7	2.63	2.04	JMR M5.0
M6	10.5	0 -0.7	4	±0.2	6.3	3.5	1.2		2.5	±0.4	0.25	6.1	2.76	2.16	JMR M6.0
M8	14	0 -0.8	5.4		8.4	4.6	1.6		3.3	±0.5	0.4	7.6	4.26	3.63	JMR M8.0

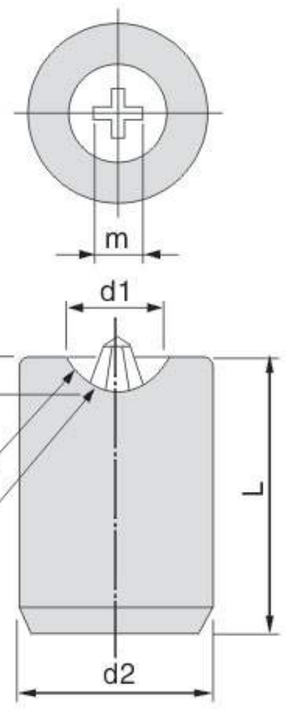

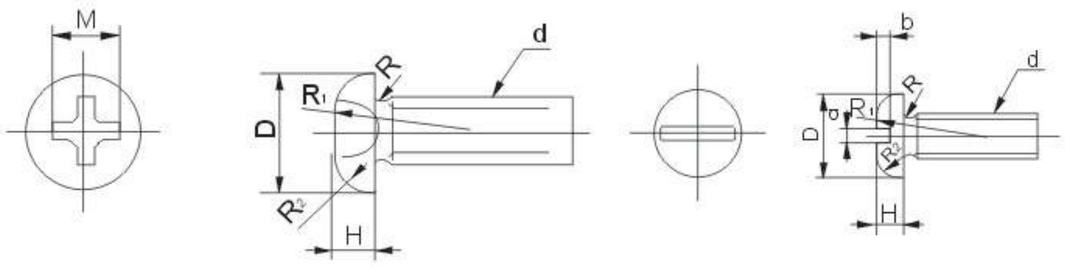

JWF 木螺钉沉头(JIS FLAT HEAD WOOD SCREW)

规格	d 基准法	d 许容差	D 基准法	D 许容差	H 基准法	H 许容差	C 约	a 基准法	a 许容差	b 基准法	b 许容差	M 最大	Q 最大	Q 最小	打字
1.6	1.6	±0.05	3.2	0 -0.4	0.95	0 -0.2	0.15	0.4	+0.15 0	0.4	±0.1				
1.8	1.8		3.6		1.05		0.15	0.6		0.5					
2.1	2.1	±0.07	4.2		1.25		0.2	0.6		0.5		2.5	1.32	0.95	JWF M2.1
2.4	2.4		4.8		1.4		0.2	0.7		0.6	±0.15	2.7	1.52	1.14	JWF M2.4
2.7	2.7		5.4		1.55		0.2	0.8	+0.2 0	0.7		2.9	1.72	1.34	JWF M2.7
3.1	3.1		6.2	0 -0.5	1.8	0 -0.3	0.25	0.9		0.8		3.8	1.73	1.20	JWF M3.1
3.5	3.5	±0.1	7		2		0.25	1		0.9	±0.2	4.2	2.13	1.60	JWF M3.5
3.8	3.8		7.6		2.15		0.25	1		0.9		4.5	2.43	1.89	JWF M3.8
4.1	4.1		8.2	0 -0.6	2.35		0.3	1.2		1		4.8	2.73	2.19	JWF M4.1
4.5	4.5		9		2.55		0.3	1.2		1.1		5.2	3.13	2.58	JWF M4.5
4.8	4.8	±0.12	9.6		2.7		0.3	1.3		1.2	±0.25	5.4	3.33	2.77	JWF M4.8
5.1	5.1		10.2		2.85		0.3	1.4		1.2		6.4	3.06	2.50	JWF M5.1
5.5	5.5		11		3.05		0.3	1.4		1.3		6.7	3.36	2.80	JWF M5.5
5.8	5.8		11.6	0 -0.7	3.2	0 -0.4	0.3	1.6	+0.25 0	1.4		7.0	3.66	3.09	JWF M5.8
6.2	6.2		12.4		3.5		0.4	1.6		1.5	±0.3	7.3	3.96	3.39	JWF M6.2
6.8	6.8	±0.15	13.6		3.8		0.4	1.6		1.6		7.8	4.46	3.87	JWF M6.8
7.5	7.5		15		4.15		0.4	1.8		1.8	±0.35	9.0	4.65	4.11	JWF M7.5
8	8		16	0 -0.8	4.4		0.4	1.8		1.9		9.3	4.95	4.41	JWF M8.0
9.5	9.5		19		5.15		0.4	2	+0.3 0	2.2	±0.4	10.3	5.95	5.39	JWF M9.5

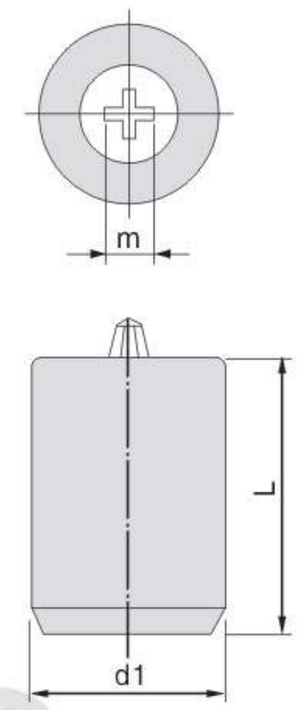

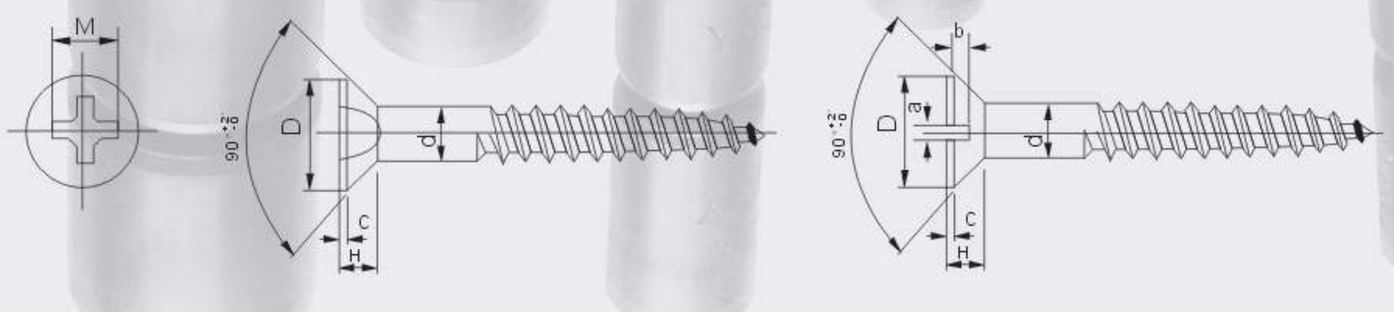

墙板自攻螺钉

Self-tapping screw

选用精冲 Code No	M 参考 Reference	冲头 PUNCH Q	设计冲头Q 与预想螺钉Q DESIGN PUNCH Q AND EXPECT SCREW Q									
			2.1	2.2	2.3	2.4	2.5	2.6	2.7	2.8	2.9	3.0	3.1
JDW220F	4.4	2.2											
JDW230F	4.5	2.3											
JDW240F	4.6	2.4											
JDW250F	4.7	2.5											
JDW260F	4.8	2.6											
JDW270F	4.9	2.7											
JDW280F	5.0	2.8											
JDW290F	5.1	2.9											
JDW300F	5.2	3.0											

注: ——— 预想螺钉Q值

annotate: ——— expect screw Q value

螺钉头型尺寸 SCREW HEAD DINENSONS									选用精冲 Punch	
螺纹规格 SCREW THREAD SPECIFICATION	槽号 No.	dk	公差 TOLERANCE	k	公差 TOLER-ANCE	M 最大MAX	M 最小MIN	插入深度 INSERT DEPTH 最大MAX	插入深度 INSERT DEPTH 最小MIN	外径(D) EXTERMAL DIAMETER(D)	十字 Code No
M1.4	CO1	2	+0.05 −0.1	0.5	± 0.05	1.55	1.45	0.74	0.51	12	CO1M14P-000
M1.7		2.5		0.5		1.7	1.55	0.89	0.61		CO1M17P-000
M2		3	+0.05 −0.2	0.6	± 0.05	2	1.85	1.21	0.91		CO1M20P-000
M2.3		3.5		0.7		2.2	2	1.41	1.06		CO1M23P-000
M2.6		4		0.8		2.2	2	1.41	1.06		CO1M26P-000
M1.4	CO3	2.5	+0.05 −0.1	0.8	± 0.05	1.65	1.5	0.84	0.56		CO3M14P-000
M1.7		3		0.9		1.9	1.75	1.10	0.81		CO3M17P-000
M2		3.5	+0.05 −0.1	1	± 0.05	2.1	1.95	1.31	1.01		CO3M20P-000
M2.3		4		1.1		2.2	2	1.41	1.06		CO3M23P-000
M2.6		4.5		1.2		2.2	2	1.41	1.06		CO3M26P-000

螺钉头型尺寸 SCREW HEAD DIMENSION								选用精冲 Punch	
螺纹规格 SCREW THREAD SPECIFICATION	槽号 No.	dk	公差 TOLERANCE	M 最大MAX	M 最小MIN	插入深度 INSERT DEPTH 最大MAX	插入深度 INSERT DEPTH 最小MIN	外径(D) EXTERNAL DIAMETER(D)	十字 Code No
M1.4	CO1	2	+0.05 −0.1	1.55	1.45	0.74	0.51	12	CO1M14F-000
M1.7		2.5		1.7	1.55	0.89	0.61		CO1M17F-000
M2		3	+0.05 −0.2	2	1.85	1.21	0.91		CO1M20F-000
M2.3		3.5		2.2	2	1.41	1.06		CO1M23F-000
M2.6		4		2.2	2	1.41	1.06		
M1.4	CO3	2.5	+0.05 −0.1	1.65	1.5	0.84	0.56		CO3M14F-000
M1.7		3		1.9	1.75	1.10	0.81		CO3M17F-000
M2		3.5	+0.05 −0.2	2.1	1.95	1.31	1.01		CO3M20F-000
M2.3		4		2.2	2	1.41	1.06		CO3M23F-000
M2.6		4.5		2.2	2	1.41	1.06		

螺钉头型尺寸 SCREW HEAD DINENSONS												选用精冲 Punch	
螺纹规格 SCREW THREAD SPECIFICATION	槽号 No.	dk	公差 TOLERANCE	k	k+f	公差 TOLERANCE	Rf	M 最大MAX	M 最小MIN	插入深度 INSERT DEPTH 最大MAX	插入深度 INSERT DEPTH 最小MIN	外径(D) EXTERMAL DIAMETER(D)	十字 Code No
M1.4	CO1	2.0	+0.05 −0.1	0.2	0.6	± 0.08	2.6	1.55	1.45	0.74	0.51	12	CO1M14O-000
M1.7		2.5		0.3	0.8		2.7	1.7	1.55	0.89	0.61		CO1M17O-000
M2		3.0	+0.05 −0.2	0.3	0.9	± 0.1	3.9	2	1.85	1.21	0.91		CO1M20O-000
M2.3		3.5		0.4	1.1		4	2.2	2	1.41	1.06		CO1M23O-000
M2.6		4.0		0.4	1.2		5.2	2.2	2	1.41	1.06		CO1M26O-000
M1.4	CO3	2.5	+0.05 −0.1	0.3	1.0	± 0.08	2.8	1.65	1.5	0.84	0.56		CO3M14O-000
M1.7		3.0		0.3	1.1		4	1.9	1.75	1.10	0.81		CO3M17O-000
M2		3.5	+0.05 −0.2	0.4	1.3	± 0.1	4.1	2.1	1.95	1.31	1.01		CO3M20O-000
M2.3		4.0		0.4	1.4		5.2	2.2	2	1.41	1.06		CO3M23O-000
M2.6		4.5		0.5	1.6		2.3	2.2	2	1.41	1.06		CO3M26O-000

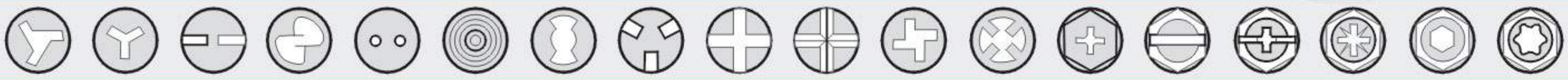

台湾牙板企业有限公司
TAIWAN RDP IND CO., LTD.
台牙牙板模具（嘉兴）有限公司
TAIYA RDP MOULD JIAXING CO., LTD.

JWO 木螺钉半沉头(JIS OVAL HEAD WOOD SCREW)

规格	d		D		H		C	K	H+K		a		b		M	Q		打字
	基准寸法	许容差	基准寸法	许容差	基准寸法	许容差	约	约	基准寸法	许容差	基准寸法	许容差	基准寸法	许容差	最大	最大	最小	
1.6	1.6	±0.05	3.2	0 -0.4	0.95	0 -0.2	0.15	0.4	1.35	0 -0.3	0.4	+0.15 0	0.7	±0.1				
1.8	1.8		3.6		1.05		0.15	0.4	1.45		0.6		0.7					
2.1	2.1	±0.07	4.2		1.25		0.2	0.5	1.75	0 -0.4	0.6		0.9	±0.15	2.7	1.52	1.14	JWO M2.1
2.4	2.4		4.8		1.4		0.2	0.6	2		0.7		1		2.9	1.72	1.34	JWO M2.4
2.7	2.7		5.4		1.55		0.2	0.7	2.25		0.8		1.1		3.1	1.92	1.54	JWO M2.7
3.1	3.1		6.2	0 -0.5	1.8	0 -0.3	0.25	0.8	2.6	0 -0.5	0.9	+0.2 0	1.3	±0.2	3.9	1.83	1.30	JWO M3.1
3.5	3.5	±0.1	7		2		0.25	0.8	2.8		1		1.4		4.3	2.23	1.69	JWO M3.5
3.8	3.8		7.6		2.15		0.25	0.9	3.05		1		1.5	±0.25	4.6	2.53	1.99	JWO M3.8
4.1	4.1		8.2	0 -0.6	2.35		0.3	1	3.35		1.2		1.7		4.9	2.83	2.28	JWO M4.1
4.5	4.5		9		2.55		0.3	1.1	3.65		1.2		1.8	±0.3	5.3	3.23	2.68	JWO M4.5
4.8	4.8	±0.12	9.6		2.7		0.3	1.1	3.8		1.3		1.9		5.5	3.43	2.87	JWO M4.8
5.1	5.1		10.2		2.85		0.3	1.2	4.05		1.4		2		6.5	3.16	2.60	JWO M5.1
5.5	5.5		11		3.05		0.3	1.3	4.35		1.4		2.2	±0.4	6.8	3.46	2.90	JWO M5.5
5.8	5.8		11.6	0 -0.7	3.2	0 -0.4	0.3	1.4	4.6	0 -0.6	1.6	+0.25 0	2.3		7.1	3.76	3.19	JWO M5.8
6.2	6.2		12.4		3.5		0.4	1.4	4.9		1.6		2.5		7.4	4.06	3.48	JWO M6.2
6.8	6.8	±0.15	13.6		3.8		0.4	1.6	5.4		1.6		2.7	±0.5	7.9	4.56	3.97	JWO M6.8
7.5	7.5		15		4.15		0.4	1.8	5.95		1.8		3		9.2	4.85	4.31	JWO M7.5
8	8		16	0 -0.8	4.4		0.4	1.8	6.2		1.8		3.1		9.5	5.15	4.60	JWO M8.0
9.5	9.5		19		5.15		0.4	2.3	7.45		2	+0.3 0	3.7		10.5	6.15	5.58	JWO M9.5

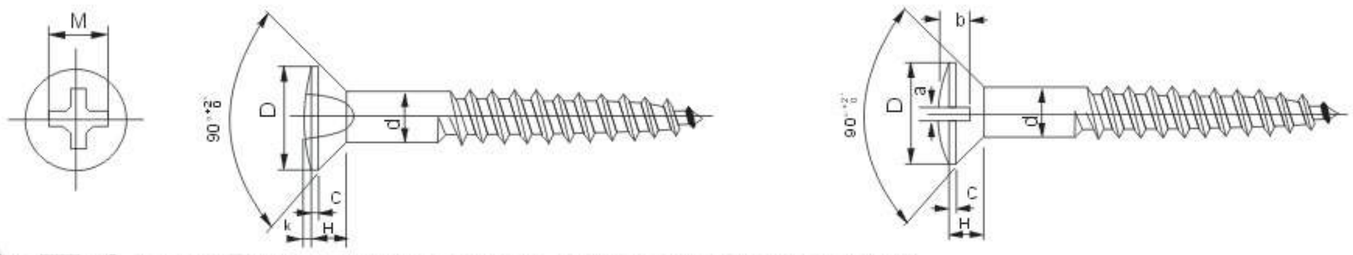

JWR 木螺钉圆头(JIS ROUND HEAD WOOD SCREW)

规格	d		D		H		R_1	R_2	a		b		M	Q		打字
	基准寸法	许容差	基准寸法	许容差	基准寸法	许容差	约	约	基准寸法	许容差	基准寸法	许容差	最大	最大	最小	
1.6	1.6	±0.05	3	±0.2	1.3	±0.1	1.6	1.1	0.4	+0.15 0	0.8	±0.1				
1.8	1.8		3.3		1.4		1.8	1.2	0.6		0.9	±0.15				
2.1	2.1	±0.07	3.9		1.6		2.3	1.4	0.6		1		2.5	1.32	0.90	JWR M2.1
2.4	2.4		4.4		1.8		2.6	1.5	0.7		1.1		2.7	1.52	1.10	JWR M2.4
2.7	2.7		5		2		3	1.7	0.8	+0.2 0	1.2	±0.2	2.9	1.72	1.29	JWR M2.7
3.1	3.1		5.7	±0.25	2.3		3.4	1.9	0.9		1.4		3.7	1.63	1.06	JWR M3.1
3.5	3.5	±0.1	6.5		2.5		4	2.1	1		1.6	±0.25	3.9	1.83	1.25	JWR M3.5
3.8	3.8		7		2.7		4.4	2.3	1		1.7		4.1	2.03	1.45	JWR M3.8
4.1	4.1		7.6		2.9	±0.15	4.8	2.4	1.2		1.8		4.3	2.23	1.64	JWR M4.1
4.5	4.5		8.3	±0.3	3.1		5.2	2.6	1.2		1.9	±0.3	4.5	2.43	1.85	JWR M4.5
4.8	4.8	±0.12	8.9		3.3		5.7	2.8	1.3		2		4.7	2.63	2.04	JWR M4.8
5.1	5.1		9.4		3.5		6	2.9	1.4		2.2		5.9	2.56	1.96	JWR M5.1
5.5	5.5		10.2		3.8		6.5	3.2	1.4		2.4	±0.4	6.1	2.76	2.16	JWR M5.5
5.8	5.8		10.7		4		6.9	3.3	1.6		2.5		6.3	2.96	2.36	JWR M5.8
6.2	6.2		11.5	±0.35	4.2		7.4	3.5	1.6		2.6		6.6	3.26	2.65	JWR M6.2
6.8	6.8	±0.15	12.6		4.6	±0.2	8.2	3.8	1.6	+0.25 0	2.8	±0.5	6.9	3.56	2.93	JWR M6.8
7.5	7.5		13.9	±0.4	5		9.1	4.2	1.8		3.1		8.4	4.05	3.48	JWR M7.5
8	8		14.8		5.3		9.7	4.4	1.8		3.3		8.7	4.35	3.77	JWR M8.0
9.5	9.5		17.6		6.3		11.6	5.2	2	+0.3 0	3.9		9.7	5.35	4.75	JWR M9.5

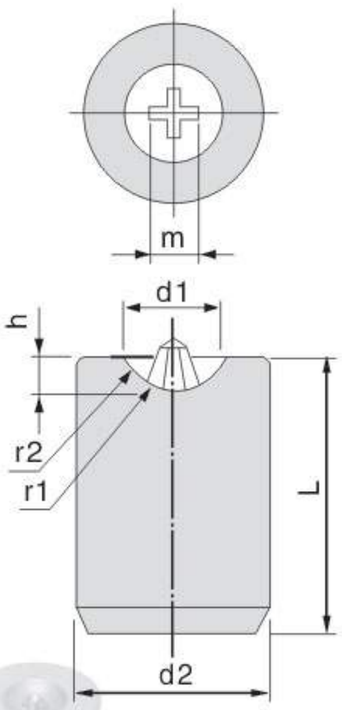

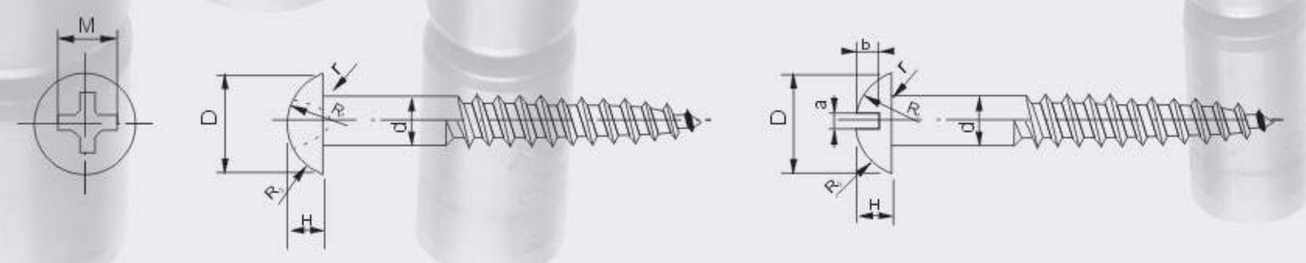

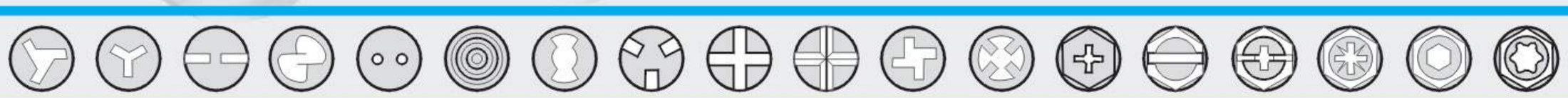

DMF 机螺钉沉头(DIN FLAT HEAD MACHINE SCREW) 〈DIN 965〉

d1		M 2.5	M 3	(M 3.5)	M 4	M 5	M 6	M 8	M 10
d2		4.7	5.6	6.5	7.5	9.2	11	14.5	18
	公差	+0~-0.3		+0~-0.36			+0~-0.43		
k	max.	1.5	1.65	1.93	2.2	2.5	3	4	5
r	max.	0.7	0.8	0.95	1	1.3	1.6	2	2.5
PUNCH		1		2			3	4	
m		2.7	2.9	3.9	4.4	4.6	6.6	8.7	9.6
Q	min.	1.25	1.5	1.4	1.9	2.1	2.8	3.9	4.8
	max.	1.55	1.8	1.9	2.4	2.6	3.3	4.4	5.3
n		0.6	0.8	0.8	1	1.2	1.6	2	2.5
r	max.	0.25	0.3	0.35	0.4	0.5	0.6	0.8	1
t	min.	0.5	0.6	0.7	0.8	1	1.2	1.6	2
	max.	0.7	0.85	1	1.1	1.3	1.6	2.1	2.6
⊕ PUNCH CODE		DMF M2.5	DMF M3.0	DMF M3.5	DMF M4.0	DMF M5.0	DMF M6.0	DMF M8.0	DMF M10.0

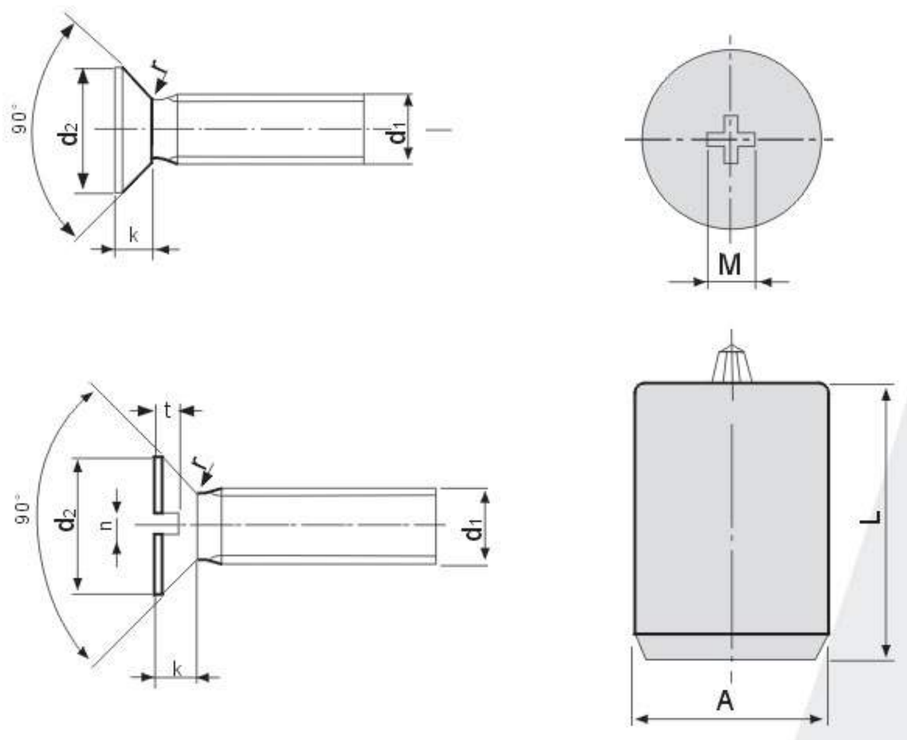

DMO 机螺钉半沉头(DIN OVAL HEAD MACHINE SCREW) 〈DIN 966〉

d1		M 2.5	M 3	(M 3.5)	M 4	M 5	M 6	M 8	M 10
d2		4.7	5.6	6.5	7.5	9.2	11	14.5	18
	公差	+0~-0.3		+0~-0.36			+0~-0.43		
f	≈	0.6	0.75	0.9	1	1.25	1.5	2	2.5
k	max.	1.5	1.65	1.93	2.2	2.5	3	4	5
r1	≈	5	6	7	8	10	12	16	20
r2	max.	0.7	0.8	0.95	1	1.3	1.6	2	2.5
PUNCH		1		2			3	4	
m		2.7	3.1	4.2	4.5	5.3	6.8	9	10
Q	min.	1.3	1.7	1.74	2.04	2.77	3.03	4.18	5.38
	max.	1.6	2	2.24	2.54	3.27	3.53	4.68	5.88
n		0.6	0.8	0.8	1	1.2	1.6	2	2.5
r2	max.	0.25	0.3	0.35	0.4	0.5	0.6	0.8	1
t	min.	1	1.2	1.4	1.6	2	2.4	3.2	4
	max.	1.2	1.45	1.7	1.9	2.3	2.8	3.7	4.6
⊕ PUNCH CODE		DMO M2.5	DMO M3.0	DMO M3.5	DMO M4.0	DMO M5.0	DMO M6.0	DMO M8.0	DMO M10.0

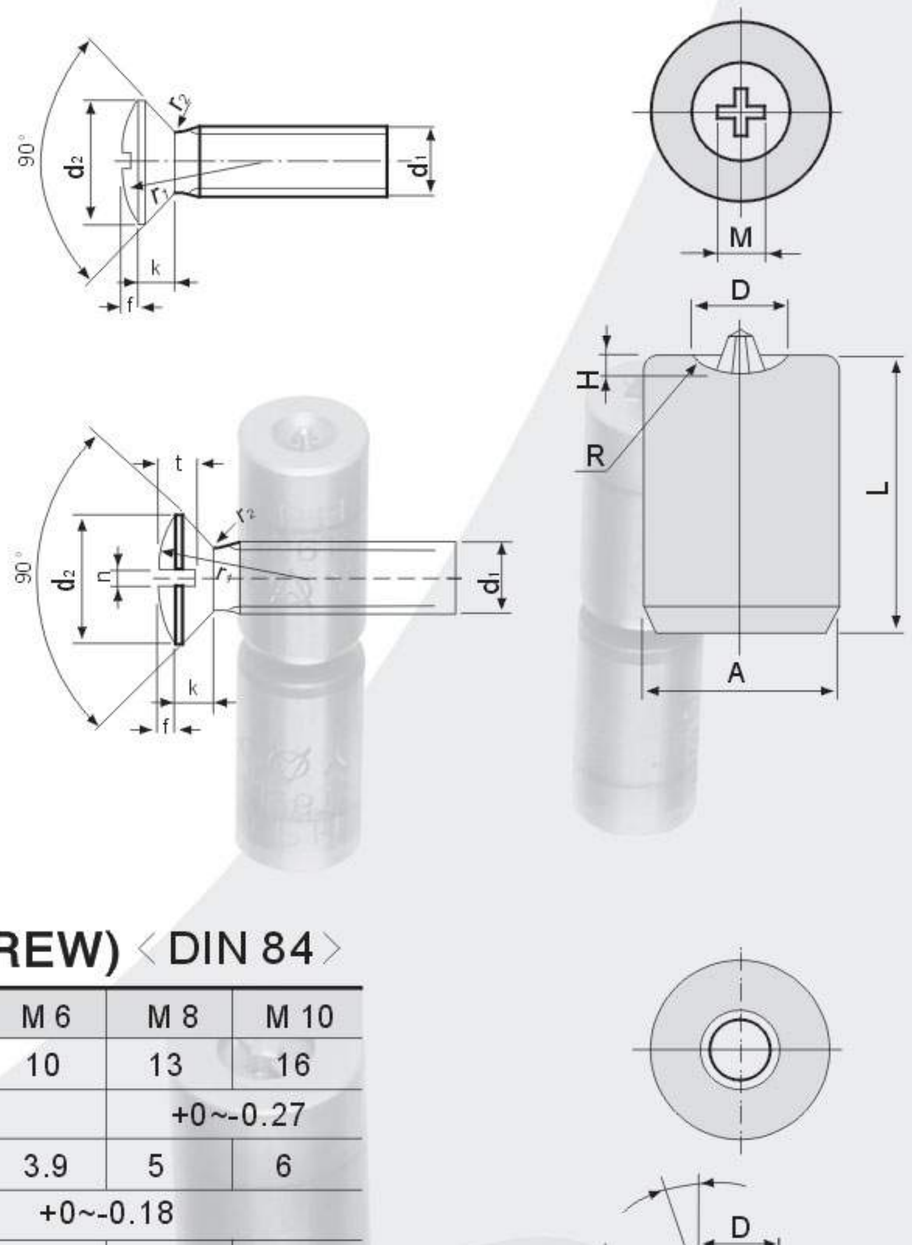

DMC 机螺钉圆锥头(DIN CHEESE HEAD MACHINE SCREW) 〈DIN 84〉

d1		M 2	(M 2.3)	M 2.5	(M 2.6)	M 3	(M 3.5)	M 4	M 5	M 6	M 8	M 10
d2		3.8	4.4	4.5	5	5.5	6	7	8.5	10	13	16
	公差	+0~-0.18						+0~-0.22			+0~-0.27	
k		1.3	1.5	1.6	1.7	2	2.4	2.6	3.3	3.9	5	6
	公差	+0~-0.14						+0~-0.18				
n		0.5	0.6	0.6	0.6	0.8	0.8	1	1.2	1.6	2	2.5
t	min.	0.6	0.7	0.7	0.8	0.9	1.1	1.2	1.5	1.8	2.1	2.4
	max.	0.8	0.9	0.9	1	1.15	1.4	1.5	1.8	2.2	2.6	3
PUNCH CODE		DMC-B M2.0	DMC-B M2.3	DMC-B M2.5	DMC-B M2.6	DMC-B M3.0	DMC-B M3.5	DMC-B M4.0	DMC-B M5.0	DMC-B M6.0	DMC-B M8.0	DMC-B M10.0

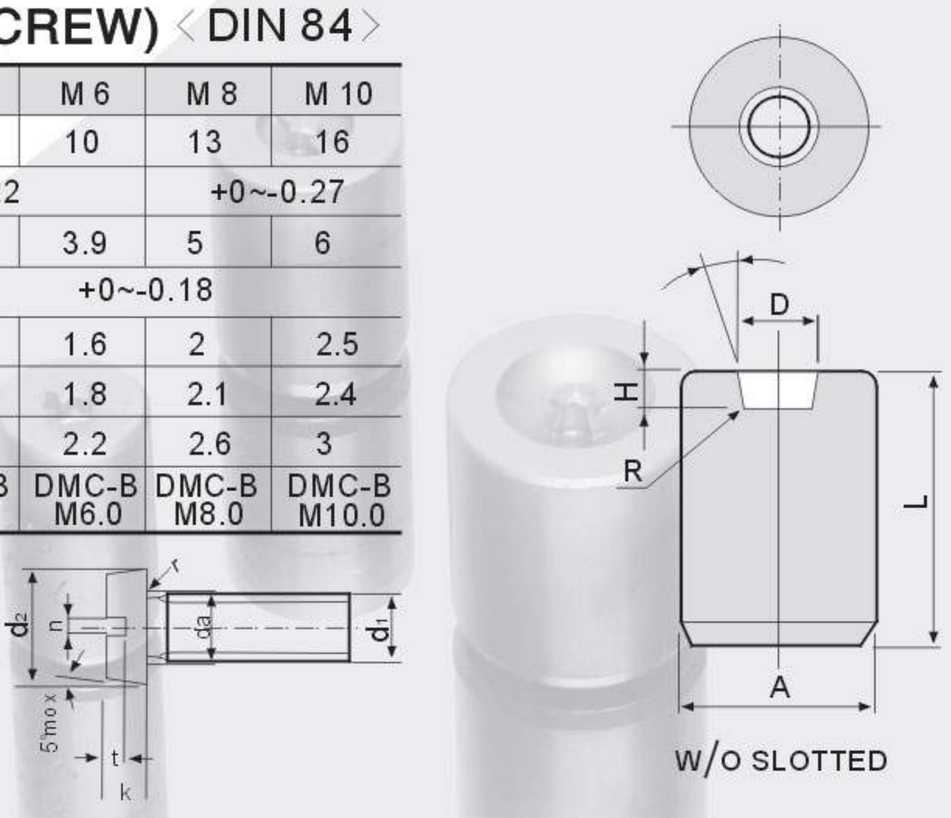

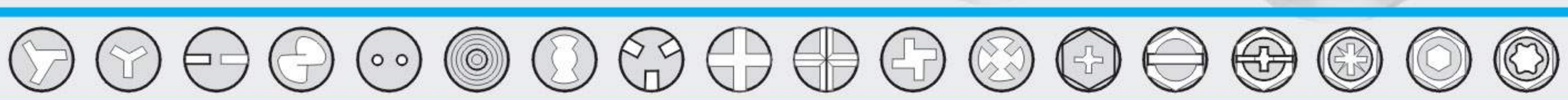

DMP 机螺钉盘头(DIN PAN HEAD MACHINE SCREW)〈DIN 85〉

d1		M 3	(M 3.5)	M 4	M 5	M 6	(M8)	(M10)
d2		6	7	8	10	12	16	20
	公差	+0~-0.18	+0~-0.22			+0~-0.27		+0~-0.33
k		1.8	2.1	2.4	3	3.6	4.8	6
	公差	±0.125				±0.15		
n		0.8	0.8	1	1.2	1.6	2	2.5
r1	max.	1.2	1.4	1.6	2	2.4	3.2	4
	min.	0.6	0.7	0.8	1	1.2	1.6	2
t	min.	0.7	0.8	1	1.2	1.5	1.9	2.4
	max.	0.95	1.1	1.3	1.5	1.9	2.4	3
⊖ PUNCH CODE		DMP-C M3	DMP-C M3.5	DMP-C M4	DMP-C M5	DMP-C M6	DMP-C M8	DMP-C M10

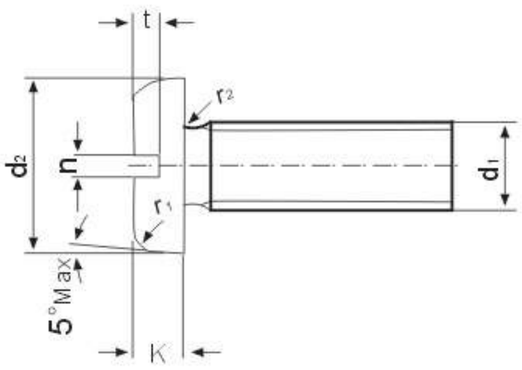

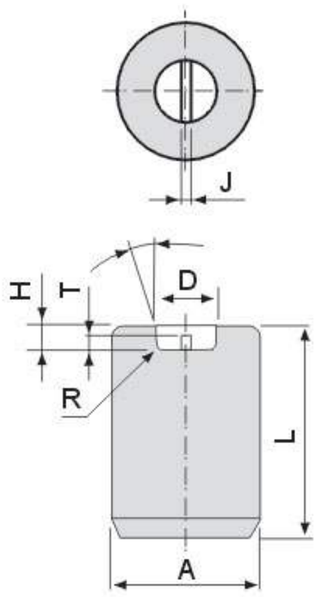

DML 机螺钉球面圆柱头(DIN FILLISTER HEAD MACHINE SCREW)〈DIN 7985〉

d1		M 2	M 2.5	M 3	(M 3.5)	M 4	M 5	M 6	M 8	M 10
d2		4	5	6	7	8	10	12	16	20
	公差	+0~-0.18			+0~-0.22			+0~-0.27		+0~-0.33
k		1.6	2	2.4	2.7	3.1	3.8	4.6	6	7.5
	公差	±0.125				±0.15				±0.18
r1	≈	4	5	6	7	8	10	12	16	20
v	≈	1.1	1.3	1.6	1.9	2	2.5	3	3.7	4.8
	PUNCH	1			2			3	4	
	m	2.5	2.7	3.1	4.2	4.6	5.3	6.8	9	10.2
Q	min.	1.1	1.3	1.7	1.74	2.04	2.77	3.03	4.18	5.38
	max.	1.4	1.6	2	2.24	2.54	3.27	3.53	4.68	5.88
⊕ PUNCH CODE		DML M2	DML M2.5	DML M3	DML M3.5	DML M4	DML M5	DML M6	DML M8	DML M10

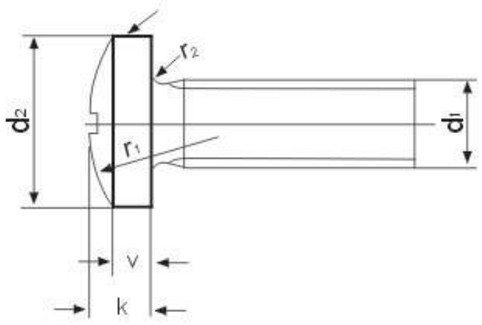

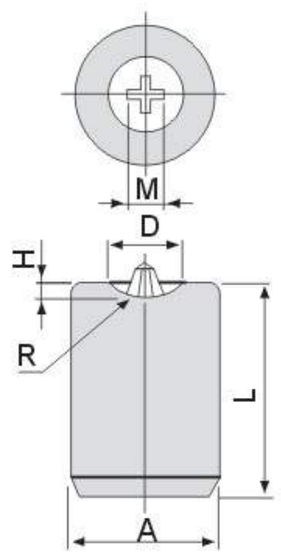

DTF 自攻钉沉头(DIN FLAT HEAD TAPPING SCREW)〈DIN 7982〉

SIZE		2.2	2.9	3.5	(3.9)	4.2	4.8	(5.5)	6.3
d		4.3	5.5	6.8	7.5	8.1	9.5	10.8	12.4
k	≈	1.3	1.7	2.1	2.3	2.5	3	3.4	3.8
r	max.	0.8	1.1	1.4	1.5	1.6	1.9	2.1	2.4
PUNCH		1			2			3	
m		2.5	3	4.2	4.6	4.7	5.1	6.8	7.1
Q	min.	1.02	1.4	1.62	2.03	2.11	2.59	2.95	3.33
	max.	1.32	1.7	2.12	2.53	2.62	3.1	3.53	3.91
n		0.6	0.8	1	1	1.2	1.2	1.6	1.60
	公差	+0.06~+0.2				+0.06~+0.31			
r	max.	0.8	1.1	1.4	1.5	1.6	1.9	2.1	2.4
t	min.	0.4	0.5	0.6	0.7	0.75	0.85	1	1.2
	max.	0.6	0.75	0.95	1.05	1.15	1.35	1.5	1.75
⊕ PUNCH CODE		DTF 2.2	DTF 2.9	DTF 3.5	DTF 3.9	DTF 4.2	DTF 4.8	DTF 5.5	DTF 6.3

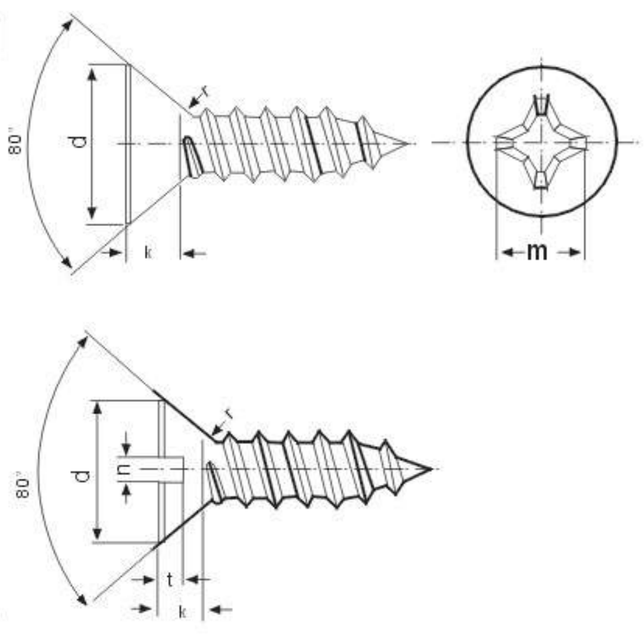

DTO 自攻钉半沉头(DIN OVAL HEAD TAPPING SCREW)〈DIN 7983〉

SIZE		2.2	2.9	3.5	(3.9)	4.2	4.8	(5.5)	6.3
d		4.3	5.5	6.8	7.5	8.1	9.5	10.8	12.4
f	≈	0.7	0.9	1.2	1.3	1.4	1.5	1.7	2
k	≈	1.3	1.7	2.1	2.3	2.5	3	3.4	3.8
r1	max.	0.8	1.1	1.4	1.5	1.6	1.9	2.1	2.4
r2	≈	3.8	4.6	5.4	6	6.6	8.2	9.4	11.1
PUNCH		1			2			3	
m		2.8	3.4	4.6	4.7	4.9	5.4	7	7.4
Q	min.	1.17	1.81	1.89	2.04	2.24	2.7	3.02	3.46
	max.	1.57	2.21	2.39	2.54	2.74	3.2	3.53	3.96
n		0.6	0.8	1	1	1.2	1.2	1.6	1.6
	公差	+0.06~+0.2				+0.06~+0.31			
t	min.	0.95	1.25	1.55	1.7	1.85	2.15	2.45	2.85
	max.	1.15	1.5	1.9	2.05	2.25	2.6	2.95	3.45
⊕ PUNCH CODE		DTO 2.2	DTO 2.9	DTO 3.5	DTO 3.9	DTO 4.2	DTO 4.8	DTO 5.5	DTO 6.3

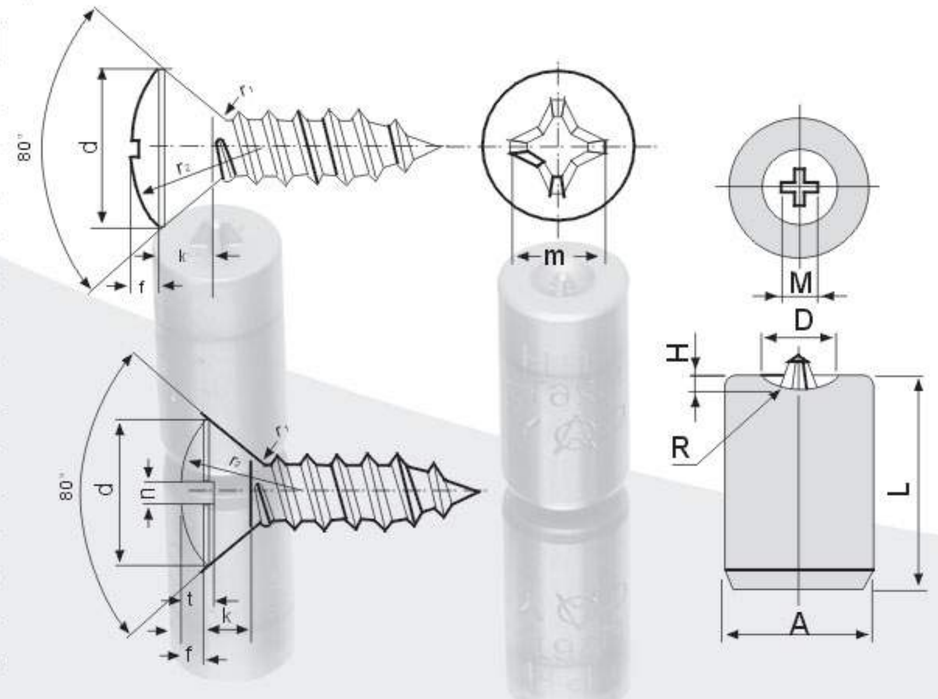

DTP 自攻钉盘头(DIN PAN HEAD TAPPING SCREW) 〈DIN 7981〉

SIZE		2.2	2.9	3.5	(3.9)	4.2	4.8	(5.5)	6.3
d		4.2	5.6	6.9	7.5	8.2	9.5	10.8	12.5
	公差	+0~-0.3		+0~-0.36			+0~-0.43		
K	max.	1.8	2.2	2.6	2.8	3.05	3.55	3.95	4.55
	min.	1.55	1.95	2.35	2.55	2.75	3.25	3.65	4.25
r_1	max.	0.3	0.4	0.5	0.5	0.6	0.7	0.8	0.9
r_2	≈	3.4	4.4	5.4	5.8	6.2	7.2	8.2	9.5
PUNCH		1		2				3	
m		2.6	3	4.2	4.4	4.6	5	6.5	7.1
Q	min.	0.86	1.35	1.4	1.63	1.8	2.26	2.49	3
	max.	1.32	1.8	2.03	2.26	2.46	2.87	3.15	3.66
⊕ PUNCH CODE		DTP 2.2	DTP 2.9	DTP 3.5	DTP 3.9	DTP 4.2	DTP 4.8	DTP 5.5	DTP 6.3

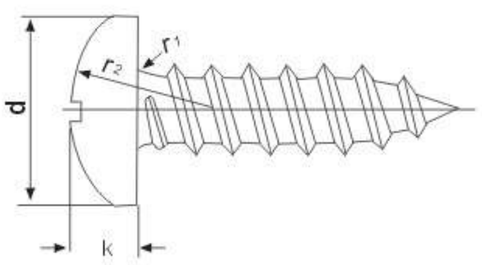

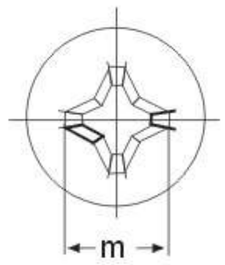

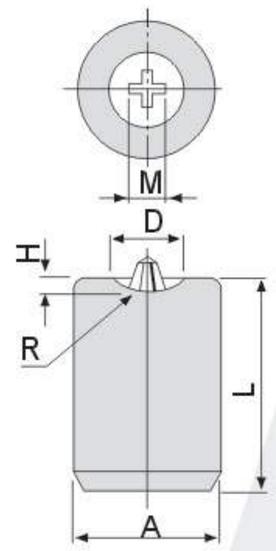

DTP 自攻钉盘头(DIN PAN HEAD TAPPING SCREW) 〈DIN 7971〉

SIZE		2.2	2.9	3.5	(3.9)	4.2	4.8	(5.5)	6.3
d		4.2	5.6	6.9	7.5	8.2	9.5	10.8	12.5
	公差	+0~-0.3		+0~-0.36				+0~-0.43	
k	max.	1.35	1.75	2.1	2.25	2.45	2.8	3.2	3.65
	min.	1.15	1.5	1.85	2	2.15	2.5	2.85	3.3
n		0.6	0.8	1	1	1.2	1.2	1.6	1.6
	公差	+0.06~0.2				+0.06~0.31			
r1	max.	0.3	0.4	0.5	0.5	0.6	0.7	0.8	0.9
r3	≈	0.9	1	1.2	1.3	1.3	1.6	2	2.2
t	min.	0.55	0.75	0.95	1.05	1.15	1.35	1.55	1.8
	max.	0.8	1	1.25	1.4	1.5	1.7	1.95	2.2
⊕ PUNCH CODE		DTP-C 2.2	DTP-C 2.9	DTP-C 3.5	DTP-C 3.9	DTP-C 4.2	DTP-C 4.8	DTP-C 5.5	DTP-C 6.3

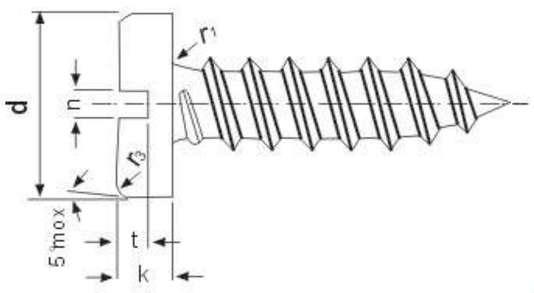

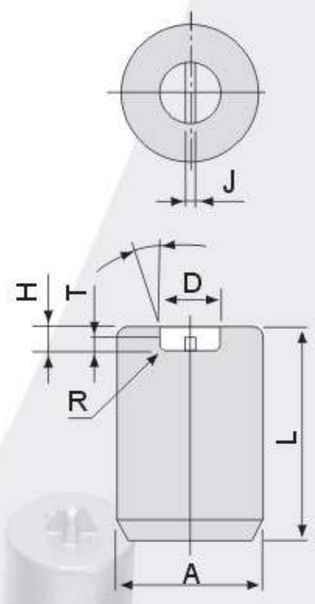

DWF 木螺钉沉头(DIN FLAT HEAD WOOD SCREW) 〈DIN 7997〉

d1		(2)	2.5	3	3.5	4	4.5	5	(5.5)	6	(7)	(8)
d2		3.8	4.7	5.6	6.5	7.5	8.3	9.2	10.2	11	12.5	14.5
	公差	±0.375			±0.45				±0.55			
k	max.	1.2	1.5	1.65	1.93	2.2	2.35	2.5	2.75	3	3.5	4
PUNCH			1		2				3			4
m			2.7	2.9	3.9	4.4	4.6	4.8	6.2	6.6	6.8	8.7
Q	Min.		1.25	1.5	1.4	1.9	2.1	2.29	2.31	2.8	2.95	3.9
	Max.		1.55	1.8	1.9	2.4	2.6	2.79	2.81	3.3	3.53	4.4
n ≈		0.5	0.6	0.8	0.8	1	1	1.2	1.2	1.6	2	2
	公差.	+0.20~+0.06						+0.31~+0.06				
t	min.	0.4	0.5	0.6	0.7	0.8	0.9	1	1.1	1.2	1.4	1.6
	max.	0.6	0.7	0.85	1	1.1	1.2	1.3	1.4	1.6	1.9	2.1
⊕ PUNCH CODE		DWF 2.0	DWF 2.5	DWF 3.0	DWF 3.5	DWF 4.0	DWF 4.5	DWF 5.0	DWF 5.5	DWF 6.0	DWF 7.0	DWF 8.0

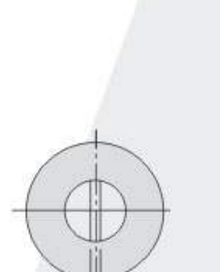

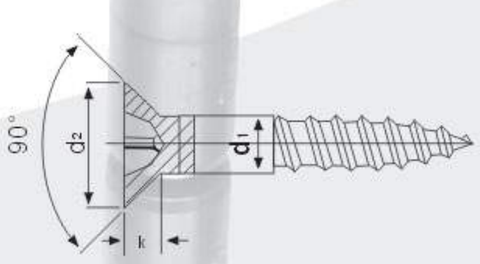

(7997)

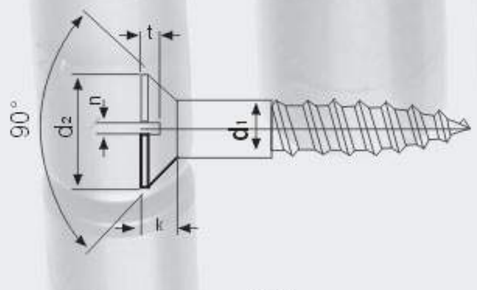

(97)

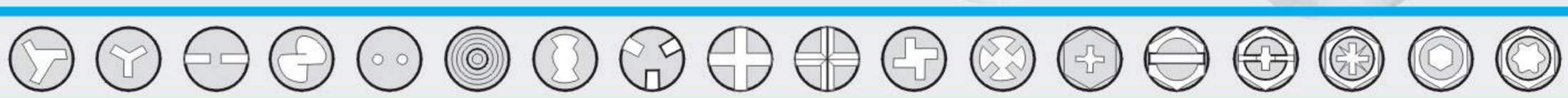

DIN 德标

台湾牙板企业有限公司
TAIWAN RDP IND CO., LTD.
台牙牙板模具（嘉兴）有限公司
TAIYA RDP MOULD JIAXING CO., LTD.

DWO 木螺钉半沉头(DIN OVAL HEAD WOOD SCREW)〈DIN 7995〉

d1		(2)	2.5	3	3.5	4	4.5	5	(5.5)	6	(7)	(8)
d2		3.8	4.7	5.6	6.5	7.5	8.3	9.2	10.2	11	12.5	14.5
	公差	±0.375			±0.45				±0.55			
f	≈	0.5	0.6	0.75	0.9	1	1.1	1.25	1.4	1.5	1.75	2
k	max.	1.2	1.5	1.65	1.93	2.2	2.35	2.5	2.75	3	3.5	4
r	≈	4	5	6	7	8	9	10	11	12	14	16
PUNCH			1		2				3			4
m			2.7	3.1	4.2	4.5	5.0	5.3	7.1	7.40	8.3	9.9
Q	min.		1.3	1.7	1.74	2.04	2.55	2.77	3.31	3.66	4.52	5.03
	max.		1.6	2.0	2.24	2.54	3.05	3.27	3.81	4.16	5.02	5.53
n		0.5	0.6	0.8	0.8	1	1	1.2	1.2	1.6	2	2
	公差	+0.20~+0.06						+0.31~+0.06				
t	min.	0.8	1	1.2	1.4	1.6	1.8	2	2.2	2.4	2.8	3.2
	max.	1	1.2	1.45	1.7	1.9	2.1	2.3	2.5	2.8	3.2	3.7
⊕	PUNCH CODE		DWO 2.5	DWO 3	DWO 3.5	DWO 4	DWO 4.5	DWO 5	DWO 5.5	DWO 6	DWO 7	DWO 8

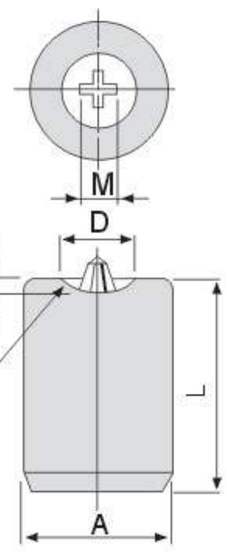

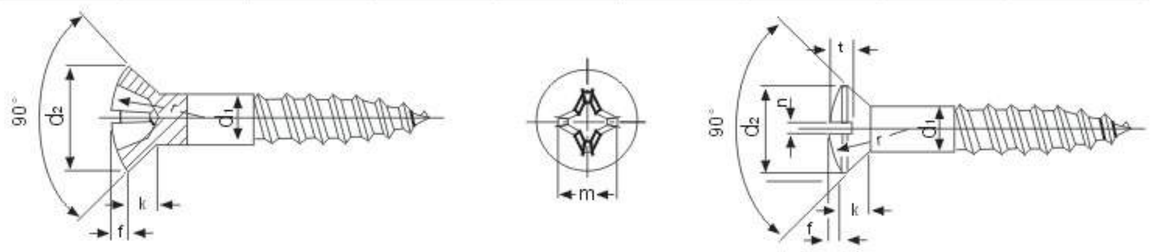

DWR 木螺钉半圆头(DIN ROUND HEAD WOOD SCREW)〈DIN 7996〉

d1		(2)	2.5	3	3.5	4	4.5	5	(5.5)	6	(7)	(8)
d2		4	5	6	7	8	9	10	11	12	14	16
	公差	±0.375			±0.45				±0.55			
da		2.8	3.3	3.8	4.3	5	5.5	6	6.6	7.2	8.2	10.2
	公差	±0.2					±0.24					
k		1.4	1.7	2.1	2.4	2.8	3.1	3.5	3.8	4.2	4.9	5.6
r1	≈	3.2	4	4.8	5.6	6.4	7.2	8	8.8	9.6	11.2	12.8
r2	≈	1.6	2	2.4	2.8	3.2	3.6	4	4.4	4.8	5.6	6.4
PUNCH		0	1		2				3			4
m			2.3	2.7	3.7	4.1	4.4	4.8	6.2	6.6	7.3	8.8
Q	min.		0.85	1.3	1.22	1.62	1.88	2.28	2.42	2.82	3.52	3.93
	max.		1.15	1.6	1.72	2.12	2.38	2.78	2.92	3.32	4.02	4.43
n		0.5	0.6	0.8	0.8	1	1	1.2	1.2	1.6	2	2
	公差	+0.20~+0.06						+0.31~+0.06				
t	min.	0.75	0.85	1.05	1.2	1.4	1.55	1.75	1.9	2.1	2.45	2.8
	max.	0.9	1.1	1.35	1.6	1.8	2	2.3	2.5	2.7	3.2	3.6
⊕	PUNCH CODE		DWR 2.5	DWR 3	DWR 3.5	DWR 4	DWR 4.5	DWR 5	DWR 5.5	DWR 6	DWR 7	DWR 8

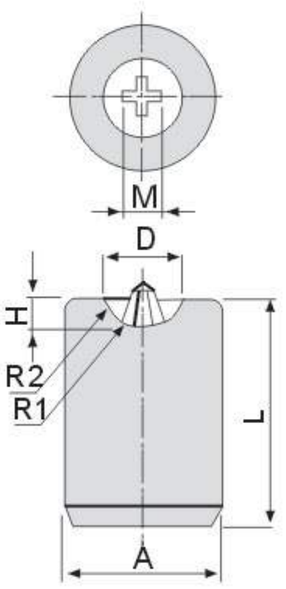

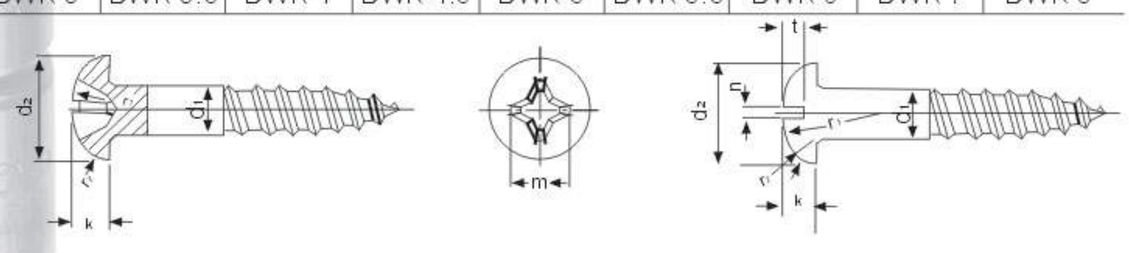

DMF(6H)内六角沉头(DIN FLAT HEX. RECELS SCREW)〈DIN 7991〉

d1	M3	M4	M5	M6	M8	M10	M12	(M14)	M16	(M18)	M20	(M22)	M24
	—	—	—	—	—	—	—	—	—	—	—	—	—
α	90°											60°	
c	0.2	0.3	0.3	0.3	0.4	0.5	0.5	0.5	0.5	0.5	0.5	1	1
d2	6	8	10	12	16	20	24	27	30	33	36	36	39
e ≈	2.3	2.9	3.5	4.7	5.8	7	9.4	11.7	11.7	13.9	13.9	16.5	16.5
k	1.7	2.3	2.8	3.3	4.4	5.5	6.5	7	7.5	8	8.5	13.1	14
r	0.1	0.2	0.2	0.3	0.5	0.5	1	1	1	1	1	1	1.6
s 公称尺寸	2	2.5	3	4	5	6	8	10	10	12	12	14	14
s min.	2.02	2.52	3.02	4.02	5.02	6.02	8.025	10.025	10.025	12.032	12.032	14.032	14.032
s max.	2.10	2.60	3.10	4.12	5.14	6.14	8.175	10.175	10.175	12.212	12.212	14.212	14.212
t	1.2	1.8	2.3	2.5	3.5	4.4	4.6	4.8	5.3	5.5	5.9	8.8	10.3
PUNCH CODE	DMF(6H)M3	DMF(6H)M4	DMF(6H)M5	DMF(6H)M6	DMF(6H)M8	DMF(6H)M10	DMF(6H)M12	—	—	—	—	—	—

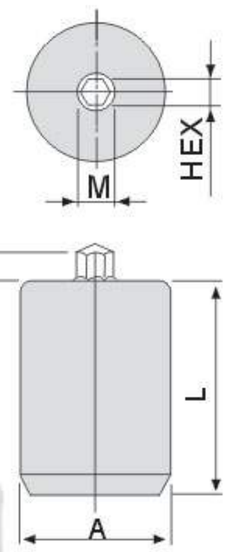

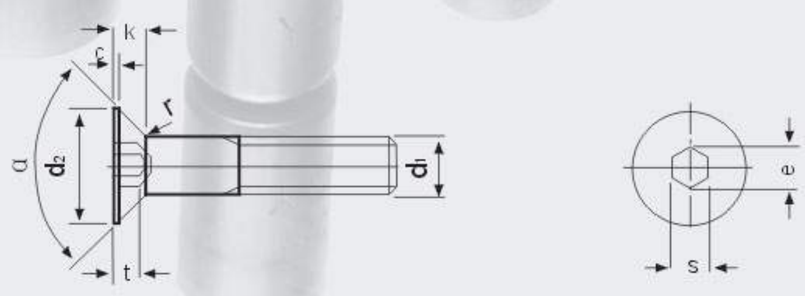

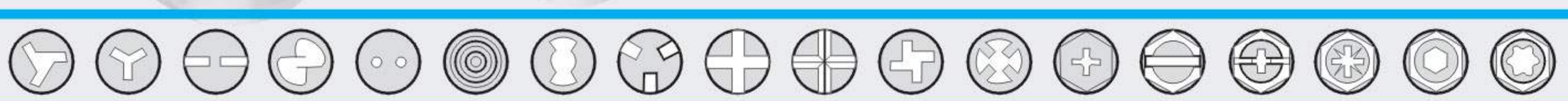

AMF 机丝 自攻丝沉头(ANSI FLAT HEAD MACHINE & TAPPING SCREW)

规 格		头部外径		头深	沟宽		沟深		冲模间隙		皿宽	十字宽		#	十字深		打 字
		上限	下限	参考	上限	下限	上限	下限	上限	下限		上限	下限		上限	下限	
0	1.52	3.02	2.51	0.89	0.58	0.41	0.38	0.25	0.66	0.41	1.98	1.75	1.42	0	0.91	0.51	
1	1.85	3.71	3.12	1.09	0.66	0.48	0.48	0.30	0.71	0.41	2.57	1.96	1.63	0	1.12	0.71	
2	2.18	4.37	3.73	1.30	0.79	0.58	0.58	0.38	0.74	0.43	3.15	2.59	2.26	1	1.42	1.02	AMF 2#
3	2.51	5.05	4.34	1.50	0.89	0.69	0.69	0.43	0.79	0.46	3.76	2.72	2.39	1	1.55	1.14	AMF 3#
4	2.84	5.72	4.95	1.70	0.99	0.79	0.76	0.51	0.81	0.48	4.37	3.25	2.92	1	2.08	1.68	AMF 4#
5	3.18	6.40	5.59	1.90	1.09	0.89	0.86	0.56	0.86	0.51	4.98	3.91	3.58	2	1.90	1.32	AMF 5#
6	3.51	7.09	6.20	2.11	1.22	0.99	0.97	0.61	0.91	0.53	5.59	4.42	4.09	2	2.41	1.83	AMF 6#
7	3.84	7.75	6.81	2.31	1.22	0.99	1.04	0.69	0.94	0.56	6.17	4.62	4.29	2	2.62	2.03	AMF 7#
8	4.17	8.43	7.42	2.54	1.37	1.14	1.14	0.74	0.99	0.58	6.78	4.80	4.47	2	2.79	2.21	AMF 8#
10	4.83	9.78	8.64	2.95	1.52	1.27	1.35	0.86	1.07	0.64	7.95	5.18	4.85	2	3.18	2.59	AMF 10#
12	5.49	11.13	9.88	3.35	1.70	1.42	1.52	0.99	1.14	0.69	9.19	6.81	6.48	3	3.53	2.95	AMF 12#
1/4	6.35	12.88	11.48	3.89	1.90	1.63	1.78	1.17	1.27	0.74	10.77	7.19	6.86	3	3.91	3.33	AMF 1/4
5/16	7.95	16.13	14.43	4.85	2.13	1.83	2.24	1.47	1.45	0.86	13.69	9.27	8.94	4	4.98	4.42	AMF 5/16
3/8	9.53	19.35	17.40	5.84	2.39	2.06	2.69	1.78	1.65	0.99	16.59	9.98	9.65	4	5.72	5.16	AMF 3/8
7/16	11.11	20.62	18.36	5.66	2.39	2.06	2.62	1.68	1.85	1.12	17.53	10.39	10.06	4	6.12	5.56	AMF 7/16
1/2	12.70	22.23	19.68	5.66	2.69	2.31	2.62	1.65	2.06	1.24	18.77	10.77	10.44	4	6.50	5.94	AMF 1/2
Norminal Size		Max.	Min.	Ref.	Max.	Min.	Max.	Min.	Max.	Min.	G	Max.	Min.	#	Max.	Min.	打字
		A		H	J		T		F			M			Depth		

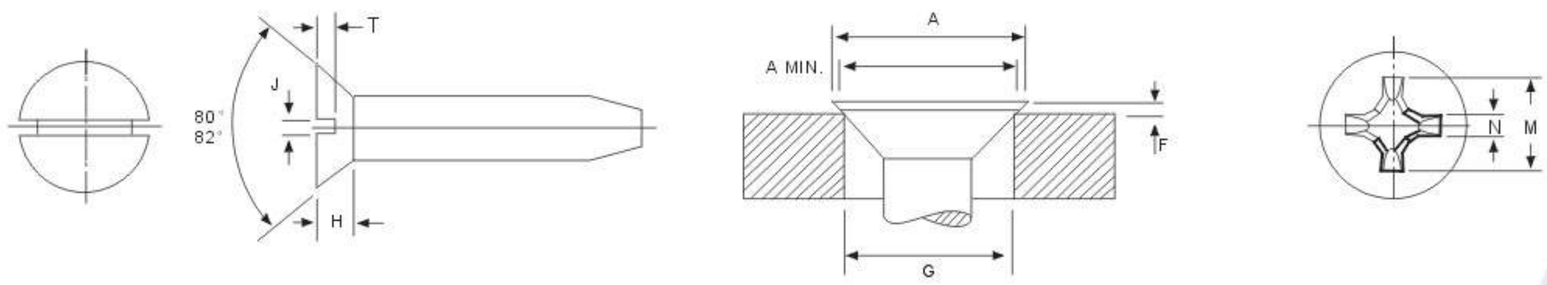

AMO 机丝 自攻丝半沉头(ANSI OVAL HEAD MACHINE & TAPPING SCREW)

规 格		头部外径		皿深	头深		沟宽		沟深		十字宽		#	十字深		打 字
		上限	下限	参考	上限	下限	上限	下限	上限	下限	上限	下限		上限	下限	
0	1.52	3.02	2.51	0.89	1.42	1.04	0.58	0.41	0.76	0.64	1.88	1.55	0	0.97	0.51	
1	1.85	3.71	3.12	1.09	1.73	1.32	0.66	0.48	0.97	0.79	1.96	1.63	0	1.04	0.58	
2	2.18	4.37	3.73	1.30	2.03	1.60	0.79	0.58	1.14	0.94	2.84	2.51	1	1.57	1.14	AMO 2#
3	2.51	5.05	4.34	1.50	2.34	1.85	0.89	0.69	1.32	1.09	3.15	2.82	1	1.88	1.45	AMO 3#
4	2.84	5.72	4.95	1.70	2.64	2.13	0.99	0.79	1.50	1.24	3.45	3.12	1	2.21	1.78	AMO 4#
5	3.18	6.40	5.59	1.90	2.95	2.41	1.09	0.89	1.70	1.40	4.01	3.68	2	1.88	1.27	AMO 5#
6	3.51	7.09	6.20	2.11	3.25	2.67	1.22	0.99	1.88	1.52	4.52	4.19	2	2.39	1.75	AMO 6#
7	3.84	7.75	6.81	2.31	3.56	2.95	1.22	0.99	2.06	1.68	4.65	4.32	2	2.54	1.90	AMO 7#
8	4.17	8.43	7.42	2.54	3.86	3.20	1.37	1.14	2.24	1.83	4.88	4.55	2	2.74	2.13	AMO 8#
10	4.83	9.78	8.64	2.95	4.47	3.76	1.52	1.27	2.62	2.13	5.31	4.98	2	3.20	2.59	AMO 10#
12	5.49	11.13	9.88	3.35	5.08	4.29	1.70	1.42	2.97	2.44	6.86	6.53	3	3.43	2.82	AMO 12#
1/4	6.35	12.88	11.48	3.89	5.89	5.00	1.90	1.63	3.45	2.84	7.37	7.04	3	3.96	3.33	AMO 1/4
5/16	7.94	16.13	14.43	4.85	7.37	6.32	2.13	1.83	4.34	3.58	9.91	9.58	4	5.54	4.93	AMO 5/16
3/8	9.53	19.35	17.40	5.84	8.81	7.62	2.39	2.06	5.23	4.32	10.41	10.08	4	6.02	5.41	AMO 3/8
7/16	11.11	20.62	18.36	5.66	8.76	7.49	2.39	2.06	5.33	4.42	10.72	10.39	4	6.32	5.72	AMO 7/16
1/2	12.70	22.23	19.68	5.66	8.99	7.59	2.69	2.31	5.49	4.47	11.10	10.77	4	6.68	6.07	AMO 1/2
Norminal Size		Max.	Min.	Ref.	Max.	Min.	Max.	Min.	Max.	Min.	Max.	Min.	#	Max.	Min.	打字
		A		H	O		J		T		M			Depth		

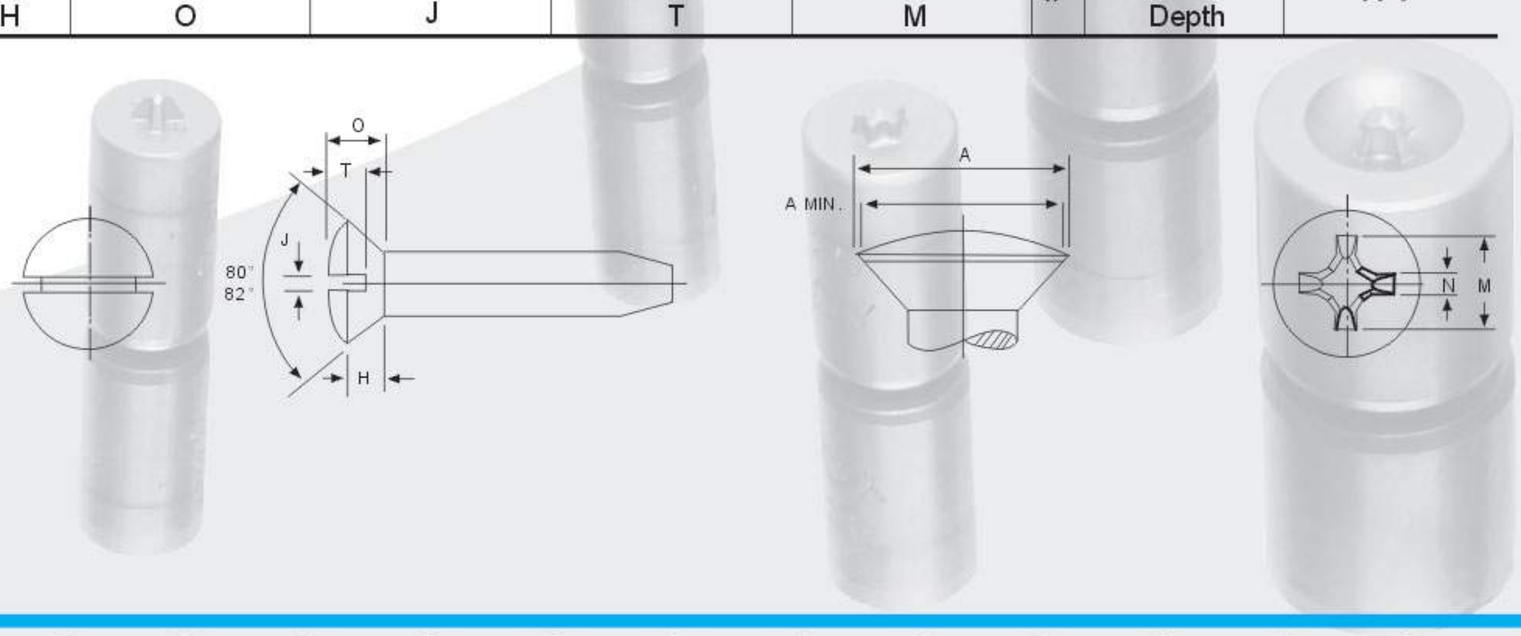

ANSI 美标

台湾牙板企业有限公司
TAIWAN RDP IND CO., LTD.
台牙牙板模具（嘉兴）有限公司
TAIYA RDP MOULD JIAXING CO., LTD.

AMR 机丝　自攻丝半圆头(ANSI ROUND HEAD MACHINE & TAPPING SCREW)

规 格		头部外径		头深		沟宽		沟深		十字宽		#	十字深		打 字
		上限	下限	上限	下限	上限	下限	上限	下限	上限	下限		上限	下限	
0	1.52	2.87	2.51	1.35	1.09	0.58	0.41	0.99	0.74	1.85	1.52	0	0.89	0.38	
1	1.85	3.51	3.10	1.55	1.30	0.66	0.48	1.12	0.84	2.08	1.75	0	1.14	0.66	
2	2.18	4.11	3.71	1.75	1.50	0.79	0.58	1.22	0.94	2.54	2.21	1	1.17	0.69	AMR 2#
3	2.51	4.75	4.29	1.98	1.70	0.89	0.69	1.35	1.02	2.77	2.44	1	1.40	0.89	AMR 3#
4	2.84	5.36	4.90	2.18	1.90	0.99	0.79	1.47	1.12	3.00	2.67	1	1.65	1.17	AMR 4#
5	3.18	5.99	5.51	2.41	2.11	1.09	0.89	1.60	1.19	3.91	3.58	2	1.60	0.89	AMR 5#
6	3.51	6.60	6.10	2.62	2.31	1.22	0.99	1.73	1.30	4.11	3.78	2	1.85	1.14	AMR 6#
7	3.84	7.24	6.71	2.82	2.51	1.22	0.99	1.83	1.40	4.32	3.99	2	2.06	1.40	AMR 7#
8	4.17	7.85	7.29	3.05	2.72	1.37	1.14	1.96	1.47	4.52	4.19	2	2.29	1.63	AMR 8#
10	4.83	9.12	8.48	3.48	3.12	1.52	1.27	2.21	1.65	4.95	4.62	2	2.74	2.08	AMR 10#
12	5.49	10.36	9.70	3.89	3.53	1.70	1.42	2.44	1.85	6.32	5.99	3	2.74	2.08	AMR 12#
1/4	6.35	11.99	11.25	4.44	4.06	1.90	1.63	2.77	2.08	6.81	6.48	3	3.30	2.64	AMR 1/4
5/16	7.94	14.99	14.15	5.49	5.03	2.13	1.83	3.35	2.51	7.82	7.49	3	4.32	3.66	AMR 5/16
3/8	9.53	17.98	17.02	6.50	6.02	2.39	2.06	3.94	2.97	9.83	9.50	4	5.28	4.62	AMR 3/8
7/16	11.11	19.05	17.96	8.33	7.80	2.39	2.06	4.98	3.76	10.21	9.88	4	5.61	4.98	AMR 7/16
1/2	12.70	20.65	19.46	9.02	8.43	2.69	2.31	5.36	4.04	10.57	10.24	4	5.99	5.36	AMR 1/2
Norminal Size		Max.	Min.	Max.	Min.	Max.	Min.	Max.	Min.	Max.	Min.	#	Max.	Min.	打字
		A		H		J		T		M			Depth		

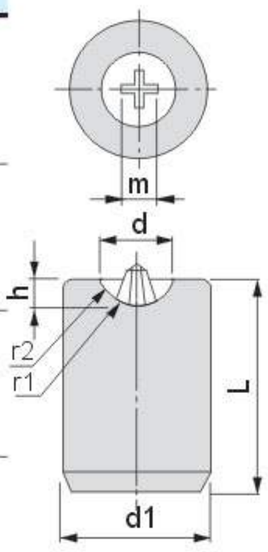

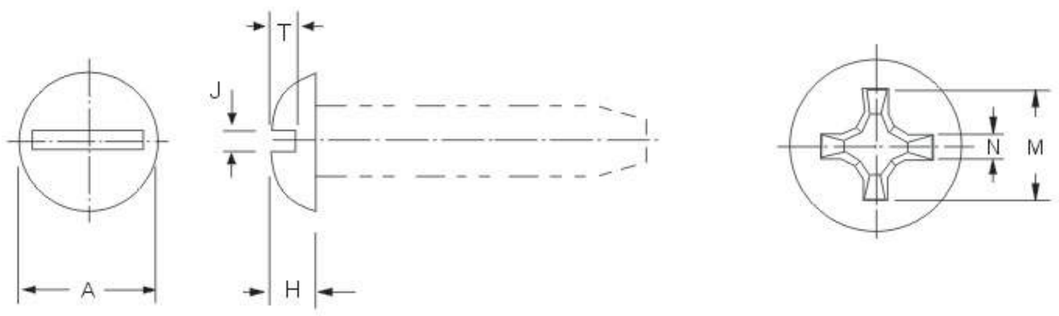

AMP 机丝　自攻丝盘头(ANSI PAN HEAD MACHINE & TAPPING SCREW)

规 格		头部外径		头深		R	沟宽		沟深		十字头深		十字R	十字宽		#	十字深		打 字
		上限	下限	上限	下限		上限	下限	上限	下限	上限	下限		上限	下限		上限	下限	
0	1.52	2.95	2.64	0.99	0.79	0.51	0.58	0.41	0.56	0.36	1.12	0.91	0.13	1.70	1.37	0	0.81	0.36	
1	1.85	3.61	3.30	1.17	0.97	0.64	0.66	0.48	0.69	0.46	1.35	1.12	0.13	1.88	1.55	0	1.02	0.56	
2	2.18	4.24	3.94	1.35	1.14	0.89	0.79	0.58	0.79	0.56	1.57	1.35	0.25	2.64	2.31	1	1.32	0.86	AMP 2#
3	2.51	4.90	4.57	1.52	1.30	0.94	0.89	0.69	0.91	0.66	1.80	1.57	0.25	2.84	2.51	1	1.55	1.09	AMP 3#
4	2.84	5.56	5.21	1.73	1.47	1.07	0.99	0.79	1.02	0.76	2.03	1.78	0.25	3.10	2.77	1	1.80	1.35	AMP 4#
5	3.18	6.22	5.87	1.90	1.65	1.12	1.09	0.89	1.14	0.86	2.26	2.01	0.38	4.01	3.68	2	1.83	1.17	AMP 5#
6	3.51	6.86	6.50	2.08	1.83	1.17	1.22	0.99	1.27	0.94	2.46	2.21	0.38	4.22	3.89	2	2.03	1.40	AMP 6#
7	3.84	7.52	7.14	2.26	2.01	1.24	1.22	0.99	1.37	1.04	2.69	2.44	0.38	4.47	4.14	2	2.26	1.63	AMP 7#
8	4.17	8.18	7.77	2.44	2.16	1.32	1.37	1.14	1.47	1.14	2.92	2.67	0.38	4.62	4.29	2	2.46	1.80	AMP 8#
10	4.83	9.47	9.07	2.79	2.51	1.55	1.52	1.27	1.73	1.35	3.38	3.10	0.51	5.05	4.72	2	2.87	2.26	AMP 10#
12	5.49	10.80	10.34	3.18	2.84	1.98	1.70	1.42	1.96	1.55	3.84	3.53	0.64	6.58	6.25	3	3.15	2.49	AMP 12#
1/4	6.35	12.50	12.01	3.66	3.30	2.21	1.90	1.63	2.21	1.78	4.44	4.11	0.89	7.14	6.81	3	3.66	3.00	AMP 1/4
5/16	7.94	15.62	15.09	4.52	4.11	2.51	2.13	1.83	2.69	2.16	5.54	5.16	1.02	8.89	8.56	4	4.39	3.78	AMR 5/16
3/8	9.53	18.80	18.19	5.38	4.95	3.63	2.39	2.06	3.15	2.54	6.63	6.20	1.02	9.88	9.55	4	5.41	4.83	AMR 3/8
7/16	11.11	21.92	21.26	6.27	5.79	3.89	2.39	2.06	3.61	2.95	7.75	7.21	1.27	10.49	10.16	4	6.07	5.44	AMR 7/16
1/2	12.70	25.07	24.33	7.14	6.60	4.44	2.69	2.31	4.09	3.33	8.84	8.25	1.40	11.05	10.72	4	6.60	5.97	AMR 1/2
Norminal Size		Max.	Min.	Max.	Min.	R	Max.	Min.	Max.	Min.	Max.	Min.	P	Max.	Min.	#	Max.	Min.	打字
		A		H			J		T		O			M			Depth		

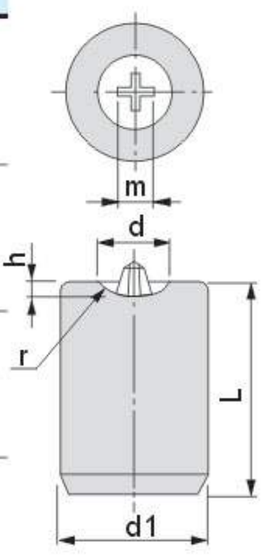

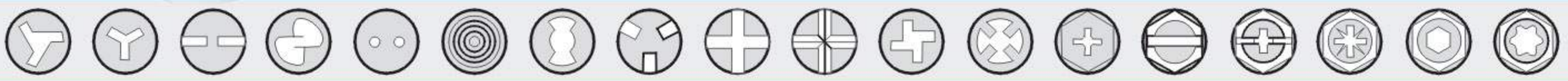

AMT 机丝 自攻丝大扁头(ANSI TRUSS HEAD MACHINE & TAPPING SCREW)

规 格		头部外径		头深		R	沟宽		沟深		十字宽		#	十字深		打 字
		上限	下限	上限	下限		上限	下限	上限	下限	上限	下限		上限	下限	
0	1.52	3.33	3.02	0.94	0.74	2.21	0.58	0.41	0.56	0.36	1.60	1.27	0	0.76	0.30	AMT
1	1.85	4.17	3.78	1.14	0.94	2.72	0.66	0.48	0.69	0.46	1.80	1.47	0	0.97	0.51	AMT
2	2.18	4.93	4.57	1.35	1.12	3.28	0.79	0.58	0.79	0.56	2.64	2.31	1	1.32	0.86	AMT 2#
3	2.51	5.74	5.36	1.55	1.30	3.84	0.89	0.69	0.91	0.66	2.79	2.46	1	1.50	1.07	AMT 3#
4	2.84	6.53	6.12	1.75	1.50	4.29	0.99	0.79	1.02	0.76	2.84	2.51	1	1.57	1.12	AMT 4#
5	3.18	7.34	6.91	1.98	1.69	4.85	1.09	0.89	1.14	0.86	3.25	2.92	1	1.98	1.52	AMT 5#
6	3.51	8.15	7.70	2.18	1.88	5.36	1.22	0.99	1.27	0.94	4.01	3.68	2	1.85	1.22	AMT 6#
7	3.84	8.94	8.46	2.39	2.06	5.87	1.22	0.99	1.37	1.04	4.19	3.86	2	2.03	1.40	AMT 7#
8	4.17	9.75	9.25	2.59	2.24	6.45	1.37	1.14	1.47	1.14	4.39	4.06	2	2.24	1.60	AMT 8#
10	4.83	11.38	10.80	3.00	2.62	7.19	1.52	1.27	1.73	1.35	4.78	4.44	2	2.64	2.01	AMT 10#
12	5.49	12.98	12.37	3.40	3.00	8.53	1.70	1.42	1.96	1.55	6.30	5.97	3	2.82	2.18	AMT 12#
1/4	6.35	14.55	13.87	3.81	3.38	9.53	1.90	1.63	2.21	1.78	6.68	6.35	3	3.20	2.57	AMT 1/4
5/16	7.94	17.73	16.92	4.65	4.11	11.61	2.13	1.83	2.69	2.16	8.94	8.61	4	4.39	3.76	AMT 5/16
3/8	9.53	20.90	19.99	5.46	4.85	13.67	2.39	2.06	3.15	2.54	9.73	9.40	4	5.23	4.62	AMT 3/8
7/16	11.11	24.08	23.04	6.30	5.61	15.72	2.39	2.06	3.61	2.95	10.52	10.19	4	6.02	5.38	AMT 7/16
1/2	12.70	27.25	26.11	7.11	6.35	17.81	2.69	2.31	4.09	3.33	11.28	10.95	4	6.81	6.17	AMT 1/2
Norminal Size		Max.	Min.	Max.	Min.	R	Max.	Min.	Max.	Min.	Max.	Min.	#	Max.	Min.	打 字
		A		H			J		T		M			Depth		

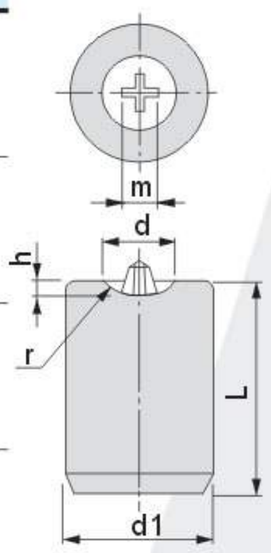

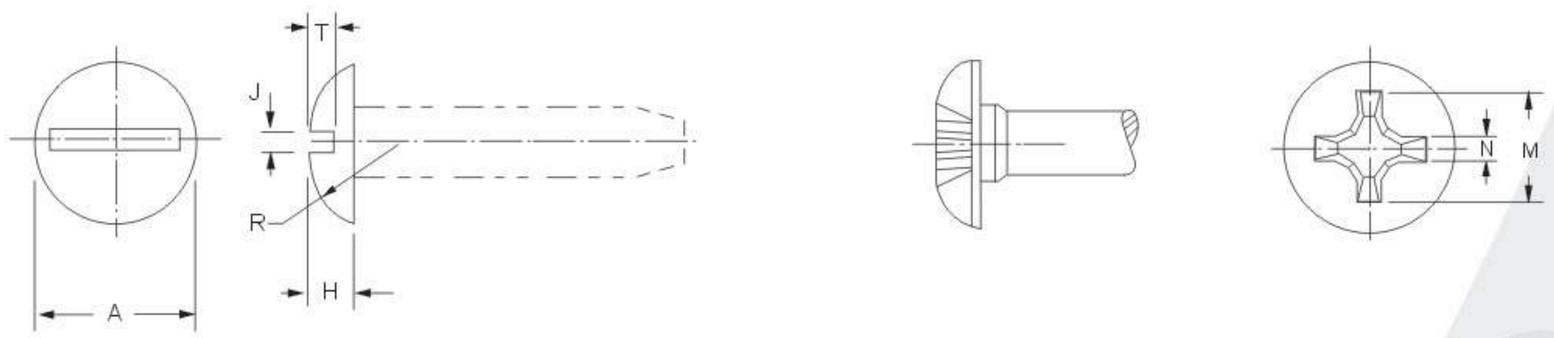

AML 机丝 自攻丝球面圆柱头(ANSI FILLISTER HEAD MACHINE & TAPPING SCREW)

规 格		头部外径		H		头深		沟宽		沟深		十字宽		#	十字深		打 字
		上限	下限	上限	下限	上限	下限	上限	下限	上限	下限	上限	下限		上限	下限	
0	1.52	2.44	2.11	1.09	0.97	1.40	1.19	0.58	0.41	0.64	0.38	1.70	1.37	0	0.81	0.36	
1	1.85	3.00	2.64	1.35	1.14	1.68	1.47	0.66	0.48	0.79	0.51	1.88	1.55	0	1.02	0.56	
2	2.18	3.56	3.15	1.57	1.35	2.11	1.68	0.79	0.58	0.94	0.64	2.64	2.31	1	1.32	0.86	AML 2#
3	2.51	4.09	3.68	1.78	1.55	2.41	1.96	0.89	0.69	1.09	0.76	2.84	2.51	1	1.55	1.09	AML 3#
4	2.84	4.65	4.22	2.01	1.75	2.72	2.24	0.99	0.79	1.22	0.89	3.10	2.77	1	1.80	1.35	AML 4#
5	3.18	5.21	4.75	2.24	1.98	3.05	2.54	1.09	0.89	1.37	1.02	3.63	3.30	1	1.42	0.79	AML 5#
6	3.51	5.74	5.28	2.44	2.18	3.35	2.82	1.22	0.99	1.52	1.14	4.22	3.89	2	2.03	1.40	AML 6#
7	3.84	6.30	5.82	2.67	2.39	3.66	3.10	1.22	0.99	1.65	1.24	4.47	4.14	2	2.26	1.63	AML 7#
8	4.17	6.86	6.35	2.87	2.59	3.96	3.38	1.37	1.14	1.80	1.37	4.62	4.29	2	2.46	1.80	AML 8#
10	4.83	7.95	7.42	3.30	3.00	4.57	3.96	1.52	1.27	2.11	1.63	5.05	4.72	2	2.87	2.26	AML 10#
12	5.49	9.07	8.48	3.76	3.40	5.21	4.52	1.70	1.42	2.39	1.88	6.58	6.25	3	3.15	2.49	AML 12#
1/4	6.35	10.52	9.88	4.32	3.94	6.02	5.26	1.90	1.63	2.77	2.21	7.14	6.81	3	3.66	3.00	AML 1/4
5/16	7.94	13.16	12.45	5.36	4.93	7.49	6.65	2.13	1.83	3.48	2.79	8.18	7.85	3	4.72	4.06	AML 5/16
3/8	9.53	15.80	14.99	6.43	5.92	9.02	8.00	2.39	2.06	4.17	3.38	9.88	9.55	4	5.41	4.83	AML 3/8
7/16	11.11	15.88	14.96	6.73	6.15	9.35	8.15	2.39	2.06	4.32	3.43	10.49	10.16	4	6.07	5.44	AML 7/16
1/2	12.70	19.05	18.03	7.54	6.93	10.46	9.19	2.69	2.31	4.83	3.84	11.05	10.72	4	6.60	5.97	AML 1/2
Norminal Size		Max.	Min.	Max.	Min.	Max.	Min.	Max.	Min.	Max.	Min.	Max.	Min.	#	Max.	Min.	打字
		A		H		O		J		T		M			Depth		

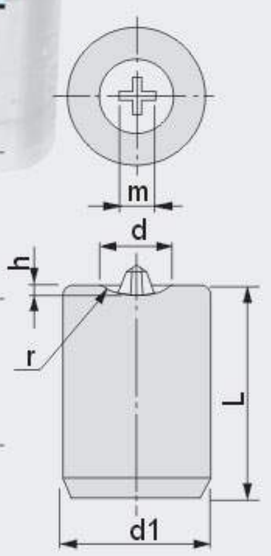

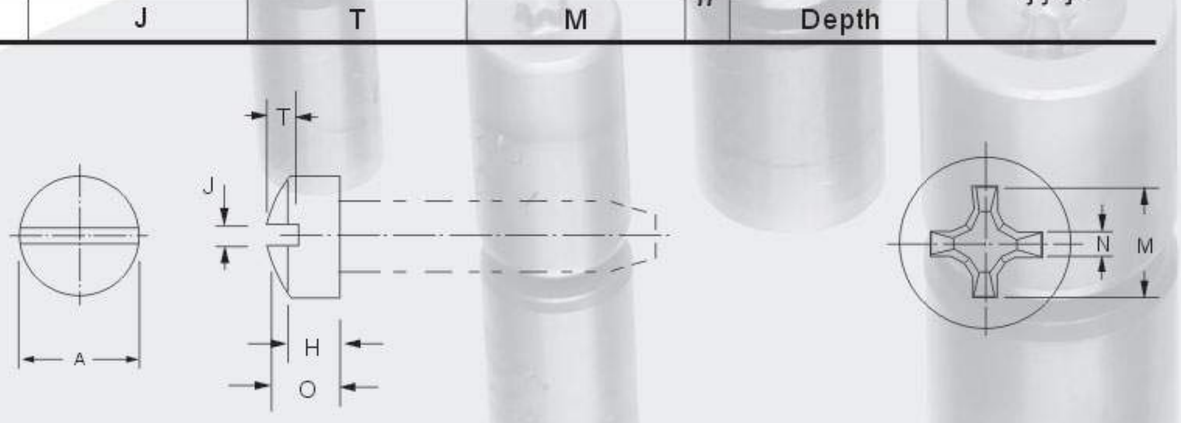

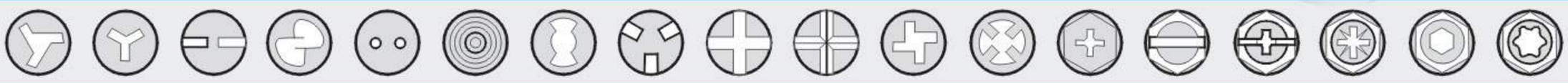

ANSI 美标

AMB 机丝 自攻丝球面中柱头(ANSI BINDING HEAD MACHINE & TAPPING SCREW)

规格		头部外径		头深		R深		沟宽		沟深		R宽		X		十字宽		#	十字深		打字
		上限	下限	上限	下限	上限	下限	上限	下限	上限	下限	上限	下限	上限	下限	上限	下限		上限	下限	
0000	0.53	1.17	1.02	0.36	0.23	0.15	0.08	0.20	0.10	0.23	0.13	—	—	—	—	—	—	-	—	—	
000	0.86	1.85	1.70	0.53	0.38	0.20	0.13	0.30	0.15	0.33	0.23	—	—	—	—	—	—	-	—	—	
00	1.19	2.49	2.29	0.71	0.58	0.28	0.18	0.43	0.25	0.46	0.30	—	—	—	—	—	—	-	—	—	
0	1.52	3.20	3.02	0.81	0.66	0.30	0.20	0.58	0.41	0.46	0.23	2.49	2.18	0.18	0.05	1.70	1.37	0	0.84	0.41	
1	1.85	3.89	3.68	1.04	0.89	0.38	0.28	0.66	0.48	0.61	0.36	3.05	2.67	0.20	0.08	1.88	1.55	0	1.02	0.58	
2	2.18	4.60	4.34	1.29	1.09	0.46	0.33	0.79	0.58	0.76	0.51	3.58	3.15	0.25	0.13	2.54	2.21	1	1.30	0.86	AMB 2#
3	2.51	5.28	5.00	1.50	1.32	0.56	0.41	0.89	0.69	0.91	0.64	4.11	3.63	0.28	0.15	2.79	2.46	1	1.55	1.12	AMB 3#
4	2.84	5.97	5.66	1.73	1.55	0.64	0.46	0.99	0.79	1.07	0.76	4.67	4.09	0.30	0.18	3.00	2.67	1	1.78	1.32	AMB 4#
5	3.18	6.68	6.32	1.98	1.75	0.74	0.53	1.09	0.89	1.22	0.89	5.21	4.57	0.36	0.23	3.76	3.43	2	1.63	1.02	AMB 5#
6	3.51	7.37	6.99	2.21	1.98	0.81	0.61	1.22	0.99	1.35	1.02	5.74	5.05	0.38	0.25	4.06	3.73	2	1.96	1.35	AMB 6#
8	4.17	8.74	8.28	2.67	2.41	0.99	0.74	1.37	1.14	1.65	1.27	6.83	5.99	0.43	0.30	4.72	4.39	2	2.62	2.01	AMB 8#
10	4.83	10.13	9.60	3.12	2.84	1.14	0.86	1.52	1.27	1.96	1.52	7.92	6.96	0.51	0.38	5.21	4.88	2	3.12	2.49	AMB 10#
12	5.49	11.53	10.92	3.58	3.30	1.32	0.99	1.70	1.42	2.26	1.78	8.99	7.90	0.58	.0.46	6.78	6.45	3	3.40	2.77	AMB 12#
1/4	6.35	13.34	12.65	4.19	3.86	1.55	1.17	1.90	1.63	2.67	2.13	10.41	9.14	0.66	0.53	7.14	6.81	3	3.73	3.12	AMB 1/4
5/16	7.94	16.66	15.80	5.31	4.93	1.96	1.50	2.13	1.83	3.40	2.74	13.03	11.43	0.81	0.69	8.89	8.56	4	4.44	3.86	AMB 5/16
3/8	9.53	20.02	18.95	6.43	5.97	2.39	1.80	2.39	2.06	4.14	3.35	15.62	13.72	0.99	0.86	10.16	9.83	4	5.77	5.16	AMB 3/8
Norminal		Max.	Min.	Max.	Min.	Max.	Min.	Max.	Min.	Max.	Min.	Max.	Min.	Max.	Min.	Max.	Min.	#	Max.	Min.	打字
Size		A		O		F		J		T		U		X		M			Depth		

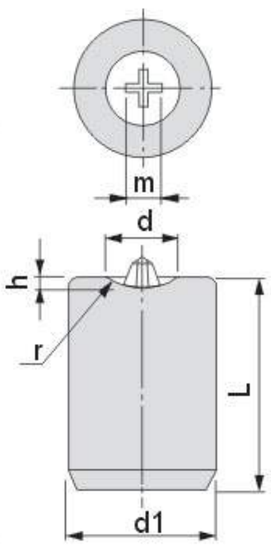

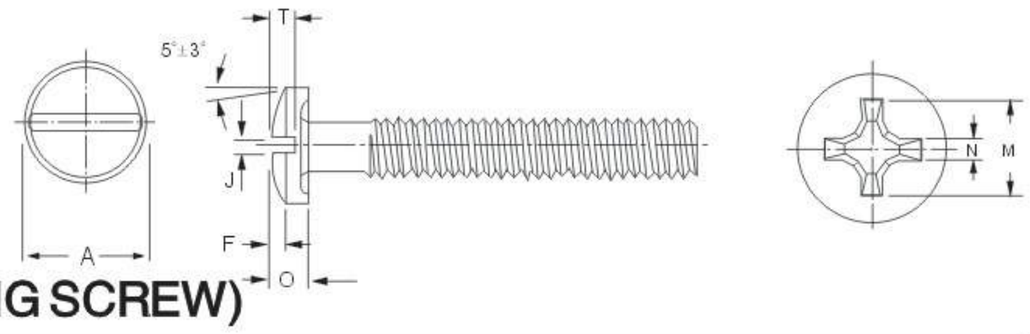

ATF 自攻丝沉头(ANSI FLAT HEAD TAPPING SCREW)

规格	头部外径			皿宽	F		头深	沟宽		沟深		十字宽		#	十字深		打字
	上限	下限	Abs.		上限	下限		上限	下限	上限	下限	上限	下限		上限	下限	
14	12.47	11.71	11.10	10.41	1.24	0.74	3.76	1.90	1.63	1.73	1.12	7.19	6.68	3	3.91	3.33	ATF 14#
16	13.82	13.00	12.32	11.61	1.32	0.79	4.17	1.90	1.63	1.90	1.24	7.70	7.37	3	4.42	3.84	ATF 16#
18	15.16	14.30	13.56	12.83	1.40	0.84	4.57	2.13	1.83	2.11	1.37	9.27	8.94	4	4.98	4.42	ATF 18#
20	16.51	15.60	14.78	14.05	1.47	0.89	4.98	2.13	1.83	2.29	1.50	9.60	9.27	4	5.33	4.78	ATF 20#
24	19.20	18.19	17.25	16.46	1.65	0.99	5.79	2.39	2.06	2.67	1.75	9.98	9.65	4	5.72	5.16	ATF 24#
Norminal	Max.	Min.	Abs.	G	Max.	Min.	H	Max.	Min.	Max.	Min.	Max.	Min.	#	Max.	Min.	打字
Size	A				F			J		T		M			Depth		

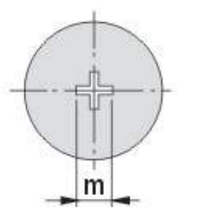

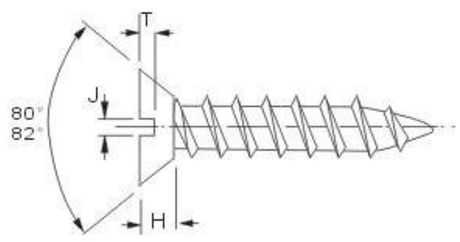

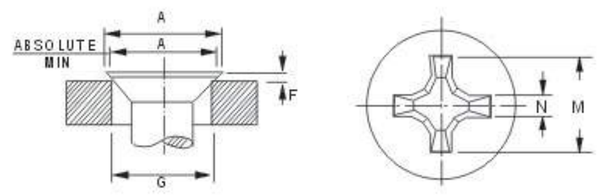

ATAO 自攻丝半沉头(ANSI OVAL HEAD TAPPING SCREW)

规格	头部外径			皿深	头深		沟宽		沟深		十字宽		#	十字深		打字
	上限	下限	Abs.		上限	下限	上限	下限	上限	下限	上限	下限		上限	下限	
14	12.47	11.71	11.10	3.76	5.69	4.83	1.90	1.63	3.35	2.74	7.32	6.99	3	3.76	3.12	ATAO 14#
16	13.82	13.00	12.32	4.17	6.30	5.38	1.90	1.63	3.71	3.05	8.43	8.10	3	5.00	4.37	ATAO 16#
18	15.16	14.30	13.56	4.57	6.91	5.92	2.13	1.83	4.06	3.35	9.68	9.35	4	5.23	4.62	ATAO 18#
20	16.51	15.60	14.78	4.98	7.52	6.45	2.13	1.83	4.44	3.66	10.16	9.83	4	5.72	5.11	ATAO 20#
24	19.20	18.19	17.25	5.79	8.74	7.54	2.39	2.06	5.18	4.27	11.07	10.74	4	6.65	6.05	ATAO 24#
Norminal	Max.	Min.	Abs.	H	Max.	Min.	Max.	Min.	Max.	Min.	Max.	Min.	#	Max.	Min.	打字
Size	A				O		J		T		M			Depth		

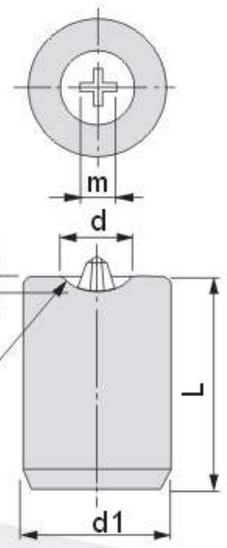

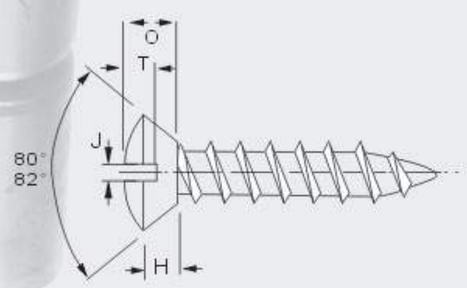

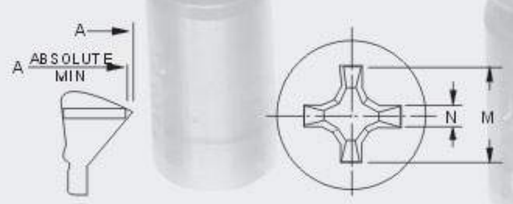

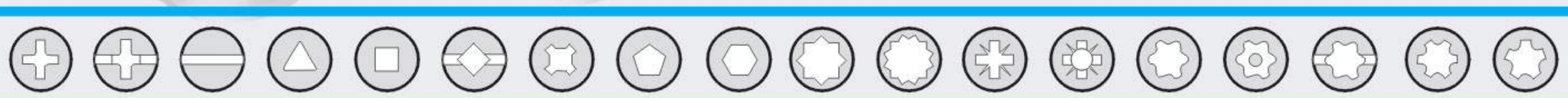

ATAT 自攻丝 大扁头(ANSI TRUSS HEAD TAPPING SCREW)

规 格	头部外径		头深		沟宽		沟深		R	十字宽		#	十字深		打 字
	上限	下限	上限	下限	上限	下限	上限	下限		上限	下限		上限	下限	
14	14.15	13.46	3.71	3.28	1.90	1.63	2.16	1.73	9.53	6.68	6.35	3	3.20	2.57	ATAT 14#
16	15.47	14.73	4.04	3.58	1.90	1.63	2.36	1.88	10.41	6.78	6.45	3	3.40	2.77	ATAT 16#
18	16.79	16.00	4.39	3.89	2.13	1.83	2.54	2.03	11.33	8.20	7.87	4	3.68	3.07	ATAT 18#
20	18.11	17.27	4.72	4.19	2.13	1.83	2.74	2.21	12.29	9.04	8.71	4	4.50	3.84	ATAT20#
24	20.75	19.81	5.41	4.83	2.39	2.06	3.12	2.54	14.15	9.86	9.53	4	5.56	4.93	ATAT 24#
Norminal Size	Max.	Min.	Max.	Min.	Max.	Min.	Max.	Min.	R	Max.	Min.	#	Max.	Min.	打 字
	A		H		J		T			M			Depth		

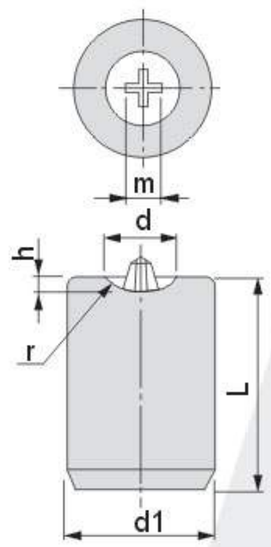

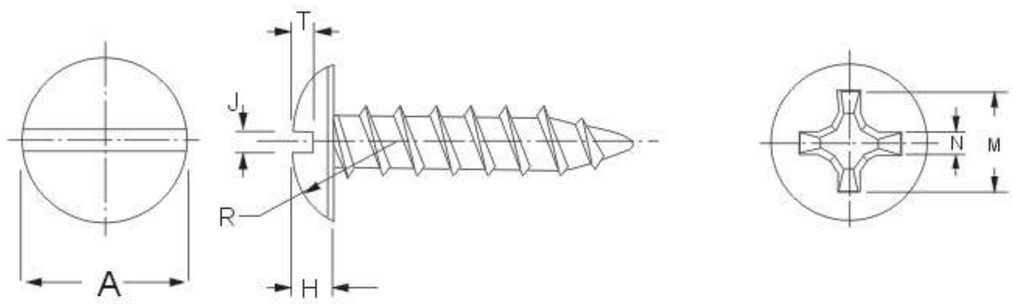

ATAR 自攻丝 半圆头(ANSI ROUND HEAD TAPPING SCREW)

规 格	头部外径		头深		沟宽		沟深		十字宽		#	十字深		打 字
	上限	下限	上限	下限	上限	下限	上限	下限	上限	下限		上限	下限	
14	11.61	10.90	4.32	3.94	1.90	1.63	2.69	2.03	6.73	6.40	3	3.18	2.51	ATAR 14#
16	12.85	12.09	4.75	4.34	1.90	1.63	2.92	2.21	7.14	6.81	3	3.61	3.02	ATAR 16#
18	14.10	13.28	5.18	4.75	2.13	1.83	3.18	2.39	8.36	8.03	4	3.73	3.07	ATAR 18#
20	15.34	14.48	5.59	5.16	2.13	1.83	3.40	2.57	8.74	8.41	4	4.14	3.48	ATAR 20#
24	17.83	16.87	6.45	5.97	2.39	2.06	3.91	2.95	9.83	9.05	4	5.28	4.62	ATAR 24#
Norminal Size	Max.	Min.	Max.	Min.	Max.	Min.	Max.	Min.	Max.	Min.	#	Max.	Min.	打 字
	A		H		J		T		M			Depth		

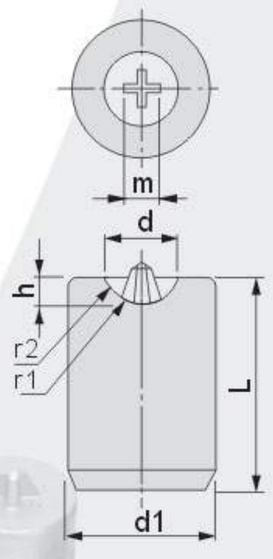

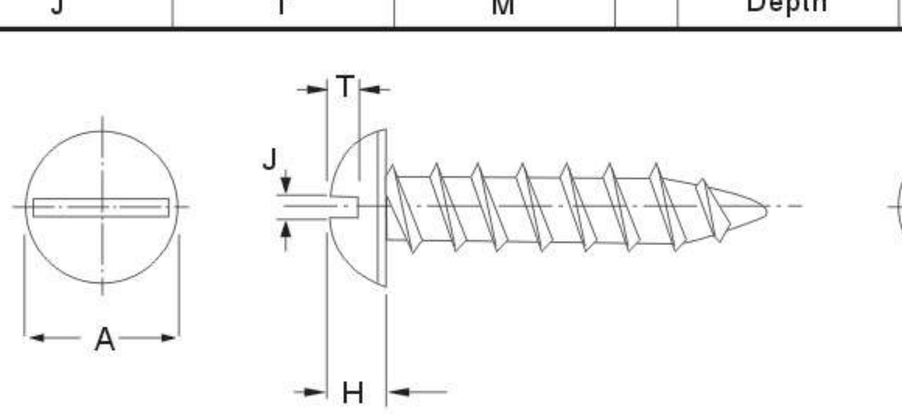

ATAP 自攻丝 盘头(ANSI PAN HEAD TAPPING SCREW)

规 格	头部外径		头深		沟宽		沟深		R	十字头深		十字宽		#	十字深		打 字
	上限	下限	上限	下限	上限	下限	上限	下限		上限	下限	上限	下限		上限	下限	
14	12.09	11.61	3.53	3.20	1.90	1.63	2.16	1.73	2.21	4.29	3.96	7.14	6.81	3	3.66	3.00	ATAP 14#
16	13.41	12.90	3.89	3.53	1.88	1.63	2.36	1.78	2.39	4.75	4.39	7.42	7.09	3	4.01	3.35	ATAP 16#
18	14.71	14.17	4.27	3.89	2.13	1.83	2.54	2.03	2.51	5.21	4.85	8.51	8.18	4	4.01	3.40	ATAP 18#
20	16.03	15.44	4.62	4.22	2.13	1.83	2.74	2.21	3.07	5.66	5.28	8.89	8.56	4	4.39	3.78	ATAP 20#
24	18.64	18.01	5.36	4.90	2.39	2.06	3.12	2.54	3.63	6.58	6.15	9.98	9.65	4	5.41	4.83	ATAP 24#
Norminal Size	Max.	Min.	Max.	Min.	Max.	Min.	Max.	Min.	R	Max.	Min.	Max.	Min.	#	Max.	Min.	打 字
	A		H		J		T			F		M			Depth		

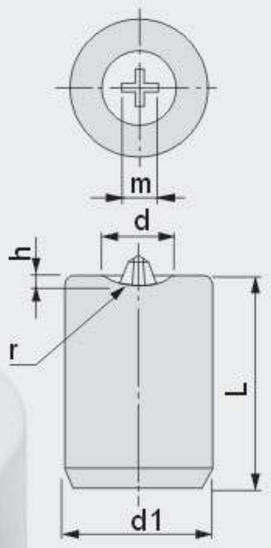

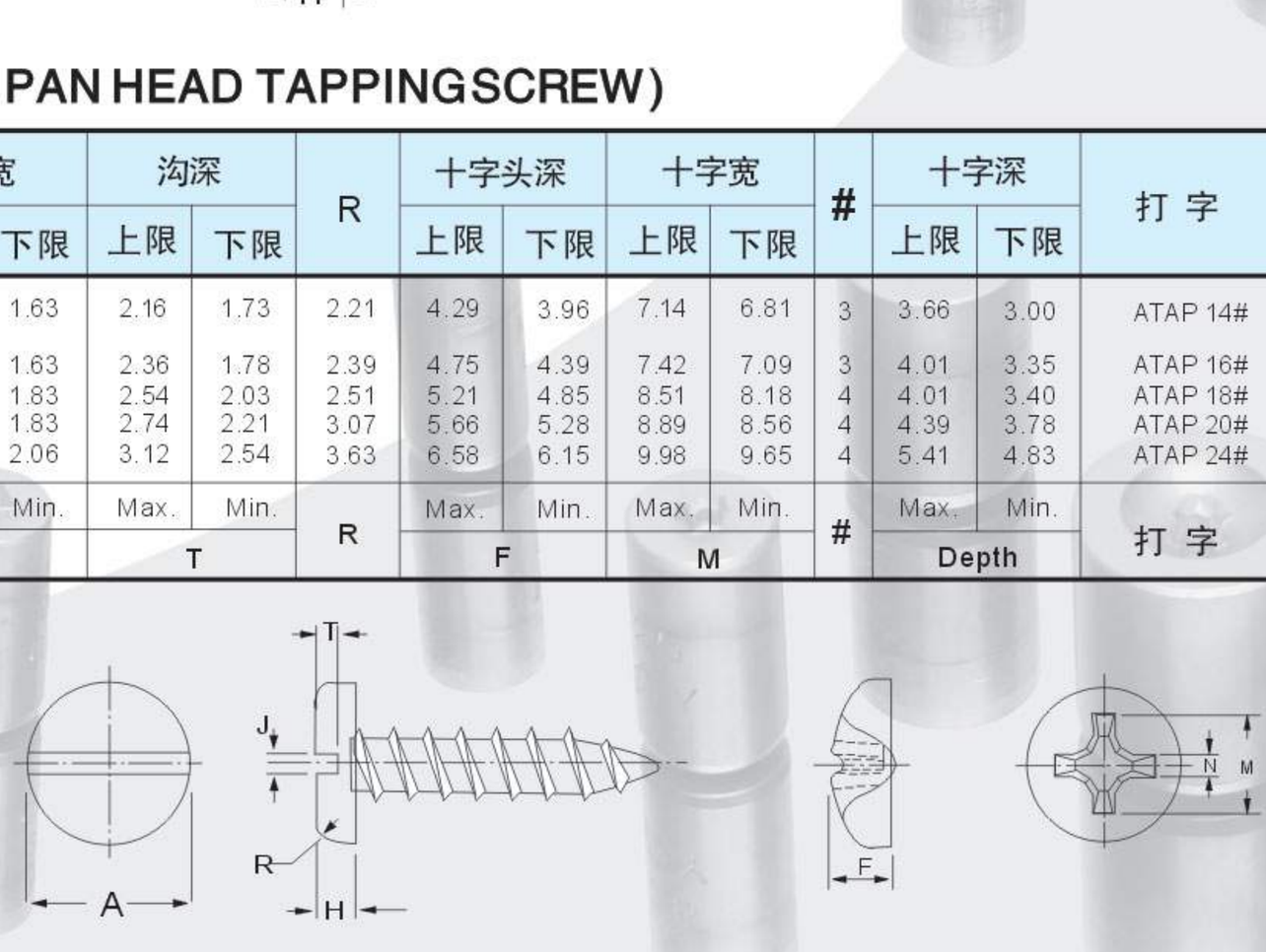

ANSI 美标

AWO 木螺钉半沉头(ANSI OVAL HEAD WOOD SCREW)

规格		TPI	杆径		头部外径		皿深	头深		沟宽		沟深		R	十字宽		#	十字深		打字
			上限	下限	上限	下限		上限	下限	上限	下限	上限	下限		上限	下限		上限	下限	
0	1.52	32	1.63	1.35	3.02	2.51	0.89	1.42	1.04	0.58	0.41	0.76	0.64	0.79	1.88	1.55	0	0.97	0.51	
1	1.85	28	1.96	1.68	3.71	3.12	1.09	1.73	1.32	0.66	0.48	0.97	0.79	0.79	1.96	1.63	0	1.04	0.58	
2	2.18	26	2.29	2.01	4.37	3.73	1.30	2.03	1.60	0.79	0.58	1.14	0.94	0.79	2.84	2.51	1	1.57	1.14	AWO 2#
3	2.51	24	2.62	2.34	5.05	4.34	1.50	2.34	1.85	0.89	0.69	1.32	1.09	0.79	3.15	2.82	1	1.88	1.45	AWO 3#
4	2.84	22	2.95	2.67	5.72	4.95	1.70	2.64	2.13	0.99	0.79	1.50	1.24	0.79	3.45	3.12	1	2.21	1.78	AWO 4#
5	3.18	20	3.28	3.00	6.40	5.59	1.90	2.95	2.41	1.09	0.89	1.70	1.40	1.57	4.01	3.68	2	1.88	1.27	AWO 5#
6	3.51	18	3.61	3.33	7.09	6.20	2.11	3.25	2.67	1.22	0.99	1.88	1.52	1.57	4.52	4.19	2	2.39	1.75	AWO 6#
7	3.84	16	3.94	3.66	7.75	6.81	2.31	3.56	2.95	1.22	0.99	2.06	1.68	1.57	4.80	4.47	2	2.64	2.06	AWO 7#
8	4.17	15	4.27	3.99	8.43	7.42	2.54	3.86	3.20	1.37	1.14	2.24	1.83	1.57	5.21	4.88	2	3.05	2.41	AWO 8#
9	4.50	14	4.60	4.32	9.09	8.03	2.74	4.17	3.48	1.37	1.14	2.41	1.98	1.57	5.49	5.16	2	3.38	2.74	AWO 9#
10	4.83	13	4.93	4.65	9.78	8.64	2.95	4.47	3.76	1.52	1.27	2.62	2.13	1.57	6.63	6.30	3	3.18	2.57	AWO 10#
12	5.49	11	5.59	5.31	11.13	9.88	3.35	5.08	4.29	1.70	1.42	2.97	2.44	1.57	7.19	6.86	3	3.76	3.12	AWO 11#
14	6.15	10	6.25	5.97	12.47	11.10	3.76	5.69	4.83	1.90	1.63	3.35	2.74	2.36	7.75	7.42	3	4.34	3.71	AWO 14#
16	6.81	9	6.91	6.63	13.82	12.32	4.17	6.30	5.38	1.90	1.63	3.71	3.05	2.36	8.43	8.10	3	5.00	4.37	AWO 16#
18	7.47	8	7.57	7.29	15.16	13.56	4.57	6.91	5.92	2.13	1.83	4.06	3.35	2.36	9.68	9.35	4	5.23	4.62	AWO 18#
20	8.13	8	8.23	7.95	16.51	14.78	4.98	7.52	6.45	2.13	1.83	4.44	3.66	2.36	10.16	9.83	4	5.72	5.11	AWO 20#
24	9.45	7	9.55	9.27	19.20	17.25	5.79	8.74	7.54	2.39	2.06	5.18	4.27	2.36	11.07	10.74	4	6.65	6.05	AWO 24#
Norminal Size		TPI	Max.	Min.	Max.	Min.	H	Max.	Min.	Max.	Min.	Max.	Min.	R	Max.	Min.	#	Max.	Min.	打字
			E		A			O		J		T			M			Depth		

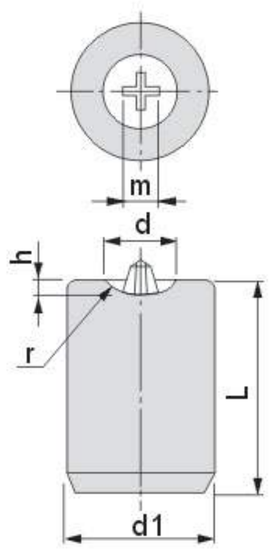

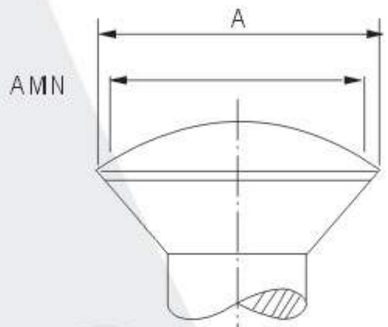

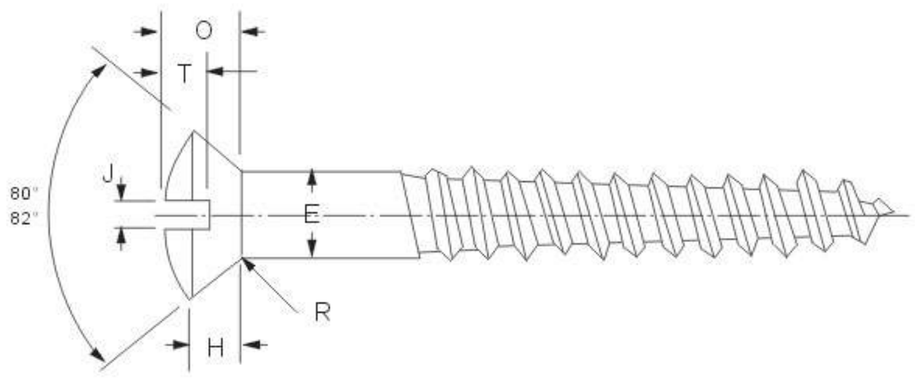

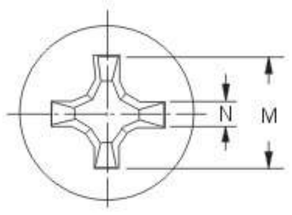

AWR 木螺钉半圆头(ANSI ROUND HEAD WOOD SCREW)

规格		TPI	杆径		头部外径		头深		沟宽		沟深		R	十字宽		#	十字深		打字
			上限	下限	上限	下限	上限	下限	上限	下限	上限	下限		上限	下限		上限	下限	
0	1.52	32	1.63	1.35	2.87	2.51	1.35	1.09	0.58	0.41	0.99	0.74	0.41	1.85	1.52	0	0.89	0.38	
1	1.85	28	1.96	1.68	3.15	3.10	1.55	1.30	0.66	0.48	1.12	0.84	0.41	2.08	1.75	0	1.14	0.66	
2	2.18	26	2.29	2.01	4.11	3.71	1.75	1.50	0.79	0.58	1.22	0.94	0.41	2.90	2.57	1	1.45	0.89	AWR 2#
3	2.51	24	2.62	2.34	4.75	4.29	1.98	1.70	0.89	0.69	1.35	1.02	0.41	3.10	2.77	1	1.68	1.14	AWR 3#
4	2.84	22	2.95	2.67	5.36	4.90	2.18	1.90	0.99	0.79	1.47	1.12	0.41	3.30	2.97	1	1.93	1.42	AWR 4#
5	3.18	20	3.28	3.00	5.99	5.51	2.41	2.11	1.09	0.89	1.60	1.19	0.79	3.91	3.58	2	1.60	0.89	AWR 5#
6	3.51	18	3.61	3.33	6.60	6.10	2.62	2.31	1.22	0.99	1.73	1.30	0.79	4.11	3.78	2	1.85	1.14	AWR 6#
7	3.84	16	3.94	3.66	7.24	6.71	2.82	2.51	1.22	0.99	1.83	1.40	0.79	4.32	3.99	2	2.06	1.40	AWR 7#
8	4.17	15	4.27	3.99	7.85	7.29	3.05	.2.72	1.37	1.14	1.96	1.47	0.79	4.52	4.19	2	2.29	1.63	AWR 8#
9	4.50	14	4.60	4.32	8.48	7.90	3.25	2.92	1.37	1.14	2.08	1.57	0.79	4.72	4.39	2	2.51	1.85	AWR 9#
10	4.83	13	4.93	4.65	9.12	8.48	3.48	3.12	1.52	1.27	2.21	1.65	0.79	4.95	4.62	2	2.74	2.08	AWR 10#
12	5.49	11	5.59	5.31	10.36	9.70	3.89	3.53	1.70	1.42	2.44	1.85	0.79	6.32	5.99	3	2.74	2.08	AWR 12#
14	6.15	10	6.25	5.97	11.61	10.90	4.32	3.94	1.90	1.63	2.69	2.03	1.17	6.73	6.40	3	3.18	2.51	AWR 14#
16	6.81	9	6.91	6.63	12.85	12.09	4.75	4.34	1.90	1.63	2.92	2.21	1.17	7.14	6.81	3	3.61	3.02	AWR 16#
18	7.47	8	7.57	7.29	14.10	13.28	5.18	4.75	2.13	1.83	3.18	2.39	1.17	8.61	8.28	4	3.96	3.33	AWR 18#
20	8.13	8	8.23	7.95	15.34	14.48	5.59	5.16	2.13	1.83	3.40	2.57	1.17	9.04	8.71	4	4.42	3.76	AWR 20#
24	9.45	7	9.55	9.27	17.83	16.87	6.45	5.97	2.39	2.06	3.91	2.95	1.17	9.83	9.50	4	5.28	4.62	AWR 24#
Norminal Size		TPI	Max.	Min.	Max.	Min.	Max.	Min.	Max.	Min.	Max.	Min.	R	Max.	Min.	#	Max.	Min.	打字
			E		A		H		J		T			M			Depth		

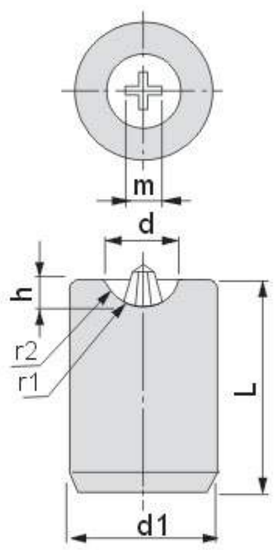

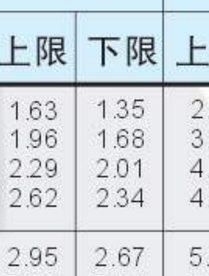

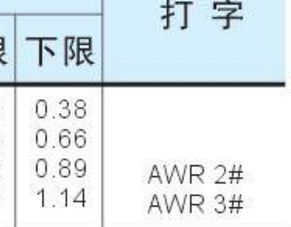

AWF 木螺钉半沉头(ANSI FLAT HEAD WOOD SCREW)

规 格		TPI	杆径		头部外径		头深	沟宽		沟深		R	十字宽		#	十字深		打 字
			上限	下限	上限	下限		上限	下限	上限	下限		上限	下限		上限	下限	
0	1.52	32	1.63	1.35	3.02	2.51	0.89	0.58	0.41	0.38	0.25	0.79	1.75	1.42	0	0.91	0.51	
1	1.85	28	1.96	1.68	3.71	3.12	1.09	0.66	0.48	0.48	0.30	0.79	1.96	1.63	0	1.12	0.71	
2	2.18	26	2.29	2.01	4.37	3.73	1.30	0.79	0.58	0.58	0.38	0.79	2.59	2.26	1	1.42	1.02	AWF 2#
3	2.51	24	2.62	2.34	5.05	4.34	1.50	0.89	0.69	0.69	0.43	0.79	2.72	2.39	1	1.55	1.14	AWF 3#
4	2.84	22	2.95	2.67	5.72	4.95	1.70	0.99	0.79	0.76	0.51	0.79	3.25	2.92	1	2.08	1.68	AWF 4#
5	3.18	20	3.28	3.00	6.40	5.59	1.90	1.09	0.89	0.86	0.56	1.57	3.91	3.58	2	1.90	1.32	AWF 5#
6	3.51	18	3.61	3.33	7.09	6.20	2.11	1.22	0.99	0.97	0.61	1.57	4.42	4.09	2	2.41	1.83	AWF 6#
7	3.84	16	3.94	3.66	7.75	6.81	2.31	1.22	0.99	1.04	0.69	1.57	4.80	4.47	2	2.79	2.21	AWF 7#
8	4.17	15	4.27	3.99	8.43	7.42	2.54	1.37	1.14	1.14	0.74	1.57	5.18	4.85	2	3.18	2.59	AWF 8#
9	4.50	14	4.60	4.32	9.09	8.03	2.74	1.37	1.14	1.24	0.81	1.57	5.44	5.11	2	3.43	2.84	AWF 9#
10	4.83	13	4.93	4.65	9.78	8.64	2.95	1.52	1.27	1.35	0.86	1.57	6.55	6.22	3	3.28	2.69	AWF 10#
12	5.49	11	5.59	5.31	11.13	9.88	3.35	1.70	1.42	1.52	0.99	1.57	7.19	6.86	3	3.91	3.33	AWF 12#
14	6.15	10	6.25	5.97	12.47	11.10	3.76	1.90	1.63	1.73	1.12	2.36	7.70	7.37	3	4.42	3.84	AWF 14#
16	6.81	9	6.91	6.63	13.82	12.32	4.17	1.90	1.63	1.90	1.24	2.36	8.31	7.98	3	5.05	4.47	AWF 16#
18	7.47	8	7.57	7.29	15.16	13.56	4.57	2.13	1.83	2.11	1.37	2.36	9.60	9.27	4	5.33	4.78	AWF 18#
20	8.13	8	8.23	7.95	16.51	14.78	4.98	2.13	1.83	2.29	1.50	2.36	9.98	9.65	4	5.72	5.16	AWF 20#
24	9.45	7	9.55	9.27	19.20	17.25	5.79	2.39	2.06	2.67	1.75	2.36	10.77	10.44	4	6.50	5.94	AWF 24#
Norminal Size		TPI	Max.	Min.	Max.	Min.	H	Max.	Min.	Max.	Min.	R	Max.	Min.	#	Max.	Min.	打 字
			E		A			J		T			M			Depth		

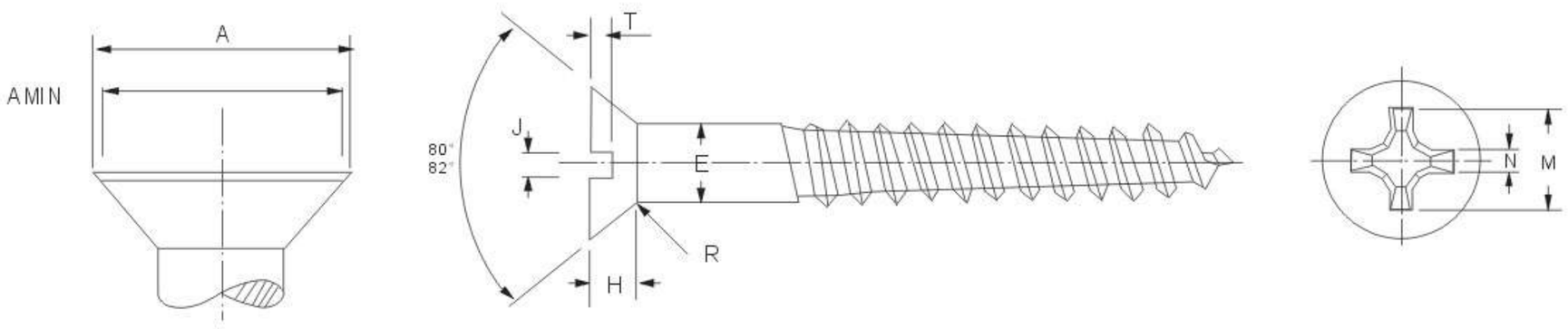

AUF 机丝 自攻丝底切沉头(ANSI UNDERCUTHEAD MACHINE & TAPPING SCREW)

规 格		头部外径		头深		沟宽		沟深		冲模间隙			十字宽		#	十字深		打 字
		上限	下限	上限	下限	上限	下限	上限	下限	上限	下限		上限	下限		上限	下限	
0	1.52	3.02	2.51	0.64	0.46	0.58	0.41	0.28	0.18	**	**	**	1.75	1.42	0	0.91	0.51	
1	1.85	3.71	3.12	0.79	0.58	0.66	0.48	0.36	0.23	**	**	**	1.96	1.63	0	1.12	0.71	
2	2.18	4.37	3.73	0.91	0.71	0.79	0.58	0.41	0.28	0.74	0.43	3.15	2.41	2.08	1	1.24	0.84	AUF 2#
3	2.51	5.05	4.34	1.07	0.84	0.89	0.69	0.48	0.30	0.79	0.46	3.76	2.59	2.26	1	1.42	1.02	AUF 3#
4	2.84	5.72	4.95	1.19	0.97	0.99	0.79	0.56	0.36	0.81	0.48	4.37	2.97	2.64	1	1.80	1.40	AUF 4#
5	3.18	6.40	5.59	1.35	1.09	1.09	0.89	0.61	0.41	0.86	0.51	4.98	3.25	2.92	1	2.08	1.68	AUF 5#
6	3.51	7.09	6.20	1.50	1.22	1.22	0.99	0.69	0.43	0.91	0.53	5.59	3.71	3.38	2	1.70	1.12	AUF 6#
7	3.84	7.75	6.81	1.63	1.35	1.22	0.99	0.76	0.48	0.94	0.56	6.17	3.91	3.58	2	1.90	1.32	AUF 7#
8	4.17	8.43	7.42	1.78	1.47	1.37	1.14	0.81	0.53	0.99	0.58	6.78	4.42	4.09	2	2.41	1.83	AUF 8#
10	4.83	9.78	8.64	2.06	1.73	1.52	1.27	0.94	0.61	1.07	0.64	7.95	4.80	4.47	2	2.79	2.21	AUF 10#
12	5.49	11.13	9.88	2.34	1.98	1.70	1.42	1.09	0.71	1.14	0.69	9.19	5.92	5.59	3	2.64	2.06	AUF 12#
1/4	6.35	12.88	11.48	2.72	2.34	1.90	1.63	1.27	0.81	1.27	0.74	10.77	6.35	6.02	3	3.02	2.44	AUF 1/4
5/16	7.94	16.13	14.43	3.40	2.95	2.13	1.83	1.57	1.04	1.45	0.86	13.69	8.05	7.72	4	3.76	3.20	AUF 5/16
3/8	9.53	19.35	17.40.	4.09	3.56	2.39	2.06	1.90	1.24	1.65	0.99	16.59	9.27	8.94	4	4.98	4.42	AUF 3/8
7/16	11.11	20.62	18.36.	3.96	3.38	2.39	2.06	1.83	1.14	1.85	1.12	17.53	9.98	9.65	4	5.72	5.16	AUF 7/16
1/2	12.70	22.23	19.68	3.96	3.30	2.69	2.31	1.83	1.17	2.06	1.24	18.77	10.39	10.05	4	6.12	5.56	AUF 1/2
Norminal Size		Max.	Min.	Max.	Min.	Max.	Min.	Max.	Min.	Max.	Min.	G	Max.	Min.	#	Max.	Min.	打 字
		A		H		J		T		F			M			Depth		

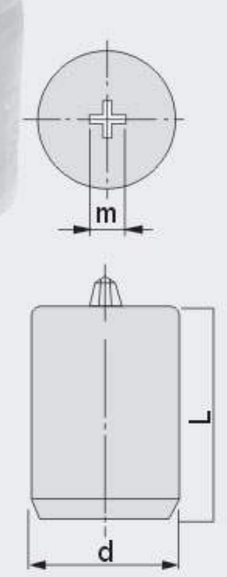

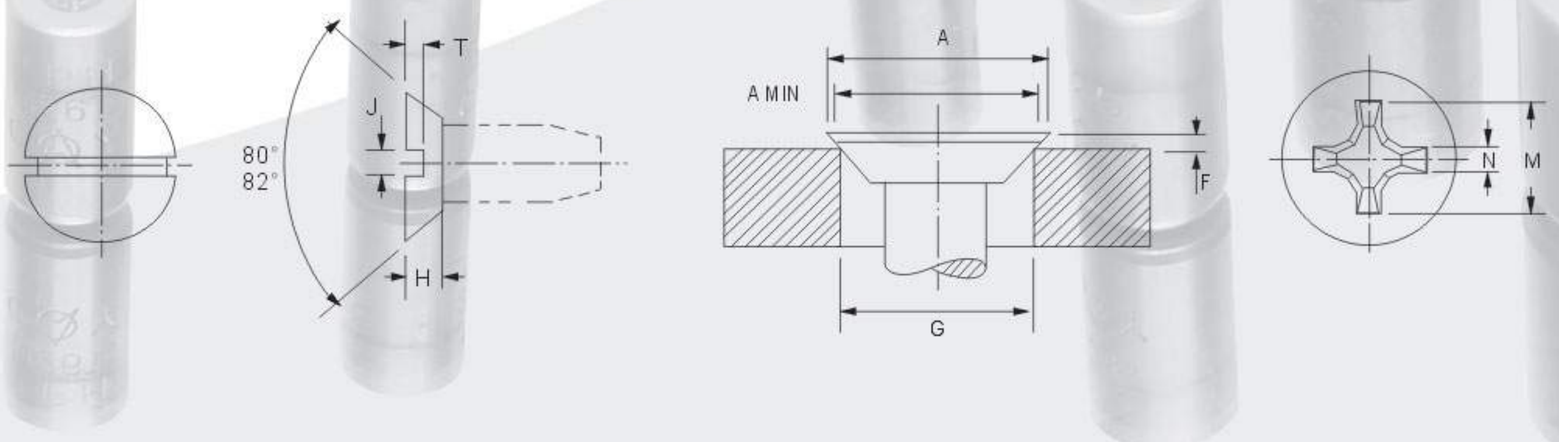

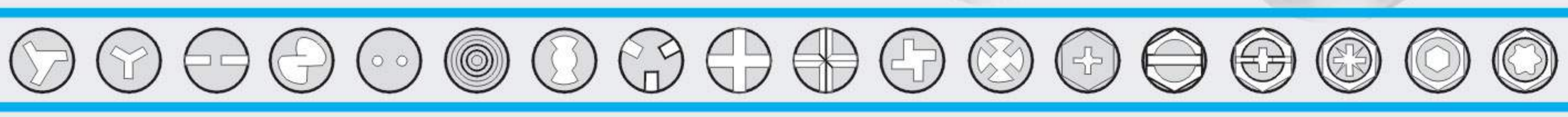

POZI 米字规格对照表

美标机丝　自攻丝ANSI MACHINE & TAPPING

规　格	#2	#3	#4	#5	#6	#7	#8	#10	#12	1/4
FLAT	1Z-10	1Z-20	1Z-30	2Z-10	2Z-11	2Z-60	2Z-30	2Z-40	3Z-20	3Z-30
OVAL	1Z-40	1Z-50	1Z-60	2Z-70	2Z-80	2Z-140	2Z-120	2Z-130	3Z-110	3Z-120
ROUND			1Z-440	2Z-300	2Z-150	2Z-160	2Z-170	2Z-190	3Z-160	3Z-190
PAN	1Z-130	1Z-140	1Z-150	2Z-200	2Z-210	2Z-220	2Z-230	2Z-250	3Z-210	3Z-220
TRUSS	1Z-1000	1Z-190	1Z-1020	2Z-1030	2Z-3210	2Z-3220	2Z-3230	2Z-3240	3Z-1670	3Z-1680
BINDING	1Z-630	1Z-640	1Z-620	2Z-1440	2Z-1330		2Z-1450	2Z-1430	3Z-960	3Z-970
FILLISTER	1Z-130	1Z-140	1Z-150	2Z-3460	2Z-210	2Z-220	2Z-230	2Z-250	3Z-210	3Z-220

美标木螺标ANSI WOOD

规　格	#2	#3	#4	#5	#6	#7	#8	#9	#10	#12	1/4
FLAT	1Z-10	1Z-20	1Z-30	2Z-10	2Z-11	2Z-30	2Z-40	2Z-50	3Z-10	3Z-30	3Z-40
OVAL	1Z-40	1Z-50	1Z-60	2Z-70	2Z-80	2Z-90	2Z-100	2Z-110	3Z-60	3Z-80	3Z-90
ROUND				2Z-300	2Z-150	2Z-160	2Z-170		2Z-190	3Z-160	3Z-170

德标机螺钉DIN MACHINE

规　格	M2	M2.5	M3	M3.5	M4	M5	M6	M8	M10
F　DIN965		1Z-20	1Z-540	2Z-10	2Z-48	2Z-60	3Z-850	4Z-1060	4Z-10
O　DIN966		1Z-22	1Z-14	2Z-16	2Z-18	2Z-22	3Z-14	4Z-19	4Z-85
L　DIN7985		1Z-21	1Z-23	2Z-47	2Z-35	2Z-37	3Z-220	4Z-19	4Z-86

德标自攻钉DIN TAPPING

规　格	2.2	2.9	3.5	3.9	4.2	4.8	5.5	6.3
F　DIN7982	1Z-10	1Z-540	2Z-48	2Z-11	2Z-60	2Z-40	3Z-11	3Z-30
O　DIN7983	1Z-11	1Z-13	2Z-15	2Z-17	2Z-18	2Z-21	3Z-12	3Z-15
P　DIN7981	1Z-130	1Z-150	2Z-210	2Z-220	2Z-230	2Z-250	3Z-210	3Z-220

德标木螺钉DIN WOOD

规　格	2.5	3	3.5	4	4.5	5	5.5	6	7	8
F　DIN7997	1Z-540	1Z-30	2Z-48	2Z-60	2Z-76	2Z-75	3Z-11	3Z-20	3Z-30	4Z-1060
O　DIN7995	1Z-22	1Z-14	2Z-16	2Z-18	2Z-21	2Z-22	3Z-12	3Z-14	3Z-17	4Z-19
R　DIN7996	1Z-130	1Z-150	2Z-210	2Z-220	2Z-230	2Z-250	3Z-210	3Z-220	3Z-1850	

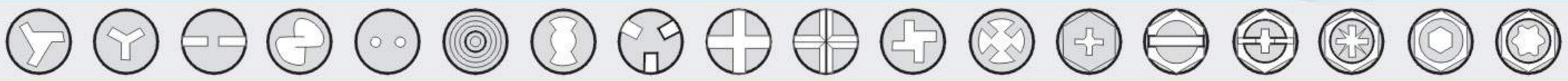

POZI 米字 DIN 规格对照表

德标沉头机螺钉DIN 965 (DIN FLAT HEAD MACHINE SCREW)

POZI	规 格	Q	
1Z-20	M2.5	1.47	1.40
1Z-540	M3.0	1.73	1.65
2Z-10	M3.5	1.80	1.65
2Z-48	M4.0	2.06	1.90
2Z-60	M5.0	2.51	2.36
3Z-850	M6.0	2.92	2.77
4Z-1060	M8.0	4.32	4.17
4Z-10	M10.0	5.23	5.08

德标盘头自攻钉DIN 7981 (DIN PAN HEAD TAPPING SCREW)

POZI	规 格	Q	
1Z-130	M2.2	1.35	1.27
1Z-150	M2.9	1.83	1.75
2Z-210	M3.5	1.93	1.78
2Z-220	M3.9	2.16	2.01
2Z-230	M4.2	2.34	2.18
2Z-250	M4.8	2.74	2.59
3Z-210	M5.5	2.97	2.82
3Z-220	M6.3	3.48	3.33

德标半沉头机螺钉DIN 7983 (DIN OVAL HEAD TAPPING SCREW)

POZI	规 格	Q	
1Z-11	M2.2	1.35	1.27
1Z-13	M2.9	2.08	2.01
2Z-15	M3.5	2.34	2.18
2Z-17	M3.9	2.46	2.31
2Z-18	M4.2	2.72	2.56
2Z-21	M4.8	3.15	3.00
3Z-12	M5.5	3.38	3.22
3Z-15	M6.3	3.86	3.71

德标半沉头木螺钉DIN 7995 (DIN OVAL WOOD SCREW)

POZI	规 格	Q	
1Z-22	M2.5	1.75	1.68
1Z-14	M3.0	2.08	2.01
2Z-16	M3.5	2.39	2.24
2Z-18	M4.0	2.72	2.56
2Z-21	M4.5	3.15	3.00
2Z-22	M5.0	3.35	3.20
3Z-12	M5.5	3.38	3.22
3Z-14	M6.0	3.76	3.61
3Z-17	M7.0	4.80	4.65
4Z-19	M8.0	4.52	4.37

德标半沉头机螺钉DIN 966 (DIN OVAL HEAD MACHINE SCREW)

POZI	规 格	Q	
1Z-22	M2.5	1.75	1.68
1Z-14	M3.0	2.08	2.01
2Z-16	M3.5	2.39	2.24
2Z-18	M4.0	2.72	2.56
2Z-22	M5.0	3.35	3.20
3Z-14	M6.0	3.76	3.61
4Z-19	M8.0	4.52	4.37
4Z-85	M10.0	5.74	5.59

德标沉头机螺钉DIN 7982 (DIN FLAT HEAD TAPPING SCREW)

POZI	规 格	Q	
1Z-10	M2.2	1.35	1.27
1Z-540	M2.9	1.73	1.65
2Z-48	M3.5	2.06	1.90
2Z-11	M3.9	2.31	2.16
2Z-60	M4.2	2.51	2.36
3Z-40	M4.8	3.10	2.95
4Z-11	M5.5	3.18	3.02
4Z-30	M6.3	3.84	3.68

德标球面圆柱头机螺钉DIN 7985 (DIN FILLISTER HEAD MACHINE SCREW)

POZI	规 格	Q	
0Z-3	M2.0	1.42	1.35
1Z-21	M2.5	1.62	1.45
1Z-23	M3.0	1.93	1.85
2Z-47	M3.5	2.11	1.96
2Z-35	M4.0	2.36	2.21
2Z-37	M5.0	3.10	2.95
3Z-220	M6.0	3.48	3.33
4Z-19	M8.0	4.52	4.37
4Z-86	M10.0	5.69	5.54

德标沉头木螺钉DIN 7997 (DIN FLAT WOOD SCREW)

POZI	规 格	Q	
1Z-540	M2.5	1.73	1.65
1Z-30	M3.0	2.01	1.93
2Z-48	M3.5	2.06	1.90
2Z-60	M4.0	2.51	2.36
2Z-76	M4.5	2.92	2.77
2Z-75	M5.0	3.45	3.30
3Z-11	M5.5	3.18	3.02
3Z-20	M6.0	3.45	3.30
3Z-30	M7.0	3.84	4.68
4Z-1060	M8.0	4.32	4.17

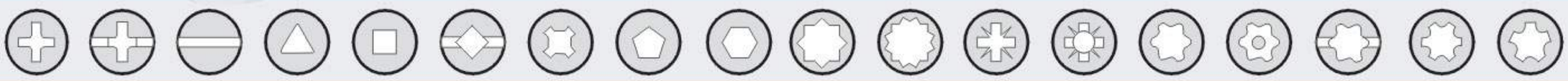

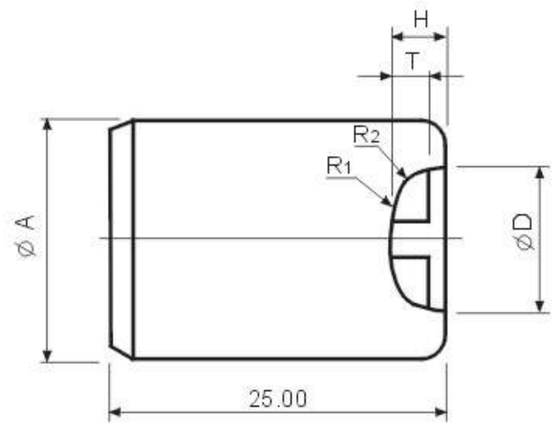

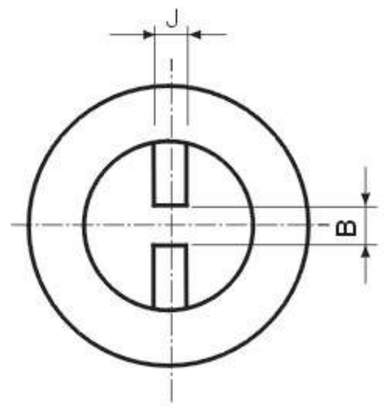

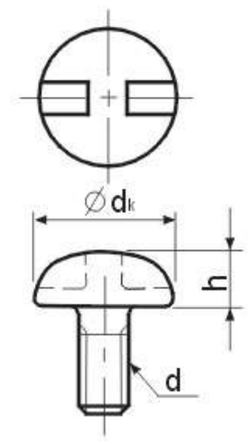

JPHT H-TYPE LCM. JIS PAN HEAD 日标工字槽盘头

d（公称规格）	冲头尺寸						螺丝尺寸			
	D +0.10 -0	H ±0.05	J ±0.05	T ±0.05	B（间距）	A	dK MAX	dK MIN.	hMAX.	hMIN.
M20	3.50	1.20	0.75	0.75	0.70	12	3.50	3.10	1.40	1.20
M23	4.00	1.40	0.80	0.85	0.80	12	4.00	3.60	1.60	1.40
M26	4.50	1.40	1.00	1.00	0.90	12	4.50	4.10	1.80	1.60
M30	5.50	1.70	1.20	1.25	1.00	12	5.50	5.00	2.15	1.85
M35	6.00	1.90	1.25	1.35	1.50	12	6.00	5.50	2.45	2.15
M40	7.00	2.20	1.40	1.50	1.70	14	7.00	6.50	2.75	2.45
M45	8.00	2.50	1.50	1.75	1.80	14	8.00	7.40	3.05	2.75
M50	9.00	2.80	1.70	2.00	1.90	14	9.00	8.40	3.45	3.15

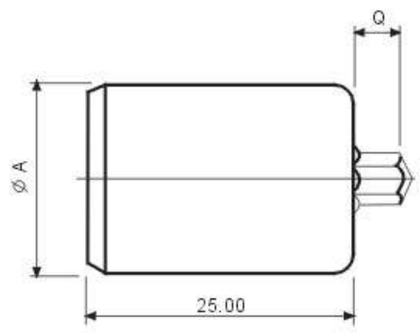

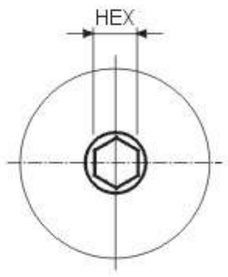

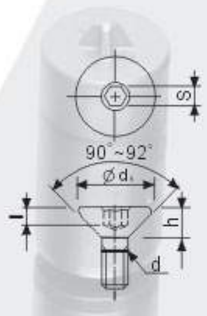

DF6H (公制) DIN 7991内六角沉头HEX. DIN 7991 FLAT HEAD

螺丝头型尺寸参照DIN 7991标准. HEAD STYLES & SIZE REFER TO DIN 7991

d（公称规格）	冲头尺寸			螺丝尺寸					
	HEX（公称对边）	Q +0.05 -0	A	dK MAX.	dK MIN.	hMAX.	S MAX.	S MIN.	l MAX.
M2.0	1.30	0.70	12	4.00	3.70	1.20	1.38	1.32	0.75
M2.5	1.50	0.75	12	5.00	4.70	1.50	1.58	1.52	0.80
M3.0	2.00	1.15	12	6.00	5.70	1.70	2.10	2.02	1.20
M4.0	2.50	1.75	12	8.00	7.64	2.30	2.60	2.52	1.80
M5.0	3.00	2.25	14	10.00	9.64	2.80	3.10	3.02	2.30
M6.0	4.00	2.45	14	12.00	11.57	3.30	4.12	4.02	2.50
M8.0	5.00	3.40	18	16.00	15.57	4.40	5.14	5.02	3.50
M10.0	6.00	4.30	23	20.00	19.48	5.50	6.14	6.02	4.40
M12.0	8.00	4.50	30	24.00	23.48	6.50	8.175	8.025	4.60

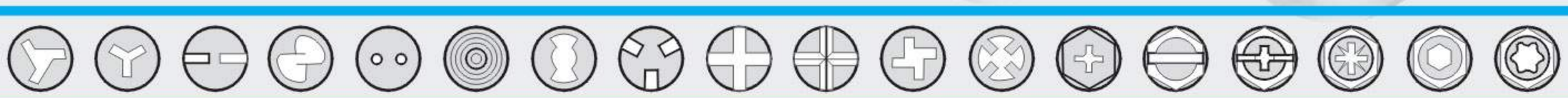

AFSQ (英制) 美标方槽沉头SQUARE ANSI FLAT HEAD

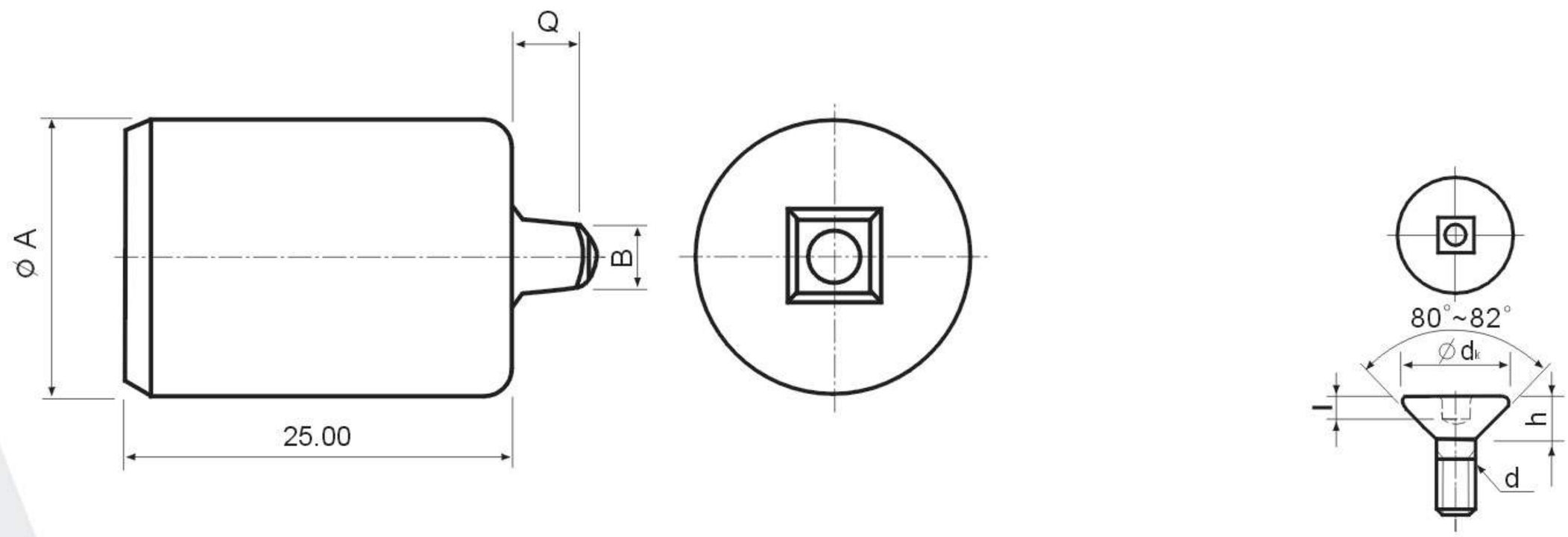

螺丝头型尺寸参照ANSI B18.6.3/ANSI B18.6.4标准 HEAD STYLE & SIZE REFER TO ANSI B18.6.3/ ANSI B18.6.4

d（公称规格）	槽深等级	冲头尺寸				螺丝尺寸				
		BREF.（方孔对边）	$Q^{+0.05}_{-0}$	A	PUNCH	dK MAX.	dK MIN.	hREF.	l MAX.	lMIN.
#3	-01	1.78	0.95	12	0	5.05	4.34	1.50	1.10	0.75
#4	-01	1.78	1.00	12		5.72	4.95	1.70	1.10	0.75
#5	-13	2.30	1.50	12	1	6.40	5.59	1.90	1.60	1.15
#6	-14	2.30	1.80	12		7.09	6.20	2.11	1.90	1.55
#7	-15	2.30	2.10	12		7.75	6.81	2.31	2.20	1.55
#6	-24	2.85	1.60	12	2	7.09	6.20	2.11	1.70	1.40
#7	-25	2.85	1.80	12		7.75	6.81	2.31	1.90	1.40
#8	-26	2.85	2.00	12		8.43	7.42	2.54	2.10	1.80
#10	-27	2.85	2.25	14		9.78	8.64	2.95	2.40	1.80
#12	-32	3.36	1.95	18		11.13	9.88	3.35	2.10	1.30
#12	-33	3.36	2.25	18	3	11.13	9.88	3.35	2.40	1.50
1/4	-34	3.36	2.60	18		12.88	11.48	3.89	2.70	1.90
5/16	-41	4.84	3.30	23	4	16.13	14.43	4.85	3.40	2.40
3/8	-42	4.84	3.50	23		19.35	17.40	5.84	3.60	2.40

JF6L (公制)　日标梅花槽沉头SIX-LOBE JIS FLAT HEAD

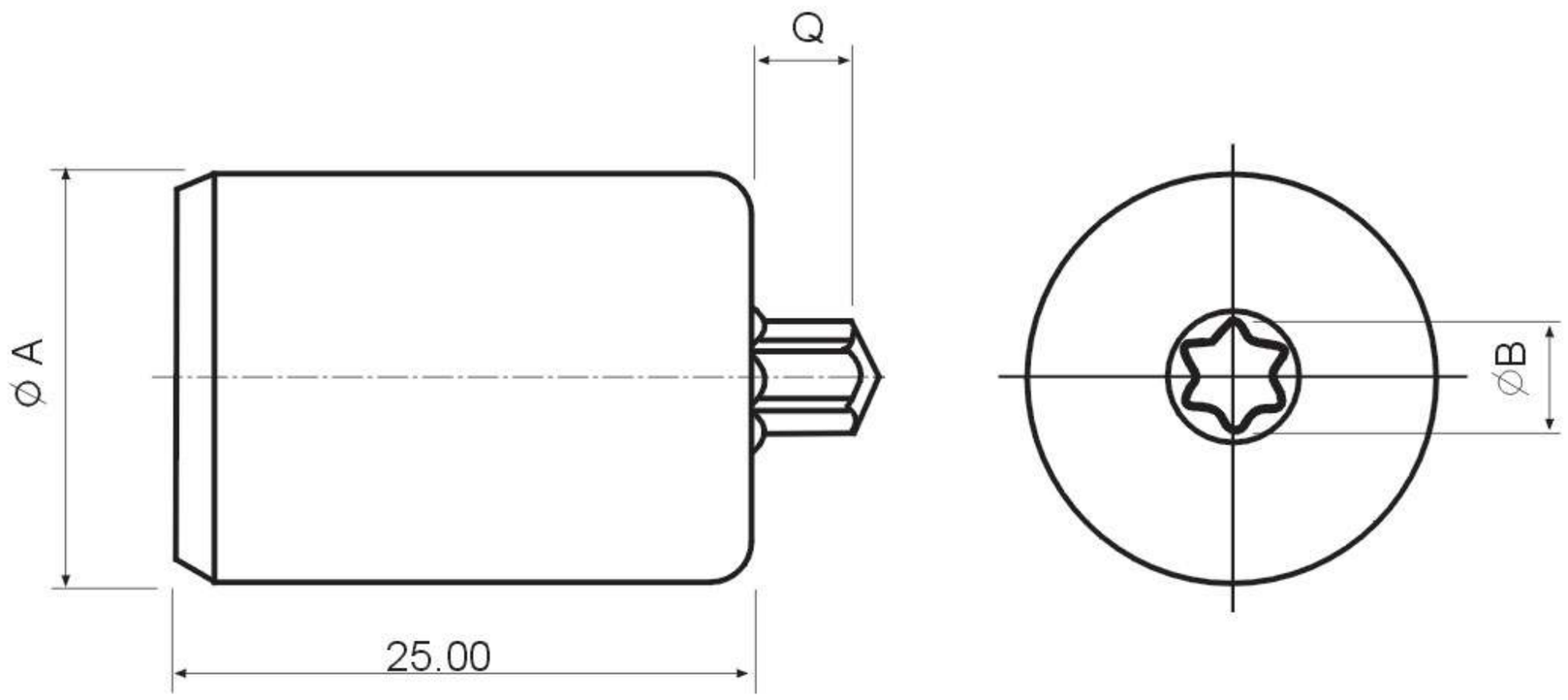

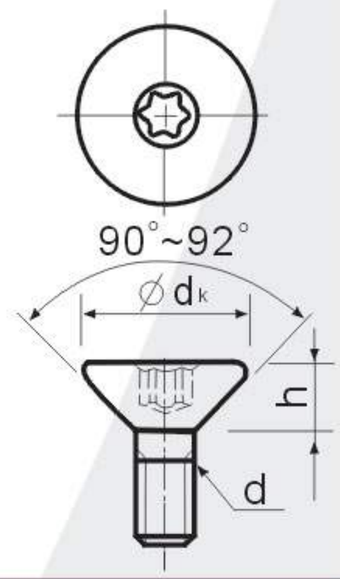

螺丝头型尺寸参照JIS B1111标准.HEAD STYLE & SIZE PEFET TO JIS B1111

d（公称规格）	SLX-LOBE（梅花槽型）	冲头尺寸			螺丝尺寸			
		B	$Q^{+0.05}_{-0}$	A	d_K MAX.	d_K MIN.	h MAX.	h MIN.
	T5	1.48	0.60	12				
M20	T6	1.75	0.80	12	4.00	3.60	1.20	1.00
	T7	2.06	0.80	12				
M26	T8	2.39	1.00	12	5.20	4.80	1.50	1.30
	T9	2.57	1.10	12				
M30	T10	2.82	1.20	12	6.00	5.50	1.75	1.45
M35	T15	3.35	1.40	12	7.00	6.50	2.00	1.70
M40	T20	3.94	1.60	14	8.00	7.50	2.30	2.00
M50	T25	4.52	1.80	14	10.00	9.40	2.80	2.50
	T27	5.08	2.00	18				
M60	T30	5.63	2.20	18	12.00	11.30	3.40	3.00
M80	T40	6.76	2.60	23	16.00	15.20	4.40	4.00

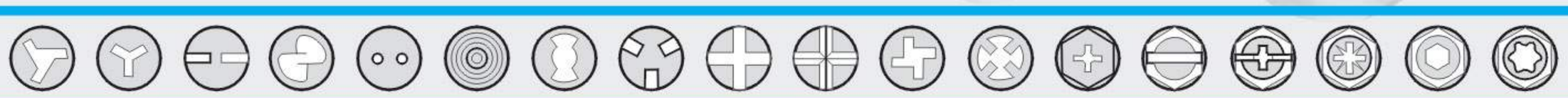

AF6L (英制) 美标梅花槽沉头SIX-LOBE ANSI FLAT HEAD

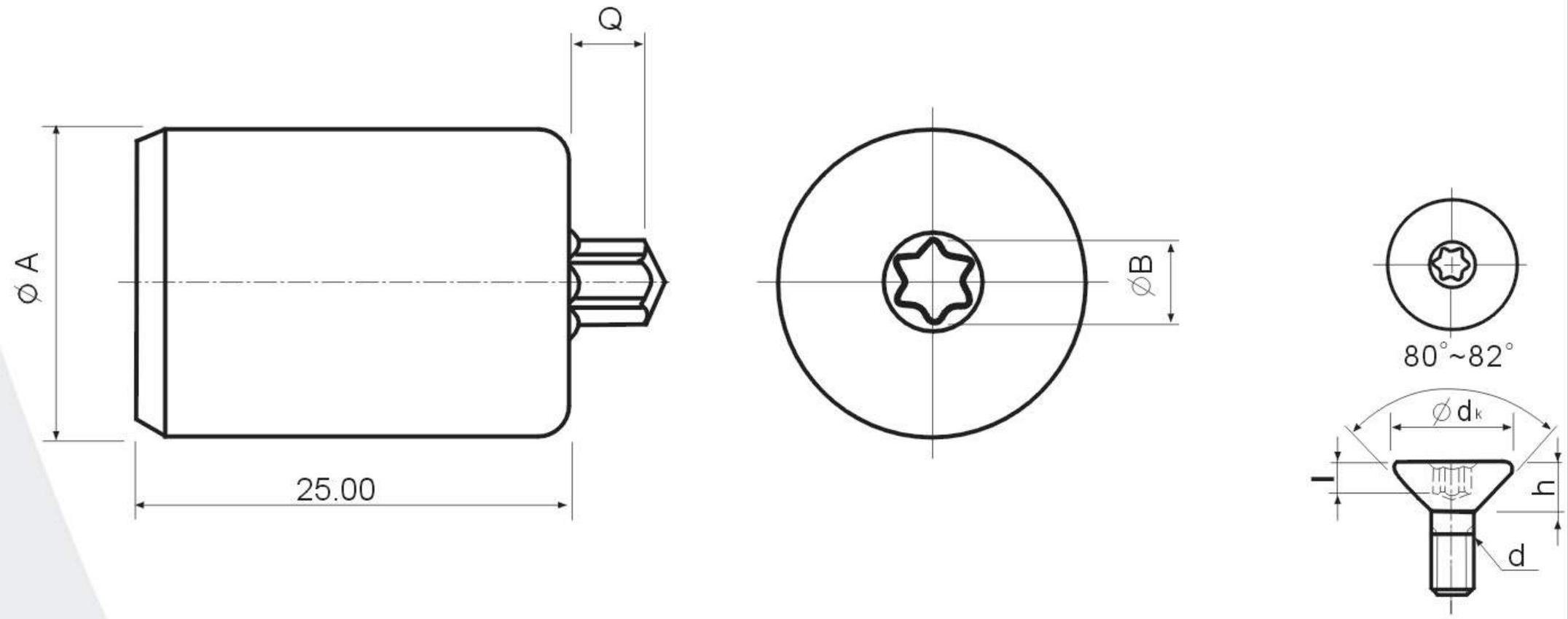

螺丝头型尺寸参照ANSI B18.6.3/ANSI B18.6.4标准.HEAD STYLE & SIZE PEFER TO ANSI B18.6.3/ANSI B18.6.4

d（公称规格）	SLX -LOBE（梅花槽型）	冲头尺寸			螺丝尺寸			
		B	$Q^{+0.05}_{-0}$	A	$d_{K\,MAX.}$	$d_{K\,MIN.}$	$h_{REF.}$	$l_{MIN.}$
	T5	1.48	0.60	12				
#2	T6	1.75	0.80	12	4.37	3.73	1.30	0.43
	T7	2.06	0.80	12				
#4	T8	2.39	1.00	12	5.72	4.95	1.70	0.71
	T9	2.57	1.00	12				
#6	T10	2.82	1.20	12	7.09	6.20	2.11	0.89
#8	T15	3.35	1.30	12	8.43	7.42	2.54	1.02
#10	T20	3.94	1.60	14	9.78	8.64	2.95	1.27
#12	T25	4.52	1.70	14	11.13	9.88	3.35	1.40
1/4	T27	5.08	2.20	18	12.88	11.48	3.89	1.91
	T30	5.63	2.50	18				
5/16	T40	6.76	2.70	23	16.13	14.43	4.85	2.21

AP6L (英制) 美标梅花槽盘头SIX-LOBE ANSI PAN HEAD

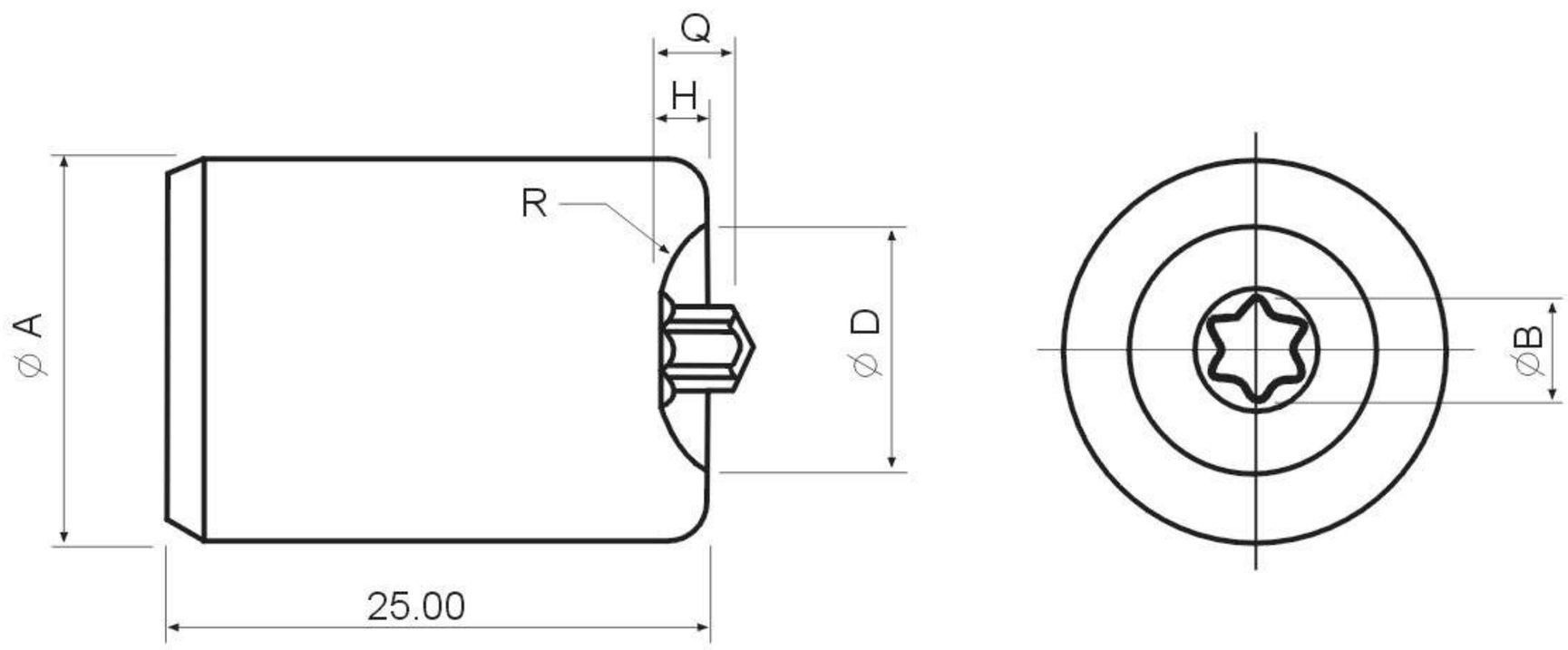

螺丝头型尺寸参照 ANSI B18.6.3/ ANSI B18.6.4标准.HEAD STYLE & SIZE REFER TO ANSI B18.6.3/ANSI B18.6.4

d（公称规格）	SLX-LOBE（梅花槽型）	冲头尺寸						螺丝尺寸				
		B	$D^{+0.10}_{-0}$	$H^{+0}_{-0.10}$	$R_{REF.}$	$Q^{+0.05}_{-0}$	A	$d_{K\,MAX.}$	$d_{K\,MIN.}$	h MAX.	h MIN.	$l_{MIN.}$
#2	T8	2.39	4.24	0.70	2.54	0.90	12	4.24	3.94	1.57	1.35	0.76
#3	T8	2.39	4.90	0.90	3.00	1.00	12	4.90	4.57	1.80	1.57	0.84
#4	T10	2.82	5.56	1.00	3.40	1.05	12	5.56	5.21	2.03	1.78	0.89
#5	T10	2.82	6.22	1.20	3.80	1.30	12	6.22	5.87	2.26	2.01	1.14
#6	T15	3.35	6.86	1.30	4.10	1.30	12	6.86	6.50	2.46	2.21	1.14
#8	T20	3.94	8.18	1.40	5.20	1.55	14	8.18	7.77	2.92	2.67	1.40
#10	T25	4.52	9.47	1.70	6.00	1.95	14	9.47	9.07	3.38	3.10	1.78
#12	T27	5.08	10.80	2.00	6.80	2.00	18	10.80	10.34	3.84	3.53	1.78
1/4	T30	5.63	12.50	2.30	8.00	2.30	23	12.50	12.01	4.45	4.11	2.16

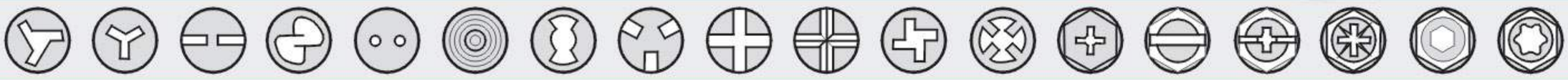

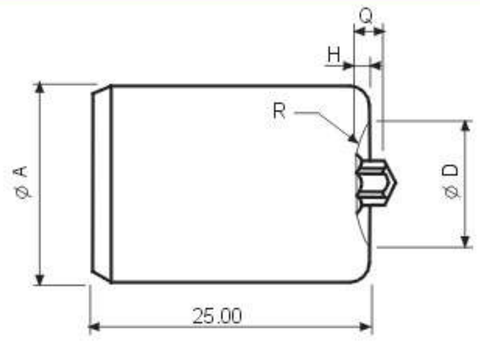

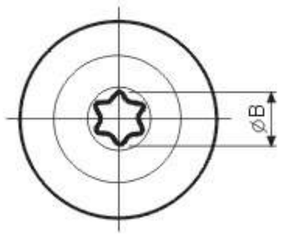

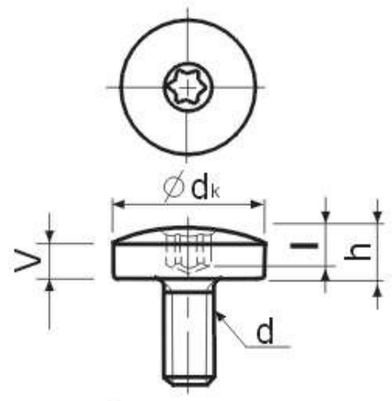

DL6L (公制) 德标 7985 梅花槽球面圆柱头SIX-LOBE DIN7985 FILLISTER HEAD

螺丝头型尺寸参照DIN 7985标准.REFERENCE TO DIN 7985

d（公称规格）	SLX-LOBE（梅花槽型）	冲头尺寸						螺丝尺寸					
		B	$D^{+0.10}_{-0}$	$H^{+0}_{-0.10}$	R_{REF}	$Q^{+0.05}_{-0}$	A	$d_{K\,MAX.}$	$d_{K\,MIN.}$	$h_{\,MAX.}$	$h_{\,MIN.}$	$V_{REF.}$	$l_{MIN.}$
M20	T6	1.75	4.00	0.50	3.40	0.90	12	4.00	3.70	1.72	1.48	1.10	0.70
M25	T8	2.39	5.00	0.70	3.90	1.10	12	5.00	4.70	2.12	1.88	1.30	0.90
M30	T10	2.82	6.00	0.80	4.70	1.20	12	6.00	5.70	2.52	2.28	1.60	1.00
M35	T15	3.35	7.00	0.80	6.10	1.45	12	7.00	6.64	2.82	2.58	1.90	1.20
M40	T20	3.94	8.00	1.10	5.80	1.70	14	8.00	7.64	3.25	2.95	2.00	1.40
M50	T25	4.52	10.00	1.30	8.00	1.90	18	10.00	9.64	3.95	3.65	2.50	1.60
M60	T30	5.63	12.00	1.60	8.50	2.30	18	12.00	11.57	4.75	4.45	3.00	2.00
M80	T45	7.92	16.00	2.30	11.70	3.20	23	16.00	15.57	6.15	5.85	3.70	2.90

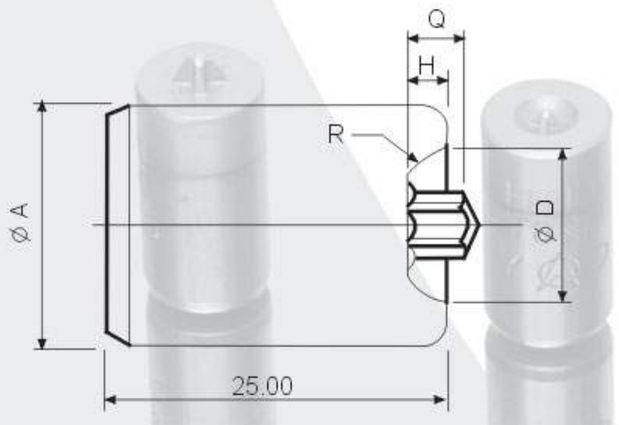

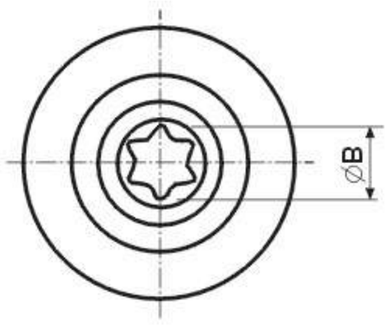

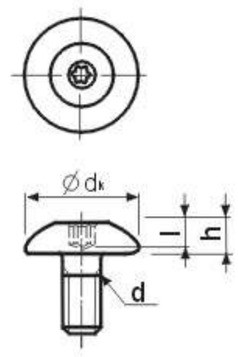

BT6L (公制) ISO7380 梅花槽纽扣头SIX-LOBE ISO 7380 BUTTON HEAD

螺丝头型尺寸参照ISO7380标准.REFERENCE TO ISO7380

d（公称规格）	SLX-LOBE（梅花槽型）	冲头尺寸						螺丝尺寸				
		B	$D^{+0.10}_{-0}$	$H^{+0}_{-0.10}$	$R_{REF.}$	$Q^{+0.05}_{-0}$	A	$d_{K\,MAX.}$	$d_{K\,MIN.}$	$h_{\,MAX.}$	$h_{\,MIN.}$	$l_{MIN.}$
M2.0	T6	1.75	3.60	0.96	1.80	0.75	12	3.50	3.30	1.30	1.16	0.65
M2.5	T8	2.39	4.80	1.16	2.50	0.90	12	4.70	4.50	1.50	1.36	0.75
M3.0	T10	2.82	5.80	1.20	3.20	0.95	12	5.70	5.40	1.65	1.40	0.80
M4.0	T20	3.94	7.80	1.75	4.20	1.30	14	7.60	7.24	2.20	1.95	1.15
M5.0	T25	4.52	9.70	2.20	5.30	1.55	18	9.50	9.14	2.75	2.50	1.41
M6.0	T30	5.63	10.70	2.60	5.60	1.85	18	10.50	10.07	3.30	3.00	1.65
M8.0	T40	6.76	14.20	3.70	7.50	2.55	23	14.00	13.57	4.40	4.10	2.35
M10.0	T50	8.94	17.70	4.70	9.30	2.75	30	17.50	17.07	5.50	5.20	2.55

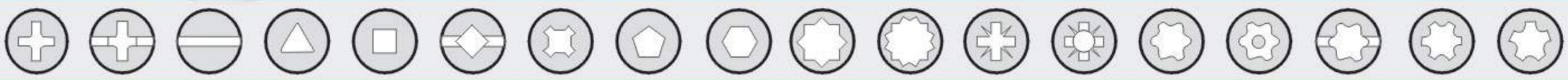

BT6L (英制) 美标梅花槽纽扣头SIX-LOBE ANSI BUTTON HEAD

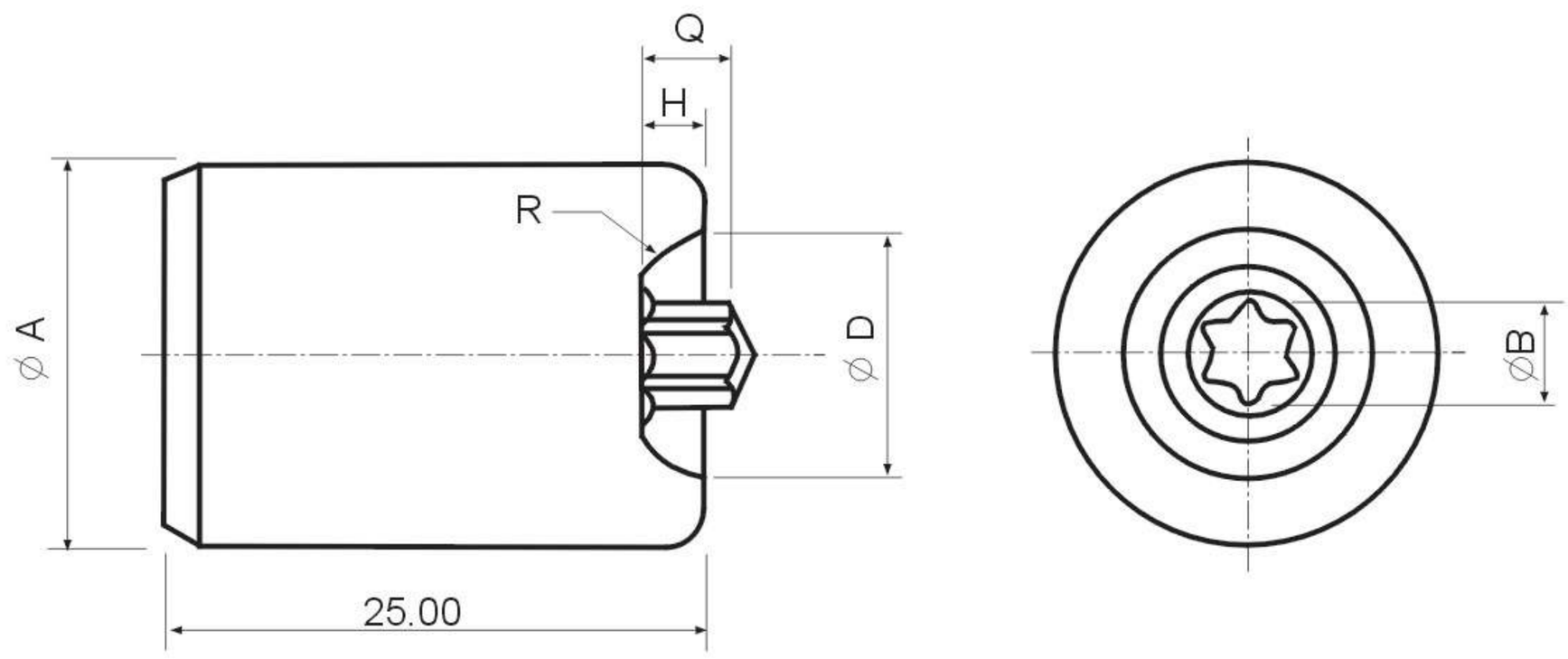

螺丝头型尺寸参照ANSI B18.3标准.REFERENCE TO ANSI B 18.3

d（公称规格）	SLX-LOBE（梅花槽型）	冲头尺寸						螺丝尺寸				
		B	$D^{+0.10}_{-0}$	$H^{+0}_{-0.10}$	RREF.	$Q^{+0.05}_{-0}$	A	dK MAX.	dK MIN.	h MAX.	h MIN.	lMIN.
#2	T6	1.75	4.27	0.80	2.60	0.66	12	4.17	3.91	1.17	0.97	0.56
#4	T8	2.39	5.51	1.10	3.30	0.90	12	5.41	5.11	1.50	1.30	0.76
#6	T10	2.82	6.75	1.40	4.00	1.05	12	6.65	6.35	1.85	1.60	0.89
#8	T15	3.35	8.12	1.76	4.60	1.20	14	7.92	7.57	2.21	1.96	1.02
#10	T25	4.52	9.37	2.00	5.20	1.47	18	9.17	8.81	2.57	2.31	1.27
1/4	T27	5.08	11.30	2.70	6.20	1.72	18	11.10	10.64	3.35	3.10	1.52
5/16	T40	6.76	14.10	3.46	7.60	2.50	23	13.90	13.39	4.22	3.86	2.29
3/8	T45	7.92	16.87	4.20	9.10	2.90	30	16.67	16.15	5.05	4.70	2.67

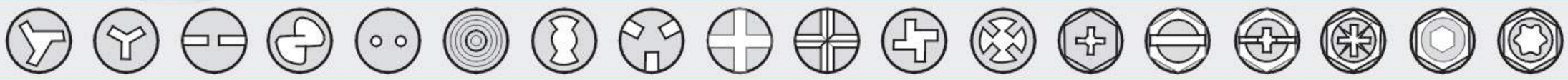

BT6H (公制) ISO7380 内六角纽扣头HEX. ISO 7380 BUTTON HEAD

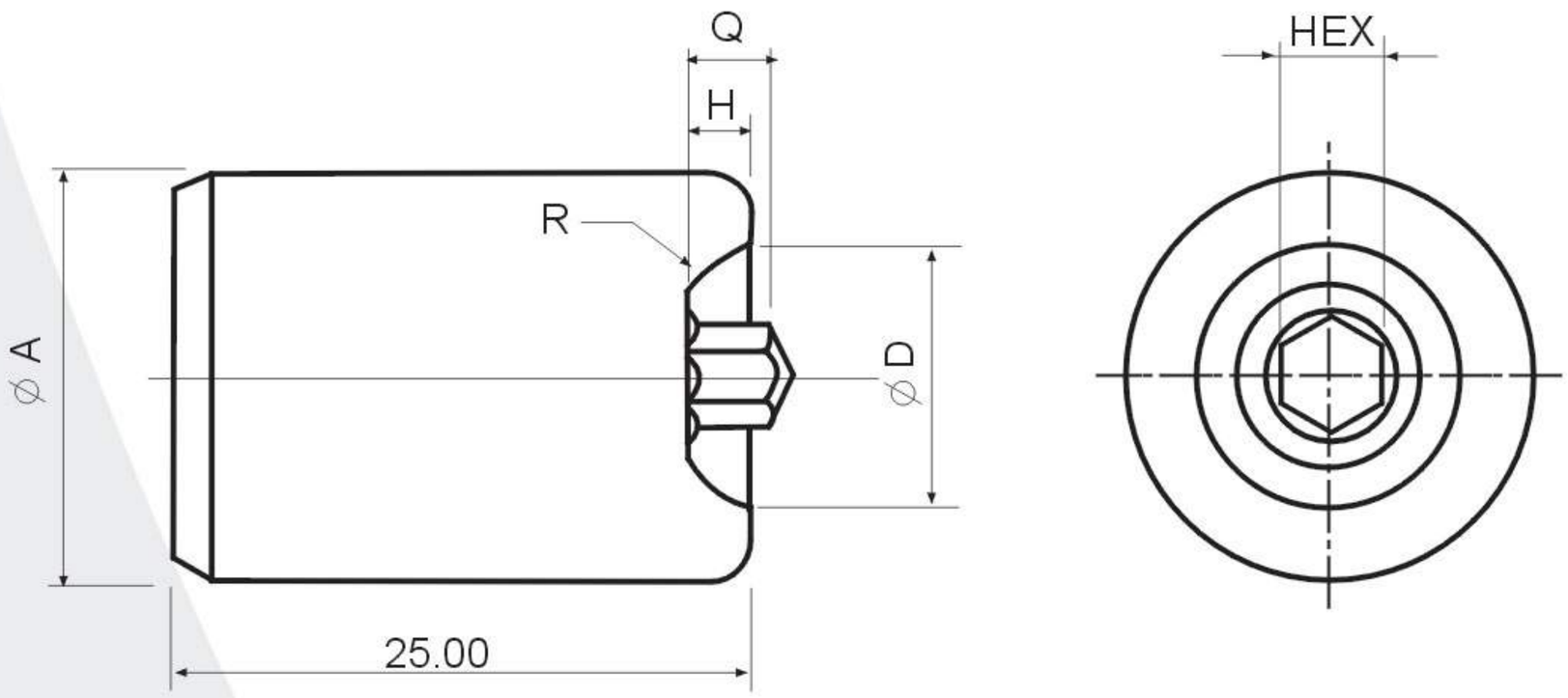

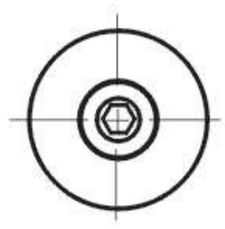

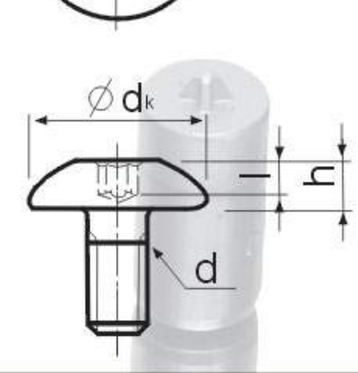

螺丝头型尺寸参照ISO 7380标准.REFERENCE TO ISO7380

d（公称规格）	冲头尺寸						螺丝尺寸				
	HEX（公称对边）	$D^{+0.10}_{-0}$	$H^{+0}_{-0.10}$	RREF.	$Q^{+0.05}_{-0}$	A	dK MAX.	dK MIN.	h MAX.	h MIN.	lMIN.
M2.0	1.30	3.60	0.96	1.90	0.75	12	3.50	3.30	1.30	1.16	0.60
M2.5	1.50	4.80	1.16	2.60	0.95	12	4.70	4.50	1.50	1.36	0.80
M3.0	2.00	5.80	1.20	3.30	1.20	12	5.70	5.40	1.65	1.40	1.04
M4.0	2.50	7.80	1.75	4.50	1.45	14	7.60	7.24	2.20	1.95	1.30
M5.0	3.00	9.70	2.20	5.50	1.75	18	9.50	9.14	2.75	2.50	1.56
M6.0	4.00	10.70	2.60	5.80	2.30	18	10.50	10.07	3.30	3.00	2.08
M8.0	5.00	14.20	3.70	7.60	2.80	23	14.00	13.57	4.40	4.10	2.60
M10.0	6.00	17.70	4.70	9.60	3.45	30	17.50	17.07	5.50	5.20	3.12

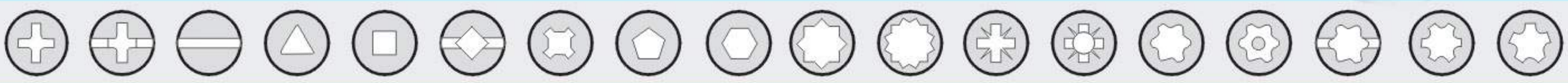

BT6H (英制) 美標内六角紐扣頭HEX. ANSI BUTTON HEAD

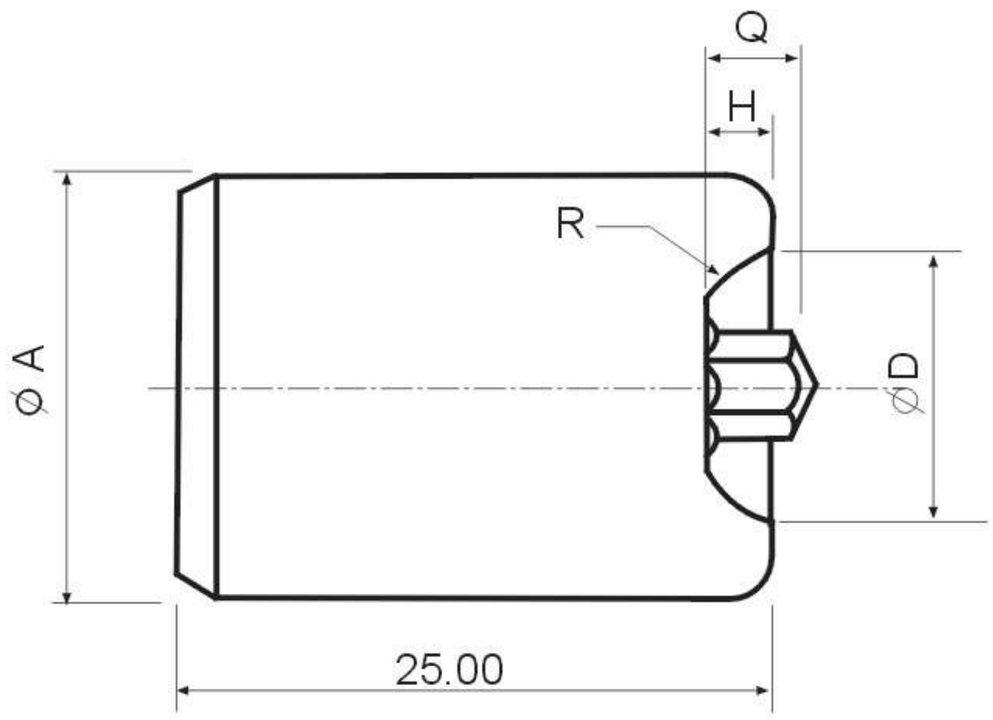

螺丝头型尺寸参照ANSI B18.3标准.REFERENCE TO ANSI B 18.3

d（公称规格）	HEX（六角槽型）	冲头尺寸						螺丝尺寸				
		HEX（公称对边）	$D^{+0.10}_{-0}$	$H^{+0}_{-0.10}$	RREF.	$Q^{+0.05}_{-0}$	A	dK MAX.	dK MIN.	h MAX.	h MIN.	lMIN.
#2	0.05"	1.27	4.27	0.80	2.70	0.81	12	4.17	3.91	1.17	0.97	0.71
#4	1/16"	1.57	5.51	1.10	3.40	1.00	12	5.41	5.11	1.50	1.30	0.89
#6	5/64"	1.98	6.75	1.40	4.10	1.22	12	6.65	6.35	1.85	1.60	1.12
#8	3/32"	2.39	8.12	1.76	4.80	1.42	14	7.92	7.57	2.21	1.96	1.32
#10	1/8"	3.18	9.37	2.00	5.40	1.93	18	9.17	8.81	2.57	2.31	1.78
1/4	5/32"	3.96	11.30	2.70	6.20	2.36	18	11.10	10.64	3.35	3.10	2.21
5/16	3/16"	4.78	14.10	3.46	7.80	2.82	23	13.90	13.39	4.22	3.86	2.67
3/8	7/32"	5.56	16.87	4.20	9.40	3.25	30	16.67	16.15	5.05	4.70	3.10

IND-0 (公制)	IND ⊕ 圆台阶 磨六角 冲棒

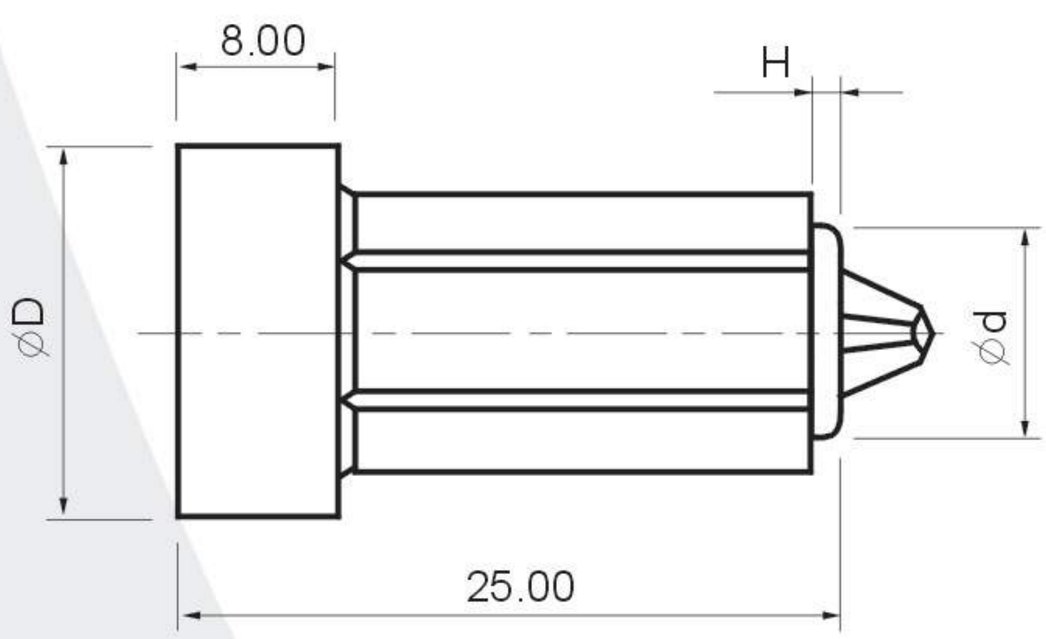

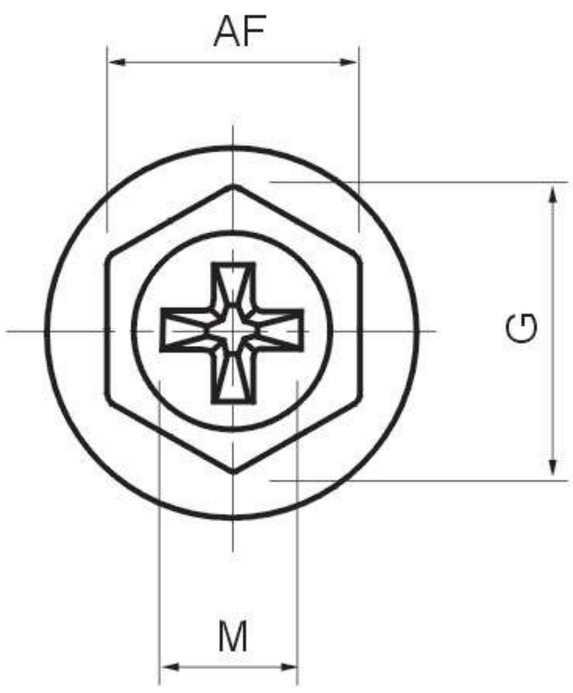

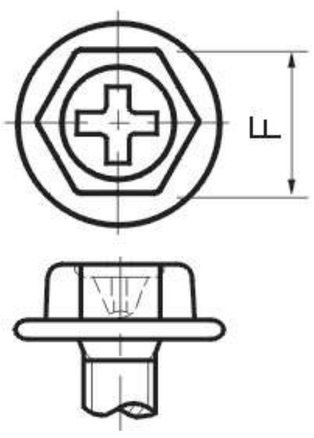

日标十字槽凹六角华司PHILLIPS JIS INDENTED HEX. WASHER HEAD

公称规格	冲 棒 尺 寸							螺 丝 尺 寸		
	D ±0.05	AF +0 -0.02	d +0 -0.10	H ±0.05	M +0 -0.10	G（参考）	PUNCH	公称对边	F MAX.	F MIN.
M30	7.00	4.80	4.00	0.30	2.40	5.35	PH#1	5.00	5.00	4.80
M35	7.00	5.30	4.50	0.45	3.40	5.82	PH#2	5.50	5.50	5.30
M40	9.00	6.80	5.60	0.50	3.90	7.55		7.00	7.00	6.80
M45	9.00	6.80	5.60	0.55	4.10	7.55		7.00	7.00	6.80
M50	10.00	7.80	6.40	0.60	4.30	8.70		8.00	8.00	7.80
M60	12.00	9.80	8.40	0.70	6.10	10.90	PH#3	10.00	10.00	9.80
M80	14.00	11.78	10.00	1.00	7.10	13.10		12.00	12.00	11.75

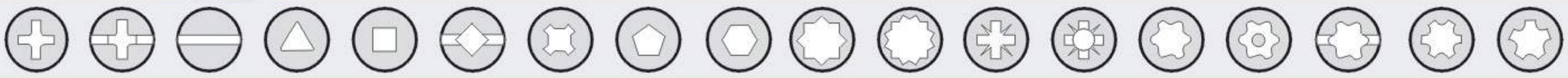

IND-0（英制）　IND ⊕ 圆台阶 磨六角 冲棒

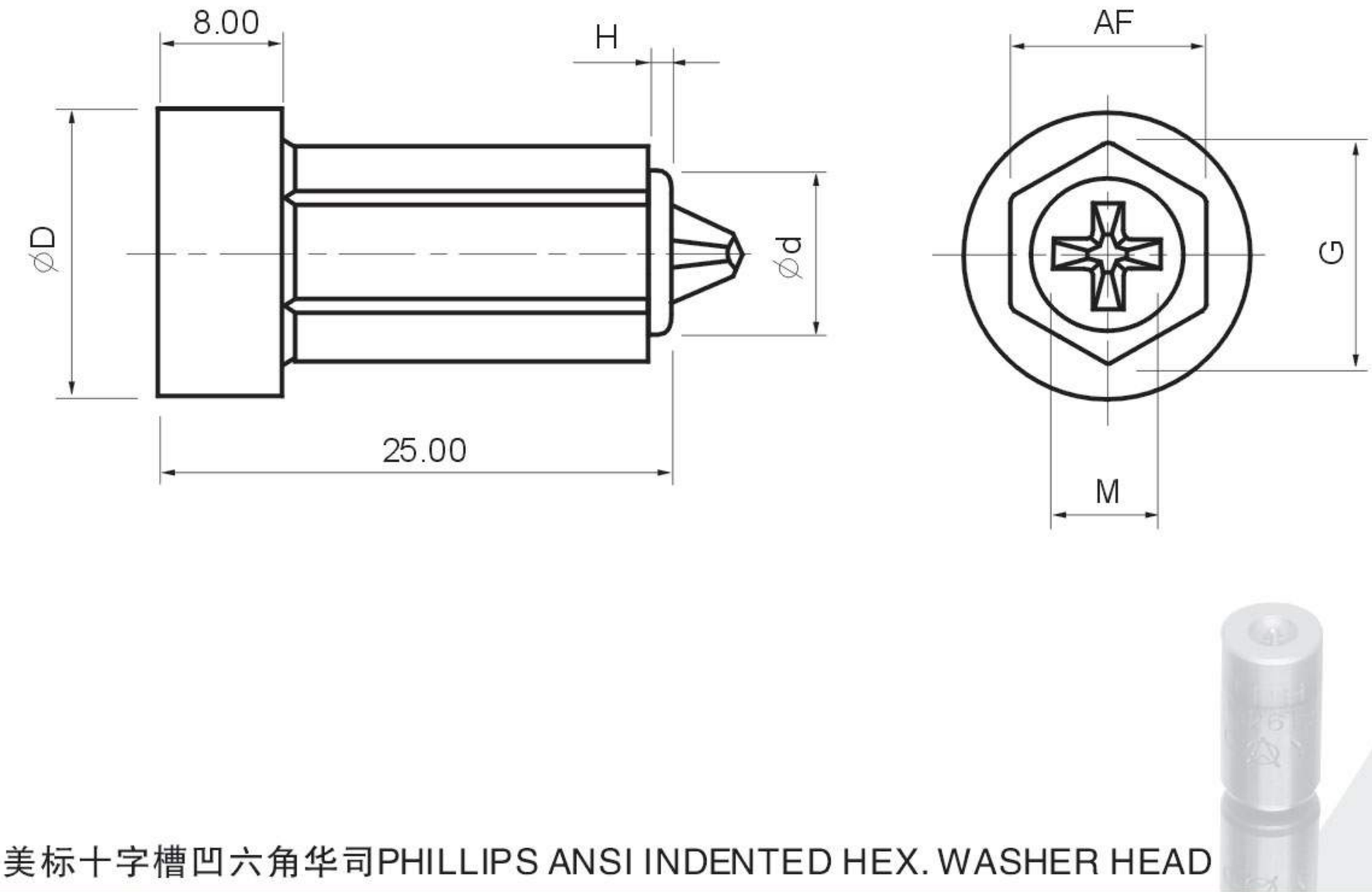

美标十字槽凹六角华司PHILLIPS ANSI INDENTED HEX. WASHER HEAD

公称规格	冲棒尺寸							螺丝尺寸		
	D ±0.05	AF +0 -0.02	d +0 -0.10	H ±0.05	M +0 -0.10	G（參考）	PUNCH	公称对边	F MAX.	F MIN.
#4	7.00	4.60	3.80	0.40	2.20	5.10	PH#1	3/16″	4.75	4.60
#5	7.00	4.60	3.80	0.50	2.40	5.10		3/16″	4.75	4.60
#6	8.00	6.20	5.10	0.50	3.40	6.86	PH#2	1/4″	6.35	6.20
#8	8.00	6.20	5.10	0.60	3.70	6.86		1/4″	6.35	6.20
#10	10.00	7.78	6.40	0.60	4.30	8.68		5/16″	7.92	7.75
#12	10.00	7.78	6.40	0.70	4.55	8.68		5/16″	7.92	7.75
1/4	12.00	9.35	8.00	0.80	5.80	10.50	PH#3	3/8″	9.52	9.32

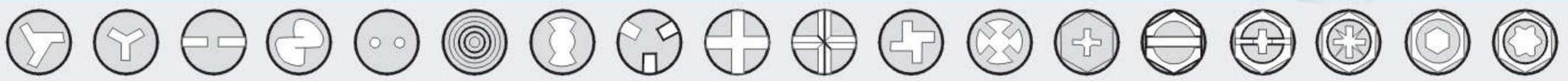

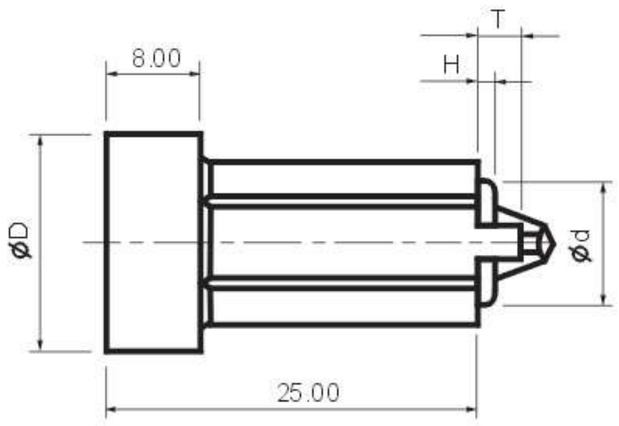

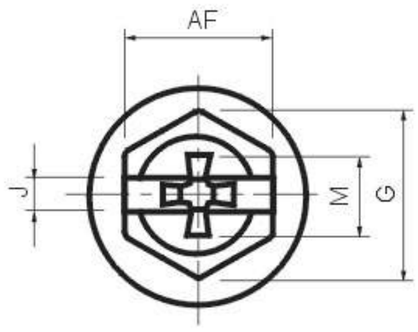

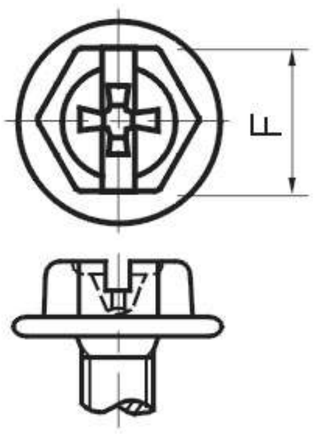

IND-2 (公制)　IND ⊕⊖ 圆台阶 磨六角 冲棒

日标复合槽凹六角华司PHILLIPS / SLOTTED JIS INDENTED HEX. WASHER HEAD

公称规格	冲棒尺寸									螺丝尺寸		
	D ±0.05	AF +0 -0.02	d +0 -0.10	H ±0.05	M +0 -0.10	G（参考）	J +0.05 -0	T ±0.05	PUNCH	公称对边	F MAX.	F MIN.
M30	7.00	4.80	4.00	0.30	2.40	5.35	0.85	0.80	PH#1	5.00	5.00	4.80
M35	7.00	5.30	4.50	0.45	3.40	5.82	1.10	1.10	PH#2	5.50	5.50	5.30
M40	9.00	6.80	5.60	0.50	3.90	7.55	1.20	1.40		7.00	7.00	6.80
M45	9.00	6.80	5.60	0.55	4.30	7.55	1.20	1.50		7.00	7.00	6.80
M50	10.00	7.80	6.40	0.60	4.70	8.70	1.30	1.60		8.00	8.00	7.80
M60	12.00	9.80	8.40	0.70	6.10	10.90	1.50	2.10	PH#3	10.00	10.00	9.80
M80	14.00	11.78	10.00	1.00	7.10	13.10	1.70	2.50		12.00	12.00	11.75

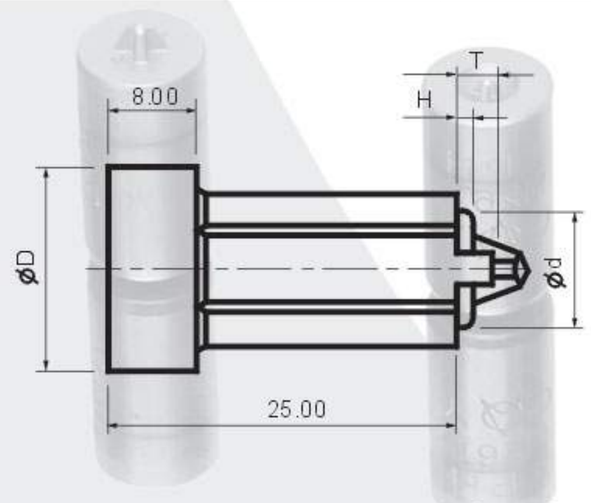

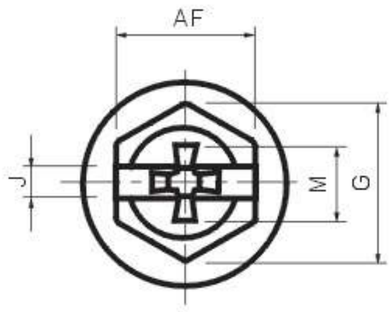

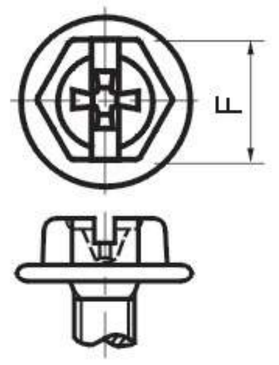

IND-2 (英制)　IND ⊕⊖ 圆台阶 磨六角 冲棒

美标复合槽凹六角华司PHILLIPS / SLOTTED ANSI INDENTED HEX. WASHER HEAD

公称规格	冲棒尺寸									螺丝尺寸		
	D ±0.05	AF +0 -0.02	d +0 -0.10	H ±0.05	M +0 -0.10	G（参考）	J +0.05 -0	T ±0.05	PUNCH	公稱對邊	F MAX.	F MIN.
#4	7.00	4.60	3.80	0.40	2.50	5.10	0.85	0.80	PH#1	3/16"	4.75	4.60
#6	8.00	6.20	5.20	0.50	4.00	6.86	1.10	1.10	PH#2	1/4"	6.35	6.20
#7	8.00	6.20	5.20	0.50	4.20	6.86	1.10	1.30		1/4"	6.35	6.20
#8	8.00	6.20	5.20	0.60	4.40	6.86	1.25	1.60		1/4"	6.35	6.20
#10	10.00	7.78	6.40	0.70	4.70	8.68	1.40	1.75		5/16"	7.92	7.75
#12	10.00	7.78	6.40	0.90	5.00	8.68	1.60	2.30		5/16"	7.92	7.75
#14	12.00	9.35	8.00	1.00	5.80	10.50	1.75	2.45	PH#3	3/8"	9.52	9.32
1/4	12.00	9.35	8.00	1.00	5.80	10.50	1.75	2.45		3/8"	9.52	9.32

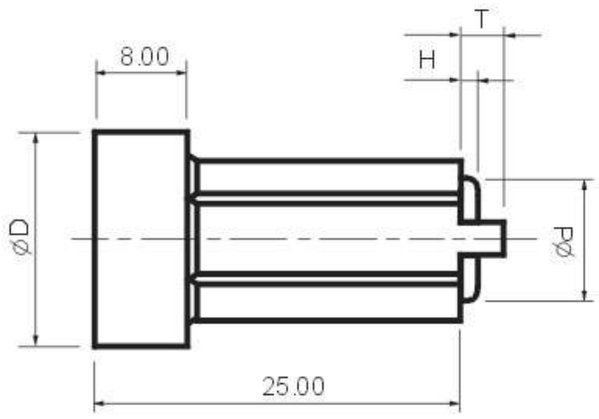

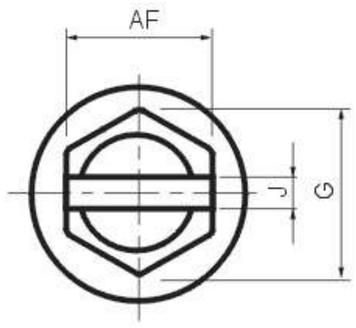

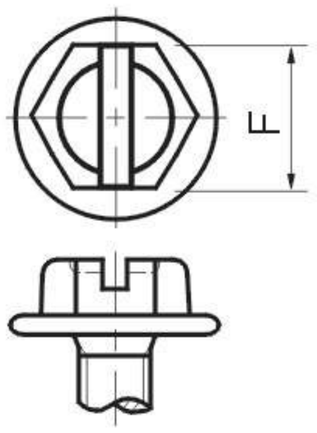

IND-4 (公制)　IND ⊖ 圆台阶　磨六角　冲棒

日标一字槽六角华司SLOTTED JIS INDENTED HEX. WASHER HEAD

公称规格	冲棒尺寸							螺丝尺寸		
	D ±0.05	AF +0 -0.02	d +0 -0.10	H ±0.05	G（参考）	J +0.05 -0	T ±0.05	公称对边	F MAX.	F MIN.
M30	7.00	4.80	4.00	0.40	5.35	0.85	0.80	5.00	5.00	4.80
M35	7.00	5.30	4.50	0.50	5.82	1.00	1.10	5.50	5.50	5.30
M40	9.00	6.80	5.80	0.60	7.55	1.20	1.40	7.00	7.00	6.80
M45	9.00	6.80	5.80	0.60	7.55	1.30	1.50	7.00	7.00	6.80
M50	10.00	7.80	6.70	0.80	8.70	1.40	1.70	8.00	8.00	7.80
M60	12.00	9.80	8.50	1.00	10.90	1.60	2.30	10.00	10.00	9.80
M80	14.00	11.78	10.00	1.20	13.10	1.70	2.50	12.00	12.00	11.75

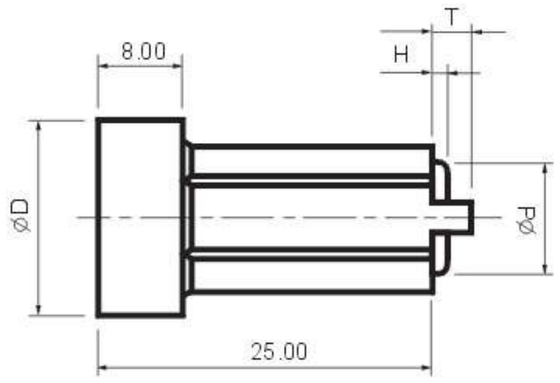

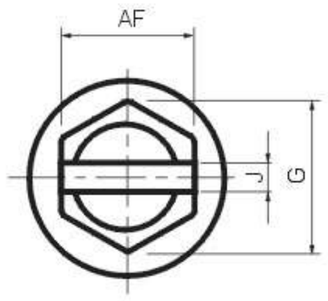

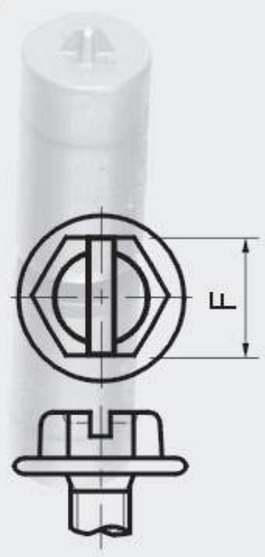

IND-4 (英制)　IND ⊖ 圆台阶　磨六角　冲棒

美标一字槽六角华司SLOTTED ANSI INDENTED HEX. WASHER HEAD

公称规格	冲棒尺寸							螺丝尺寸		
	D ±0.05	AF +0 -0.02	d +0 -0.10	H ±0.05	G（参考）	J +0.05 -0	T ±0.05	公称对边	F MAX.	F MIN.
#4	7.00	4.60	4.00	0.50	5.10	0.85	0.80	3/16″	4.75	4.60
#6	8.00	6.20	5.50	0.60	6.86	1.10	1.10	1/4″	6.35	6.20
#7	8.00	6.20	5.50	0.60	6.86	1.10	1.30	1/4″	6.35	6.20
#8	8.00	6.20	5.50	0.65	6.86	1.25	1.60	1/4″	6.35	6.20
#10	10.00	7.78	6.80	0.90	8.68	1.40	1.75	5/16″	7.92	7.75
#12	10.00	7.78	6.80	1.00	8.68	1.60	2.30	5/16″	7.92	7.75
#14	12.00	9.35	8.30	1.00	10.50	1.75	2.45	3/8″	9.52	9.32
1/4	12.00	9.35	8.30	1.00	10.50	1.75	2.45	3/8″	9.52	9.32

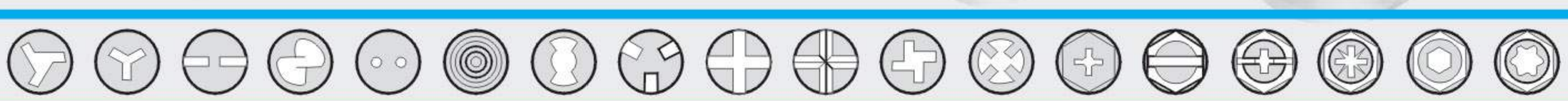

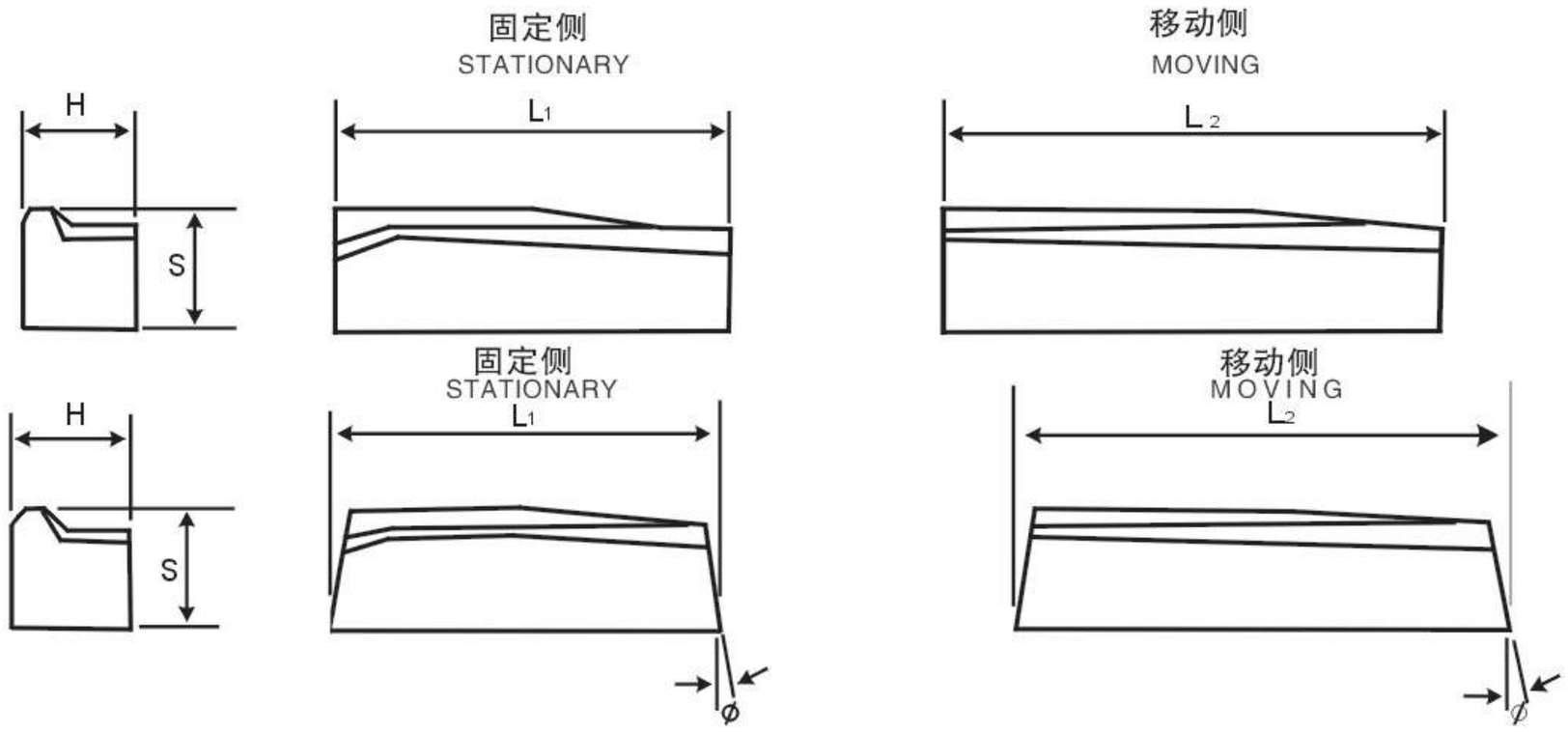

	车 种 Machine Make	S	H	L1	L2
普 通 机 种 Machine Make	0车	19	25	51	64
	3/16车	25	25,32,38,45,53,55,65	76	89
	1/4车	25	25,32,38,45,53,55,65,80	100	115
	5/16车	25	25,32,38,45,53,55,65,80,150,130,155	127	140
	3/8车	25	25,32,38,45,53,55,65,80,150,130,155	150	165
	1/2车	35	55,80,105,130,155	190	215
	3/4车	38	55,80,105,130,155	230	265

	车 种 Machine Make	S	H	L1	L2
特 殊 机 种 Machine Make	003车	15	20	45	55
	004车	20	25	65	80
	4R车	20	25	60	70
	5R车	20	25	65	75
	6R车	25	25,32,38,45,53,55	90	105
	8R车	25	25,32,38,45,55,65,80	108	127
	DR125车	20.6	25,32,38	73.5	86.2斜度5°
	DR200车	20.6	25,32,38,45,53	92.5	105.2斜度5°
	DR250车	23.8	25,32,38,45,53,55	112.2	131.2斜度5°

注: 订购牙板时请说明车种

Note: for ordering, please specify turning type

国产机

车种 Machine Make	S	H	L1	L2	角度 ANGLE
201	25	25	65	55	0°
202	25	25,30	75	65	0°
203	25	25.30	85	75	0°
204	25	30,40	100	85	0°
205	25	50,55,60	115	100	0°
302	25	40,50	125	100	0°
206	30	50,60	145	125	0°
207	30	55,60,80	170	150	0°
208	40	55,60,80	210	190	0°
209	40	60,80	230	210	斜度5°
210	40	60,80,100	250	230	斜度5°

铁板螺丝螺纹成型规格表

Thread for sheet matal tapping screw

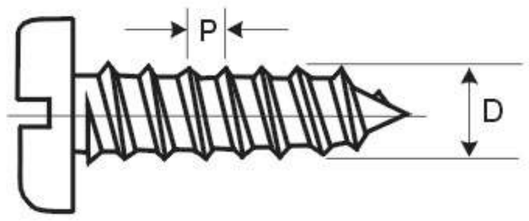

TYPEA

美国规格铁板螺丝 A TAPPING SCREW ANSI TYPE A				
规 格 SIZE	牙 数 P(T)	外 径 (D) 最大 (MAX)	外 径 (D) 最小 (MIN)	辗造径 Blank Dia
No:0	40	1.52	1.44	1.17
No:1	32	1.90	1.82	1.47
No:2	32	2.23	2.13	1.78
No:3	28	2.56	2.46	2.10
No:4	24	2.89	2.79	2.25
No:5	20	3.30	3.20	2.60
No:6	18	3.58	3.45	2.80
No:7	16	4.01	3.86	3.10
No:8	15	4.26	4.11	3.30
No:10	12	4.92	4.77	3.75
No:12	11	5.61	5.46	4.30
No:14	10	6.45	6.29	5.05
No:16	10	7.11	6.96	5.60
No:18	9	7.77	7.62	6.05

注：辗造径不同时，请于订购牙板时，通知本公司。

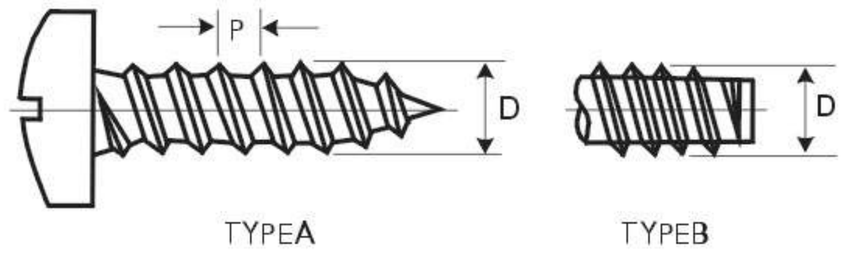

TYPEA　　TYPEB

美国规格铁板螺丝 B TAPPING SCREW ZNASI TYPE AB				
规 格 SIZE	牙 数 P(T)	外 径 (D) 最大 (MAX)	外 径 (D) 最小 (MIN)	辗造径 Blank Dia
No:0	48	1.52	1.45	1.20
No:1	42	1.90	1.82	1.55
No:2	32	2.23	2.08	1.78
No:3	28	2.56	2.46	2.05
No:4	24	2.89	2.74	2.25
No:5	20	3.30	3.20	2.60
No:6	20	3.53	3.35	2.80
No:7	19	3.91	3.78	3.15
No:8	18	4.21	4.04	3.35
No:10	16	4.80	4.62	3.80
No:12	14	5.46	5.31	4.35
1/4	14	6.25	6.02	5.15
5/16	12	8.00	7.82	6.70

注：辗造径不同时，请于订购牙板时，通知本公司。

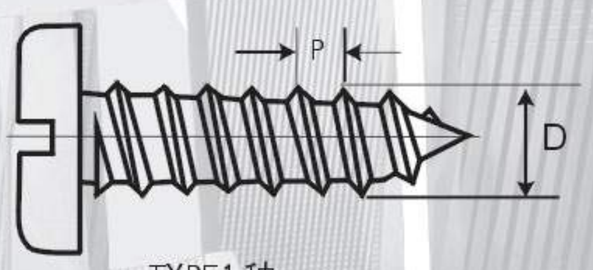

TYPE1 种

JIS 规格铁板螺丝 1 种 TAPPING SCREW M/M TYPE 1种				
规 格 SIZE	牙 数 P(T)	外 径(D) 最大 (MAX)	外 径(D) 最小 (MIN)	辗造径 Blank Dia
M1.0	60	1.05	1.00	0.82
M1.2	56	1.25	1.20	1.00
M1.4	48	1.50	1.40	1.15
M1.7	40	1.80	1.70	1.40
M 2	32	2.10	2.00	1.65
M2.3	32	2.40	2.30	1.85
M2.6	28	2.70	2.60	2.10
M 3	24	3.10	3.00	2.40
M3.5	18	3.65	3.50	2.80
M 4	16	4.15	4.00	3.25
M4.5	14	4.65	4.50	3.60
M 5	12	5.20	5.00	3.95
M 6	10	6.20	6.00	4.80
M 8	9	8.20	8.00	6.45

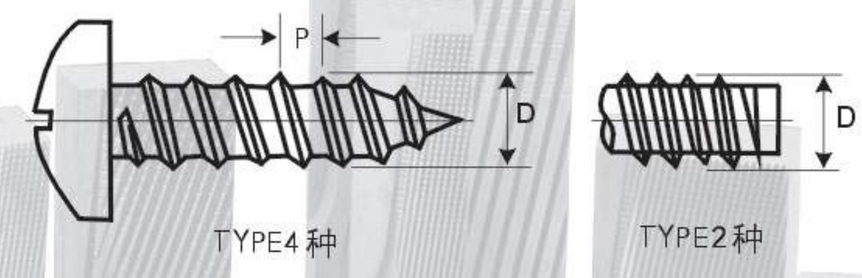

TYPE4 种　　TYPE2 种

JIS 规格铁板螺丝 4 种 TAPPING SCREW M/M TYPE 2种				
规 格 SIZE	牙 数 P(T)	外 径(D) 最大 (MAX)	外 径(D) 最小 (MIN)	辗造径 Blank Dia
M1.0	64	1.00	0.95	0.83
M1.2	64	1.20	1.15	1.00
M1.4	56	1.40	1.35	1.15
M1.7	48	1.70	1.62	1.40
M 2	40	2.00	1.90	1.65
M2.3	32	2.30	2.20	1.85
M2.6	28	2.60	2.50	2.10
M 3	24	3.00	2.90	2.40
M3.5	20	3.50	3.40	2.80
M 4	18	4.00	3.85	3.25
M4.5	16	4.50	4.35	3.60
M 5	16	5.00	4.85	4.00
M 6	14	6.00	5.85	4.95
M 8	12	8.00	7.85	6.70

铁板螺丝螺纹成型规格表

thread of sheet matal tapping screw

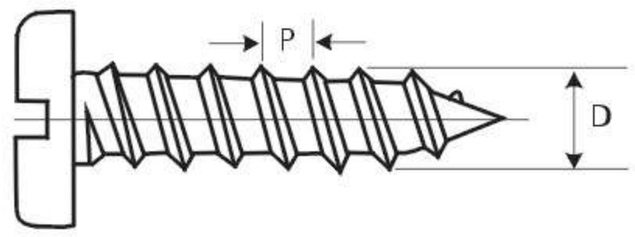

DIN 7970 铁板螺丝规格 (GB—85) TAPPING SCREW DIN TYPE				
规 格 SIZE	牙 数 P(T)	外 径 (D)		辗造径 Blank Dia
		最大 (MAX)	最小 (MIN)	
2.2	0.79	2.24	2.10	1.75
2.9	1.06	2.90	2.76	2.25
3.5	1.27	3.53	3.35	2.80
3.9	1.34	3.91	3.73	3.15
4.2	1.41	4.22	4.04	3.35
4.8	1.59	4.80	4.62	3.85
5.5	1.81	5.46	5.28	4.35
6.3	1.81	6.25	6.03	5.15
8.0	2.12	8.00	7.78	6.70

注：辗造径不同时，请于订购牙板时，通知本公司。

DIN 7970 铁板螺丝规格 (GB—76) TAPPING SCREW DIN TYPE				
规 格 SIZE	牙 数 P(T)	外 径 (D)		辗造径 Blank Dia
		最大 (MAX)	最小 (MIN)	
2.5	1.00	2.58	2.42	2.00
3.0	1.20	3.08	2.92	2.35
4.0	1.60	4.10	3.90	3.10
5.0	2.00	5.10	4.90	3.90
6.0	2.50	6.10	5.90	4.65

注：辗造径不同时，请于订购牙板时，通知本公司。

干壁钉板

DRY WALL SCREW

墙用、薄板螺丝螺纹成型规格表

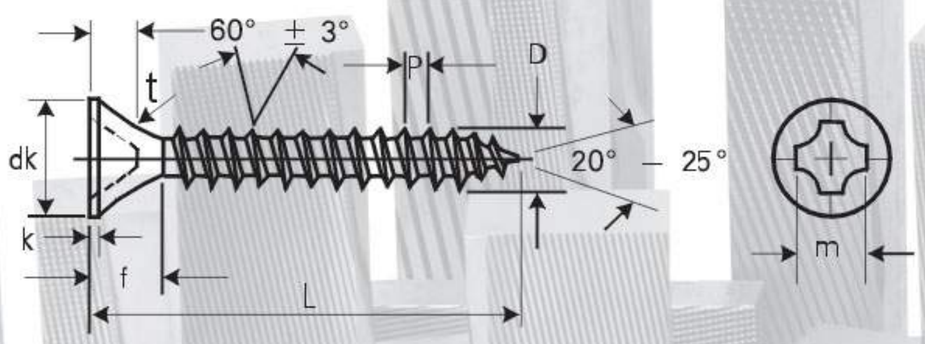

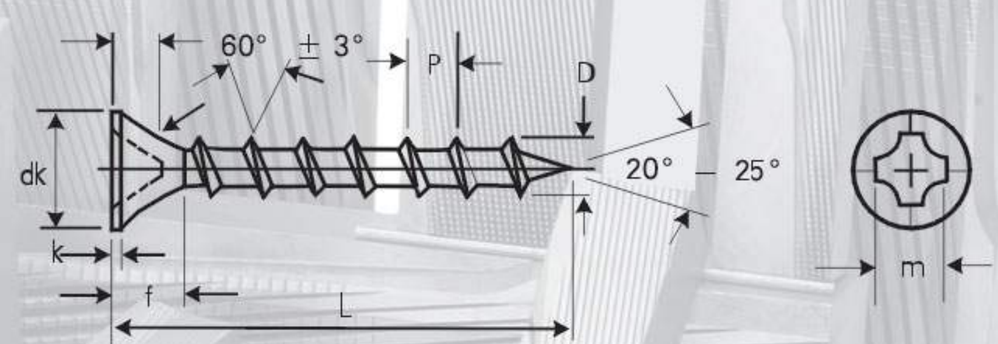

干壁螺丝 DRY WALL SCREWS				
规 格 SIZE	牙 数 P(T)	外 径 (D)		辗造径 Blank Dia
		最大 (MAX)	最小 (MIN)	
#6	17	3.6	3.4	2.7
#7	16	4.0	3.75	3.0
#8	15	4.3	4.05	3.2
#10	12	4.95	4.7	3.7
3.5	1.49	3.62	3.43	2.780
3.9	1.49	3.90	3.70	3.050
4.2	1.58	4.20	4.05	3.360
4.8	1.58	4.92	4.65	3.820

注: 外径、牙数, 辗造径不同时, 请于订购牙板时,通知本公司。

干壁螺丝 DRY WALL SCREWS				
规 格 SIZE	牙 数 P(T)	外 径 (D)		辗造径 Blank Dia
		最大 (MAX)	最小 (MIN)	
#6	9	3.90	3.65	2.65
#7	9	4.20	3.90	2.90
#8	9	4.60	4.30	3.20
#10	8	5.30	4.90	3.70
3.5	2.82	3.70	3.50	2.66
3.9	2.82	3.90	3.70	2.96
4.2	2.82	4.50	4.10	3.16

注：外径、牙数，辗造径不同时，请于订购牙板时，通知本公司。

纤维板钉板
CHIPBOARD SCREW

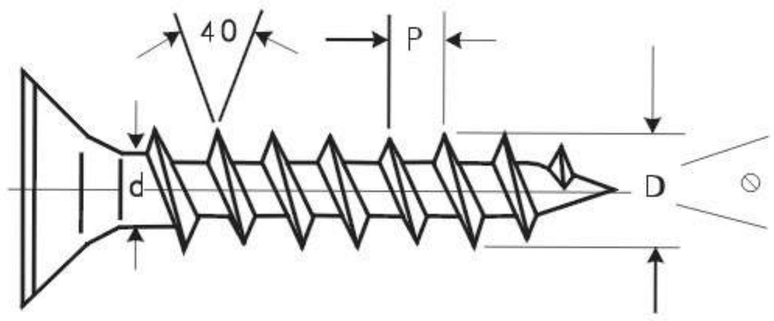

CHIPBOARD SCREWS
40° 牙规格表

规格 SIZE	牙数 P(T)	外径(D) 最大 (MAX)	外径(D) 最小 (MIN)	辗造径 Blank Dia
3	1.35	3.00	2.80	2.15
3.5	1.60	3.50	3.30	2.47
4	1.80	4.00	3.75	2.80
4.5	2.00	4.50	4.25	3.13
5	2.20	5.00	4.70	3.47
6	2.60	6.00	5.70	4.20

注: 尖尾角度(⦸),请于订购牙板时,通知本公司。
note: for ordering, please specify point angle.

木螺钉板
WOOD SCREW

木螺丝螺纹成型规格表

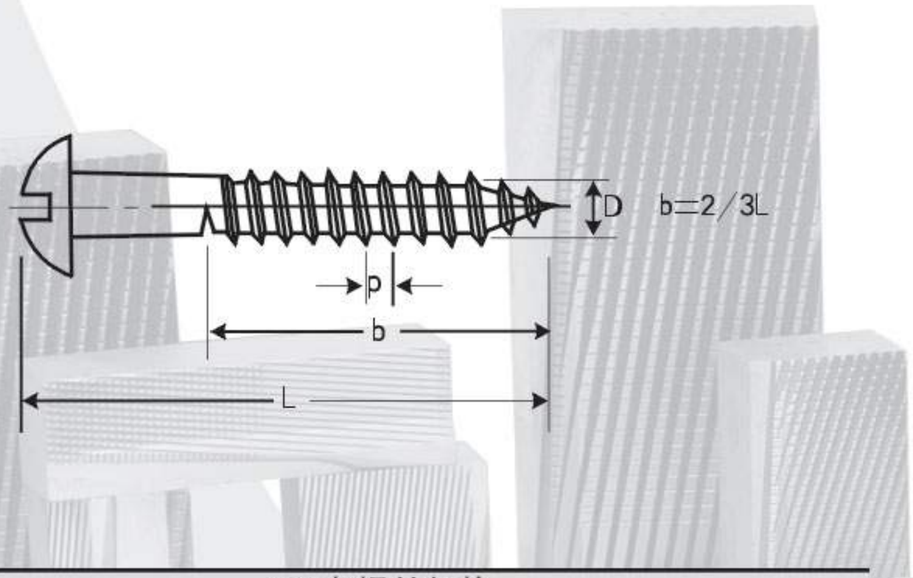

JIS 木螺丝规格
WOOD SCREW JIS TYPE

规格 SIZE	牙距 P	外径(D) 最大 (MAX)	外径(D) 最小 (MIN)	辗造径 Blank Dia
1.6	0.8	1.65	1.55	1.25
1.8	0.9	1.85	1.75	1.35
2.1	1.0	2.17	2.03	1.65
2.4	1.1	2.47	2.33	1.90
2.7	1.2	2.77	2.63	2.10
3.1	1.3	3.17	3.03	2.40
3.5	1.4	3.60	3.40	2.75
3.8	1.6	3.90	3.70	3.00
4.1	1.8	4.20	4.00	3.20
4.5	2.0	4.60	4.40	3.50
4.8	2.1	4.92	4.68	3.70
5.1	2.2	5.22	4.98	3.95
5.5	2.4	5.62	5.38	4.30
5.8	2.6	5.92	5.68	4.45
6.2	2.7	6.32	6.08	4.80
6.8	3.1	6.95	6.65	5.25
7.5	3.3	7.65	7.35	5.75
8.0	3.3	8.15	7.85	6.25
9.5	3.8	9.65	9.35	7.55

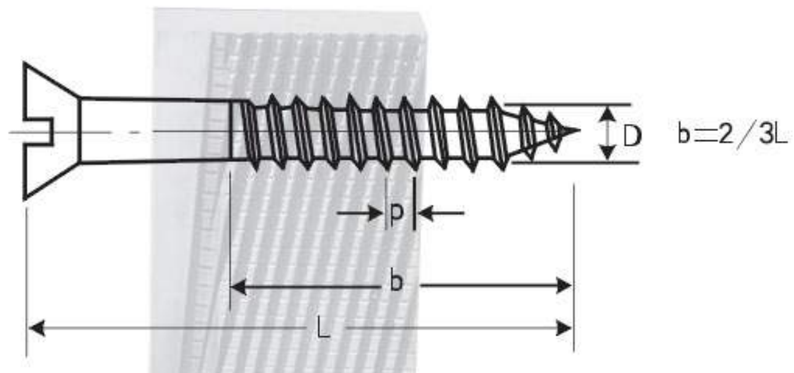

美国木螺丝规格
WOOD SCREW NASI TYPE

规格 SIZE	牙数 P(T)	外径(D) 最大 (MAX)	外径(D) 最小 (MIN)	辗造径 Blank Dia
No:0	32	1.62	1.34	1.20
No:1	28	1.95	1.67	1.45
No:2	26	2.28	2.00	1.70
No:3	24	2.61	2.33	1.95
No:4	22	2.94	2.66	2.20
No:5	20	3.27	2.99	2.50
No:6	18	3.60	3.32	2.75
No:7	16	3.93	3.65	3.05
No:8	15	4.26	3.98	3.30
No:9	14	4.59	4.31	3.40
No:10	13	4.92	4.64	3.80
No:12	11	5.58	5.30	4.30
No:14	10	6.24	5.97	4.80
No:16	9	6.90	6.63	5.20
No:18	8	7.57	7.29	5.70
No:20	8	8.22	7.59	6.35
No:24	7	9.55	9.27	7.50

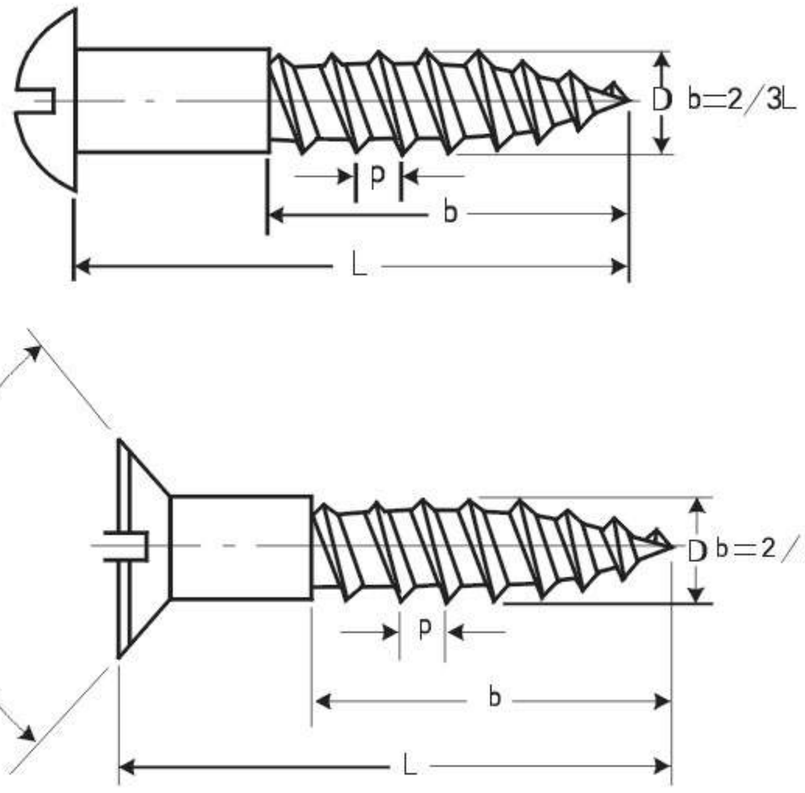

DIN 7998 木螺丝规格
WOOD SCREW DIN TYPE

规 格 SIZE	牙 距 P	外 径 (D) 最大 (MAX)	外 径 (D) 最小 (MIN)	辗造径 Blank Dia
1.6	0.7	1.6	1.40	1.25
2.0	0.9	2.0	1.80	1.55
2.5	1.1	2.5	2.30	1.90
3.0	1.35	3.0	2.80	2.30
3.5	1.6	3.5	3.30	2.65
4.0	1.8	4.0	3.75	3.05
4.5	2.0	4.5	4.25	3.45
5.0	2.2	5.0	4.75	3.85
5.5	2.4	5.5	5.25	4.20
6.0	2.6	6.0	5.75	4.65
7.0	3.2	7.0	6.70	5.40
8.0	3.6	8.0	7.70	6.20
10.0	4.5	10.0	9.70	7.70

BS—WS（55°）

螺纹规格 SCREW THREAD SPECIFICATION	牙 距 P	D_1 最大 D_1MAX	D_1 最小 D_1MIN	K 最大 KMAX	外 径 D
#4	1.130	2.920	2.820	1.630	2.130
#5	1.270	3.210	3.110	1.770	2.350
#6	1.410	3.580	3.480	2.080	2.610
#7	1.590	3.910	3.790	2.310	2.860
#8	1.690	4.240	4.110	2.540	3.250
#10	1.950	4.930	4.800	2.970	3.700
#12	2.210	5.590	5.460	3.430	4.260

六角（四角）头木螺丝螺纹成型规格表

thread for hex & square head screw

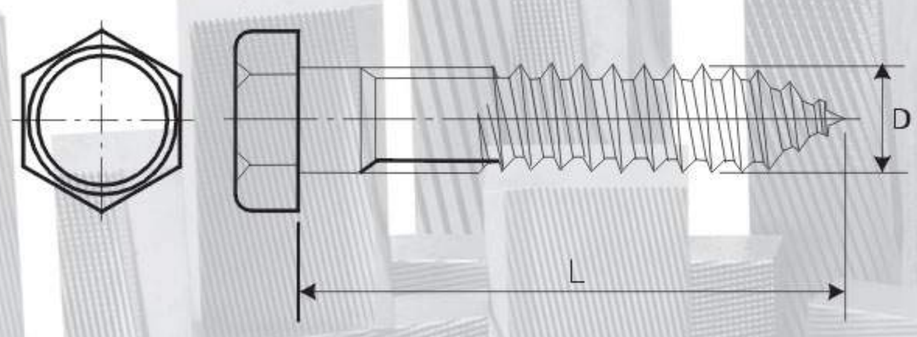

六角（四角）头美国木螺丝规格
thread for ansi hex & square head wooden screw

规 格 SIZE	牙 数 P(T)	外 径 (D) 最大 (MAX)	外 径 (D) 最小 (MIN)	辗造径 Blank Dia
No:10	11	5.05	4.52	3.70
1/4	10	6.60	6.02	5.05
5/16	9	8.23	7.57	6.20
3/8	7	9.85	9.15	7.50
7/16	7	11.48	10.70	9.10
1/2	6	13.08	12.25	10.30
5/8	5	16.30	15.37	13.00
3/4	$4^1/_2$	19.50	18.51	16.00

注：辗造径不同时，请于订购牙板时，通知本公司。

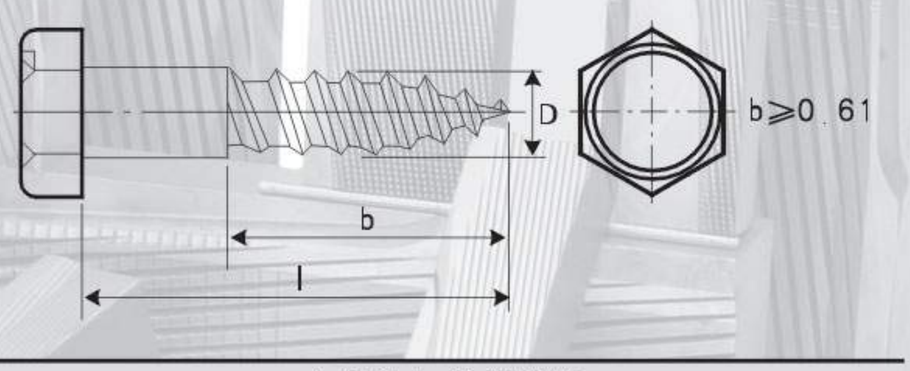

六角头木螺丝规格
thread for hex head wooden screw

规 格 SIZE	牙 数 P(T)	外 径 (D) 最大 (MAX)	外 径 (D) 最小 (MIN)	辗造径 Blank Dia
M4	1.8	4.0	3.75	3.05
M5	2.2	5.0	4.75	3.80
M6	2.6	6.0	5.75	4.65
M7	3.2	7.0	6.70	5.25
M8	3.6	8.0	7.70	6.20
M10	4.5	10.0	9.70	7.60
M12	5.0	12.0	11.65	9.30
M16	6.0	16.0	15.65	13.00

注：辗造径不同时，请于订购牙板时，通知本公司。

三角螺丝螺纹成型规格表

Taptite Screw

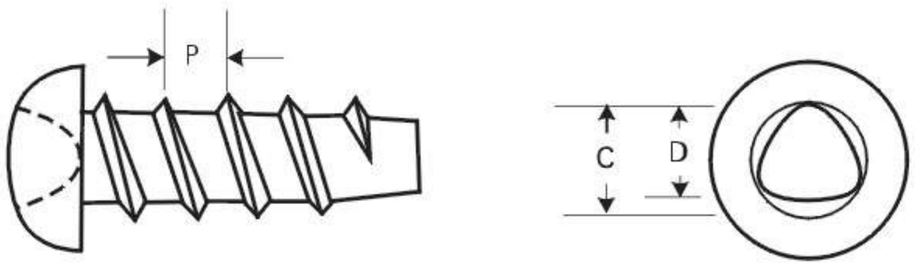

P TYPE

规格 SIZE	牙数 T	外径 (C) 最大 (MAX)	外径 (C) 最小 (MIN)	外径 (D) 最大 (MAX)	外径 (D) 最小 (MIN)	辗造径 Blank DIa
M2	32	2.12	2.02	2.04	1.94	1.52
M2.3	28	2.43	2.33	2.35	2.25	1.79
M2.6	24	2.73	2.63	2.64	2.54	2.04
M3	20	3.15	3.03	3.05	2.93	2.33
M3.5	18	3.66	3.54	3.57	3.45	2.75
M4	16	4.16	4.04	4.02	3.90	3.09
M5	14	5.19	5.05	5.03	4.89	3.87

注：辗造径不同时，请于订购牙板时，通知本公司。

B TYPE

规格 SIZE	牙数 T	外径 (C) 最大 (MAX)	外径 (C) 最小 (MIN)	外径 (D) 最大 (MAX)	外径 (D) 最小 (MIN)	辗造径 Blank DIa
M2	40	2.04	1.96	1.96	1.88	1.57
M2.3	32	2.34	2.26	2.26	2.18	1.81
M2.6	28	2.64	2.56	2.55	2.47	2.07
M3	24	3.05	2.95	2.95	2.85	2.37
M3.5	20	3.55	3.45	3.46	3.34	2.78
M4	18	4.05	3.95	3.91	3.81	3.14
M5	16	5.06	4.94	4.90	4.78	4.00

注：辗造径不同时，请于订购牙板时，通知本公司。

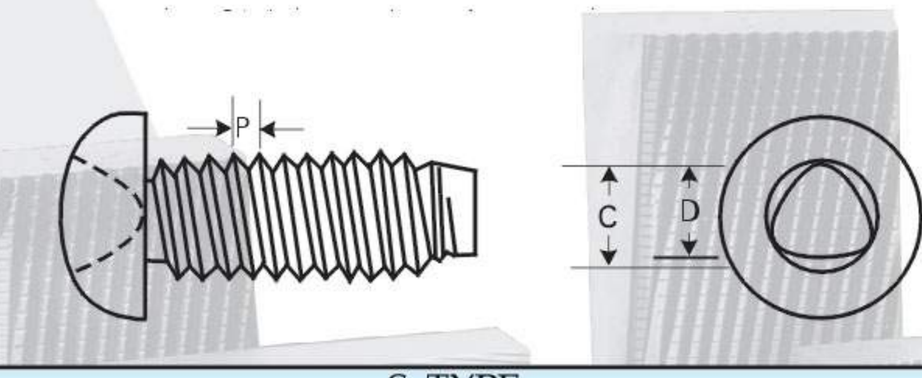

S TYPE

规格 SIZE	牙距 P	外径 (C) 最大 (MAX)	外径 (C) 最小 (MIN)	外径 (D) 最大 (MAX)	外径 (D) 最小 (MIN)	辗造径 Blank DIa
M2	0.40	2.04	1.96	1.96	1.88	1.67
M2.3	0.40	2.34	2.26	2.26	2.18	1.96
M2.6	0.45	2.66	2.57	2.56	2.48	2.24
M3	0.50	3.05	2.97	2.95	2.87	2.59
M3.5	0.60	3.56	3.48	3.44	3.36	3.01
M4	0.70	4.07	3.99	3.93	3.85	3.42
M5	0.80	5.08	5.00	4.92	4.84	4.36

注：辗造径不同时，请于订购牙板时，通知本公司。

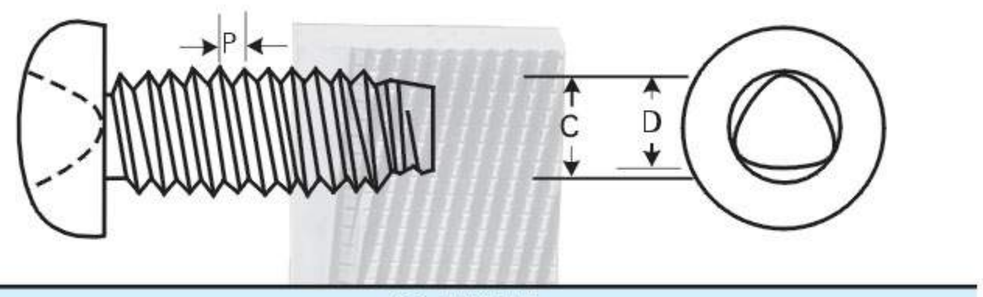

C TYPE

规格 SIZE	牙距 P	外径 (C) 最大 (MAX)	外径 (C) 最小 (MIN)	外径 (D) 最大 (MAX)	外径 (D) 最小 (MIN)	辗造径 Blank DIa
M2	0.40	1.98	1.89	1.90	1.81	1.60
M2.3	0.40	2.28	2.19	2.20	2.11	1.90
M2.6	0.45	2.58	2.48	2.49	2.39	2.15
M3	0.50	2.98	2.87	2.88	2.77	2.51
M3.5	0.60	3.47	3.36	3.35	3.24	2.91
M4	0.70	3.97	3.84	3.83	3.70	3.32
M5	0.80	4.97	4.84	4.81	4.68	4.22

注：辗造径不同时，请于订购牙板时，通知本公司。

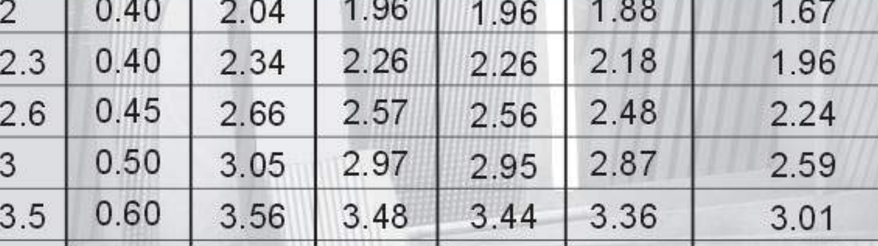

S–TITE

规格 SIZE	牙数 T	外径 (C) 最大 (MAX)	外径 (C) 最小 (MIN)	外径 (D) 最大 (MAX)	外径 (D) 最小 (MIN)	辗造径 Blank DIa
#2	56	2.22	2.12	2.13	2.03	1.84
#3	48	2.56	2.45	2.46	2.36	2.12
#4	40	2.90	2.80	2.78	2.68	2.37
#5	40	3.23	3.13	3.11	3.00	2.70
#6	32	3.58	3.43	3.43	3.27	2.92
#8	32	4.24	4.09	4.09	3.93	3.58
#10	24	4.92	4.77	4.70	4.54	4.02

注：辗造径不同时，请于订购牙板时，通知本公司。

直杆模、缩杆模、多功位模、各种螺钉成型模用途

1、用于生产符合中国、美国、日本以及西德标准的各种螺钉、螺栓等。
2、用于生产不锈钢、铜等各种材质的螺钉、螺栓。
3、模具具有经久耐用、尺寸准确，符合国际标准等优良特性。

Straight Hole/Countersunk Head/Washer Face/Trapped Extrusion

1、FOR STANDANRD OF GB, ANSI, JIS, DIN
2、FOR MATERIALS OF STAINLESS STEEL, BRASS, ALL CLASS OF CARBON STEEL
3、DIES FEATURED WITH ACCURACY AND DURABILITY

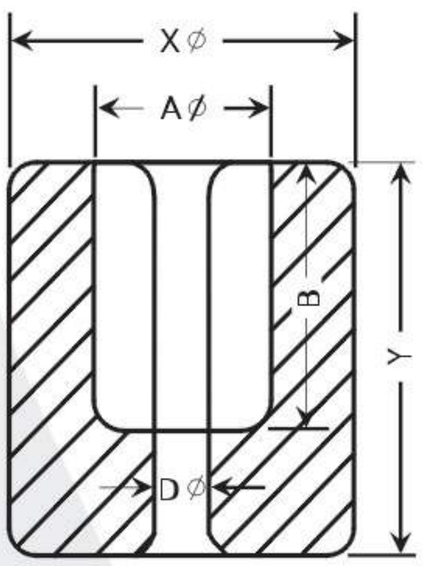

S Type

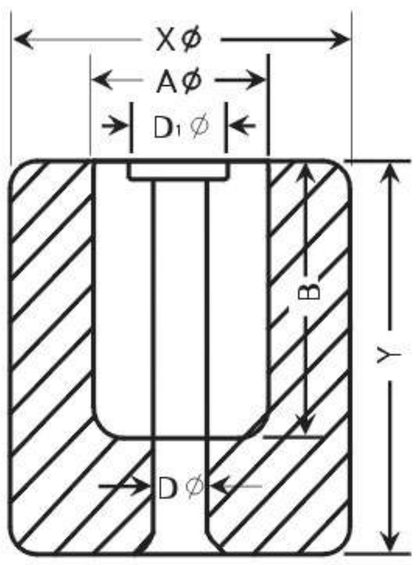

WF Type

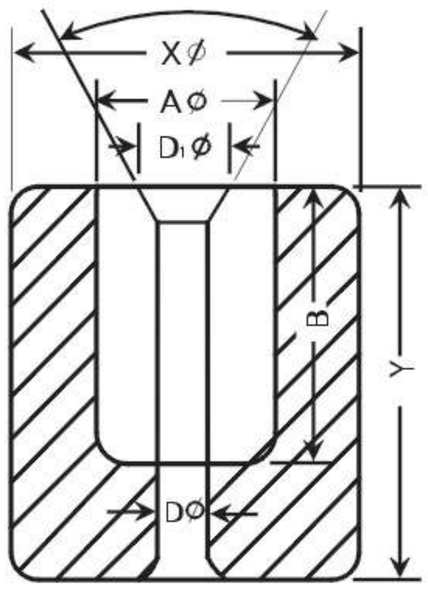

N Type

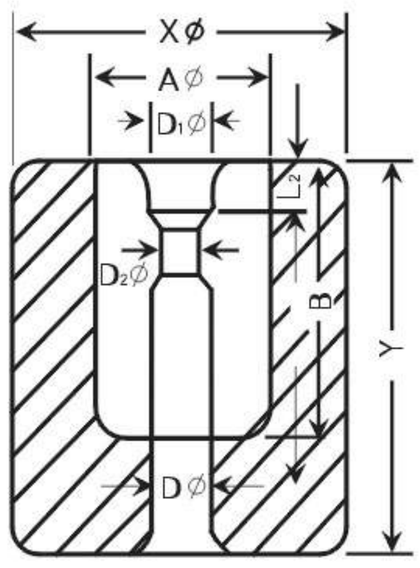

C Type

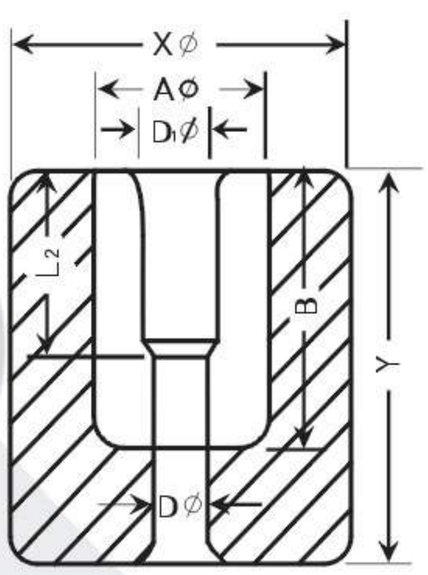

P Type

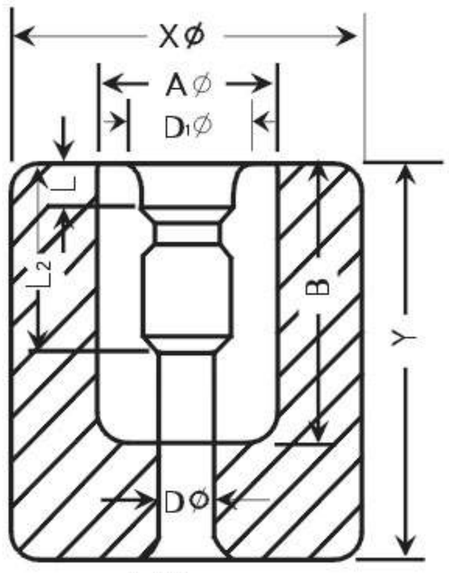

H Type

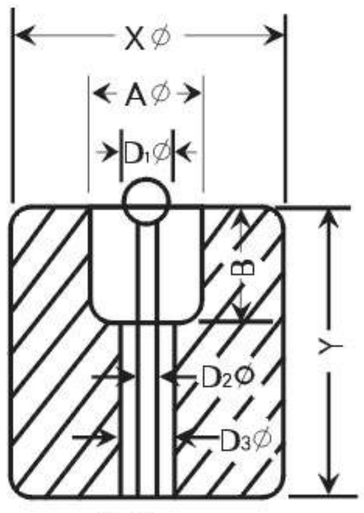

B Type

孔径范围 BORE DIA	硬质合金 CARBIDE SIZE		模壳 CASING SIZE	
D∅	A∅	B	X∅	Y
1.15～2.00	10	15～35	20～35	30～40
1.90～2.60	13	20～55	20～45	30～60
2.45～3.45	16	30～100	30～50	30～120
3.45～4.50	18	30～130	34.5～60	30～200
4.00～7.07	22	30～130	35～60	30～200
7.00～8.86	25	30～200	40～80	30～250
8.820～10.70	30	30～200	45～80	30～250
10.70～14.56	35	30～200	50～80	30～250
12.56～16.00	40	30～200	60～100	30～250
16.00～18.00	45	30～200	60～110	30～250
18.00～20.00	50	30～200	80～120	30～250

初冲模
First Punch

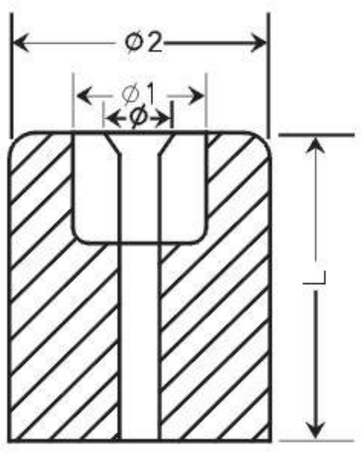

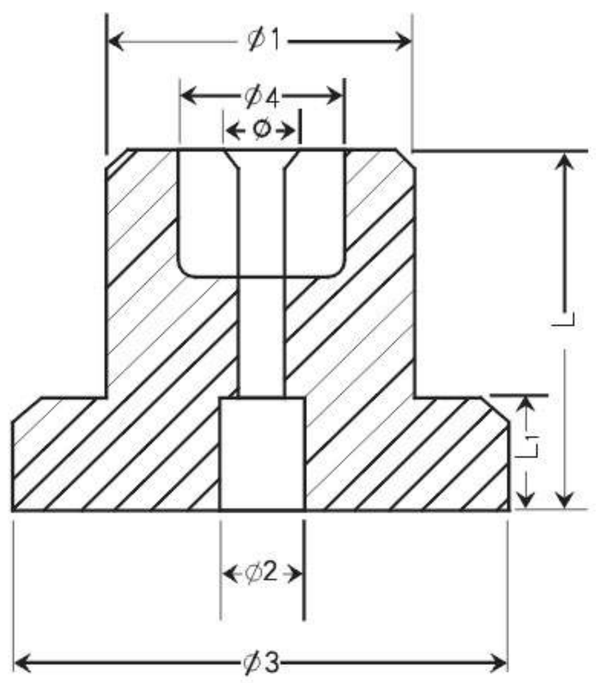

半圆头
Round head

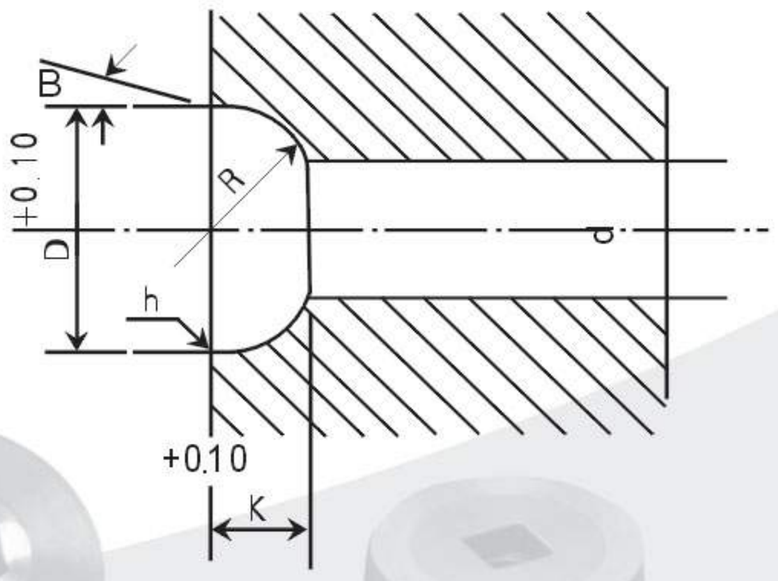

	JIS-M3	JIS-M3.5	JIS-M4
D 适用范围 Bore Dia	2.58	2.75	3.00
	2.65	2.80	3.20
	2.45	2.92	3.18
	2.38	2.90	3.15
	-	2.95	3.30

扁圆头
Truss Head

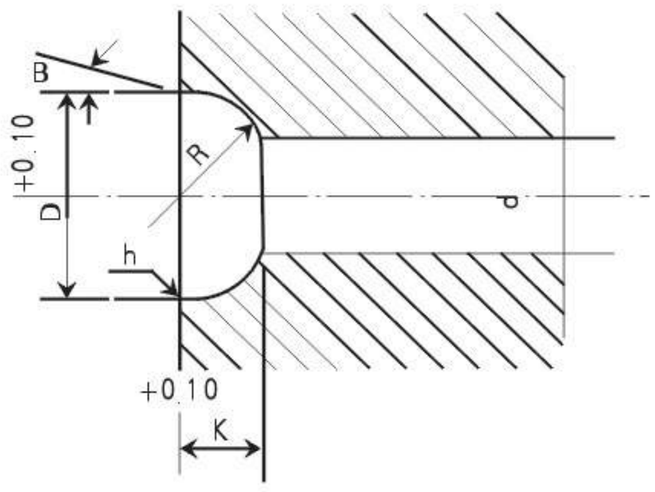

	JIS-M3	JIS-M3.5	JIS-M4	M2.6	M2
d 适用范围 Bore Dia	2.58	2.75	3.00	2.1	1.61
	2.65	2.80	3.20	2.15	1.67
	2.45	2.92	3.15	-	-
	-	2.95	3.30	-	-

球面圆柱头
Binding head

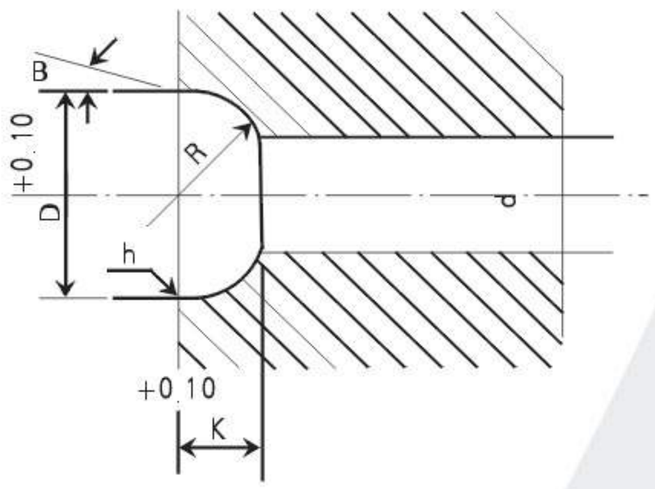

	JIS-M3	JIS-M3.5	JIS-M4
d 适用范围 Bore Dia	2.58	2.75	3.00
	2.65	2.80	3.20
	2.45	2.92	3.18
	2.38	2.90	3.15
	-	2.95	3.30

沉头
Flat head

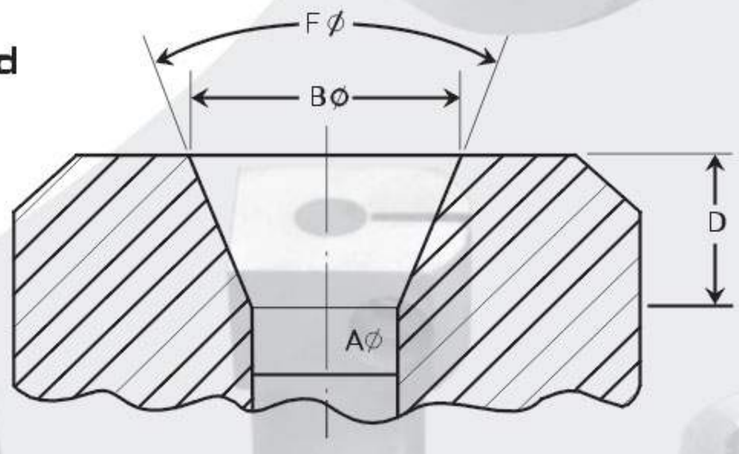

规 格 SPECIFICATION	Aø +0.05 −0.03	规 格 SPECIFICATION
M2.0	1.65	JMP20
	1.00	JAP20
M2.3	1.00	JMP23
	1.93	JAP23
M2.6	2.18	JMP26
	-	JAP26
M3.0	2.00	JMP30
	2.44	JAP30

盘头
Pan head

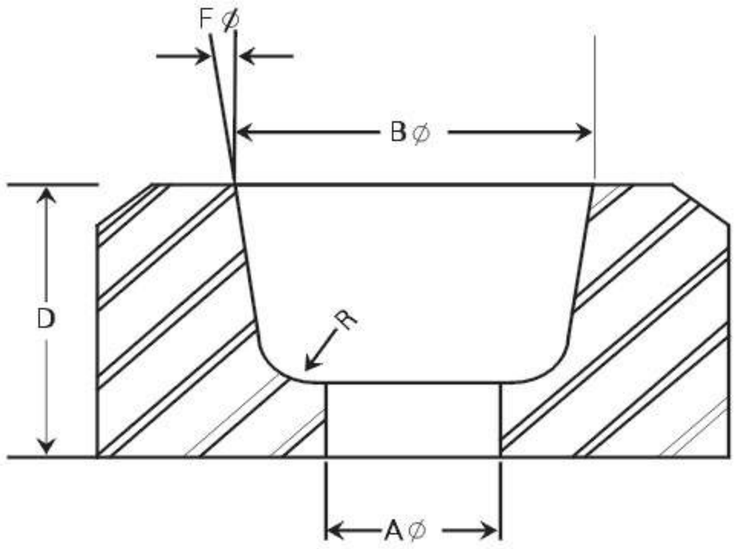

规 格 SPECIFICATION	A∅ +0.05 -0.03	规 格 SPECIFICATION
M2.0	1.67	JMP20
	1.70	JAP20
M2.3	1.92	JMP23
	-	JAP23
M2.6	2.18	JMP26
	-	JAP26
M3.0	-	JMP30
	2.44	JAP30

方头上冲
SQUARE HEAD CARBIDE INSERT

各部尺寸由用户提供，我厂也可代为设计
Sizes as per drawings

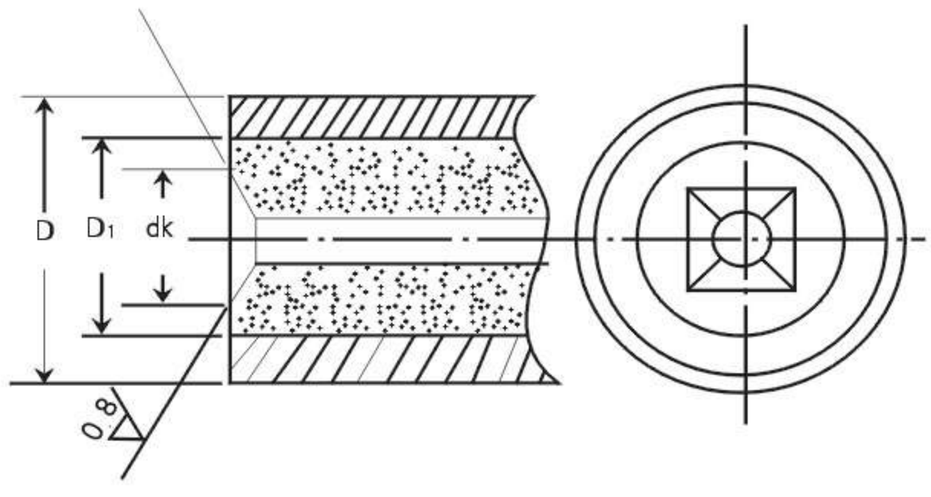

三角模

适用于各种三角螺钉的制造
各部尺寸规格厂方提供，如厂方只提供线径，供方也可代为设计。

Taptite

for the manufacturing of all sorts of taptite screw .
All size range provided by manufacturer, The supplier can design for the manufacturer designed as per wire diameter.

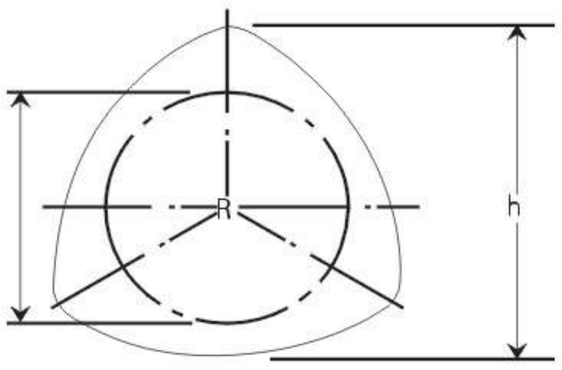

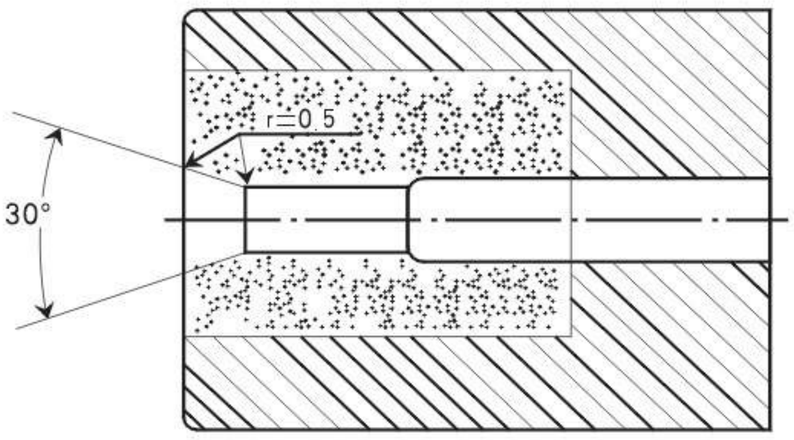

切料模

A 型标准 JB4208.10—86
B 型标准 JB4208.11—86
C 型标准 JB4208.12—86
D 型标准 JB4208.13—86
适合于各种冷镦机和自动冷镦机
Piercing Die/Cut-off knife/Fingers

Standard A JB4208.10—86
Standard B JB4208.11—86
Standard C JB4208.12—86
Standard D JB4208. 13—86
for all sorts of cold heading machine and auto cold heading machine.

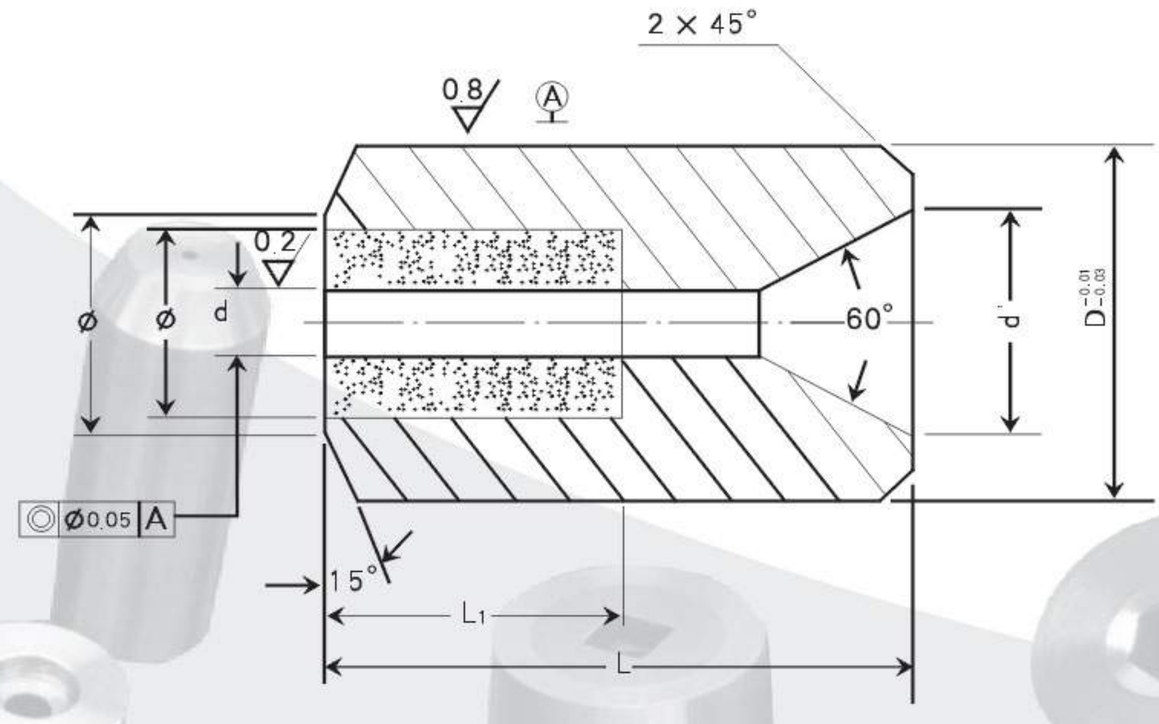

D	L	d	d'	∅
13.5-35	20～50	1.15～3.5	10～20	∅10
35-60	50～200	3.5～8	20～40	∅10～40

注：超出表内范围按厂家要求制造
WHEN OVERRANGING CATALOGUE AS PER BUYER'S DRAWINGS

切料刀

A型标准JB4208.1-86
B型标准JB4208.2-86
C型标准JB4208.3-86
D型标准JB4208.4-86
适合各种机床用切料刀，除按标准生产外，用户可提供标准规格

Standard A JB4208.1-86
Standard B JB4208.2-86
Standard C JB4208.3-86
Standard D JB4208.4-86
For all sorts of cropping knife of machine tool, Besides machining according to the standard, the user can provide standards.

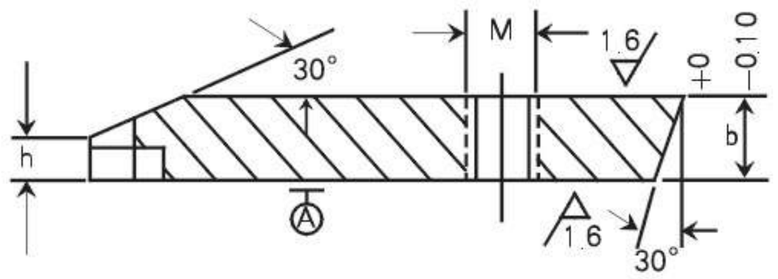

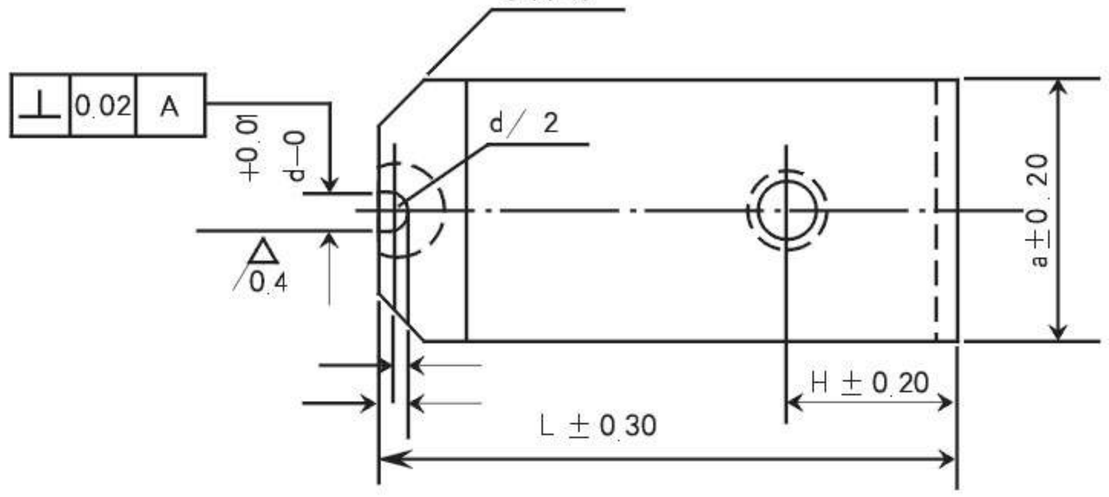

螺纹规格 SCREW THRAD SPECIFICATION	M1.6	M2	M2.5	M3	M4	M5	M6	M8	M10	M12	M14
d	2.2	2.8	3.5	3.9	4.9	5.6	7	9.1	11.2	12.6	14.7
a	34							50		60	
L	92							120			
b	10							12		16	

冲套

BUSHING

偏心冲套

ECCENTRIC BUSHING

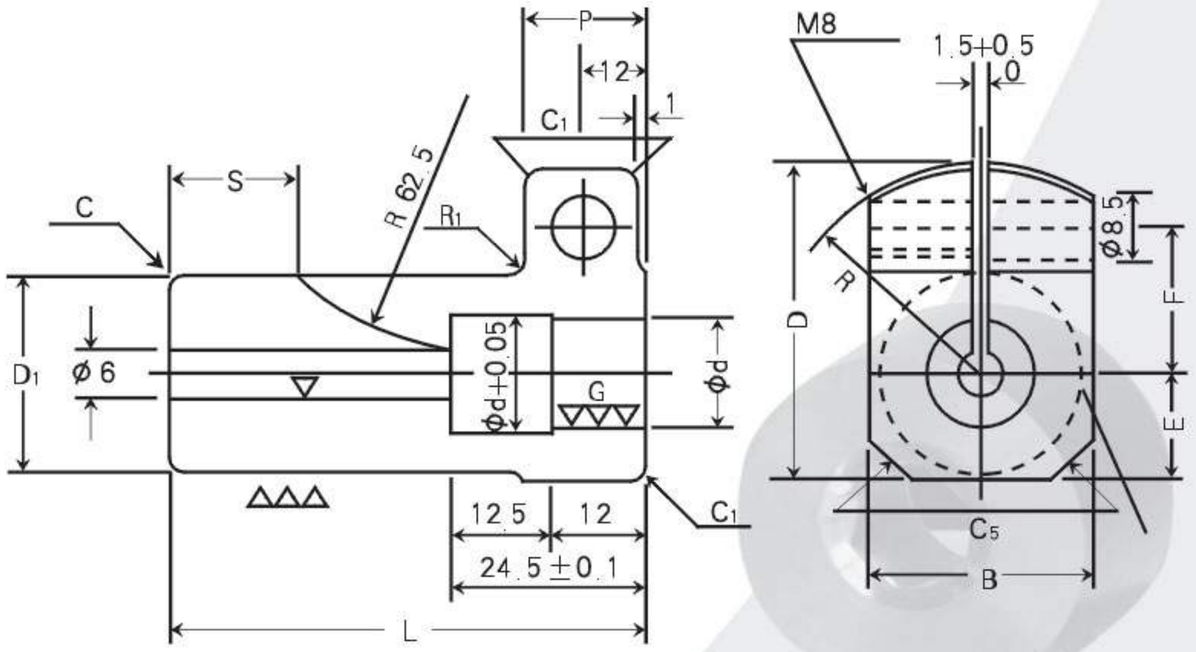

产品号码 CODE No.	d 0+0.02	D1 0-0.05	L 0-0.1	P +0.2	S +0.3	D +0.3	B +0.3	E +0.2	F +0.2	R +0.3
PCL122045	12	20	45	15	10	35	22	11	15	24
PCL122050			50		15					
PCL122055			55		20					
PCL122545		25	45		8	40	26	13	17	27
PCL122550			50		13					
PCL122555			55		18					
PCL142050	14	20	50		15		24	11	20	29
PCL142055			55		20					
PCL142060			60		25					
PCL142555		25	55		15	43	26	13		30
PCL142560			60		20					
PCL142565			65		25					
PCL183060	18	30	60	20	15	50	32	16	23	34
PCL183065			65		20					
PCL183070			70		25					
PCL233065	23		65		15					
PCL233070			70		20					
PCL233075			75		25					

精冲套

Holder

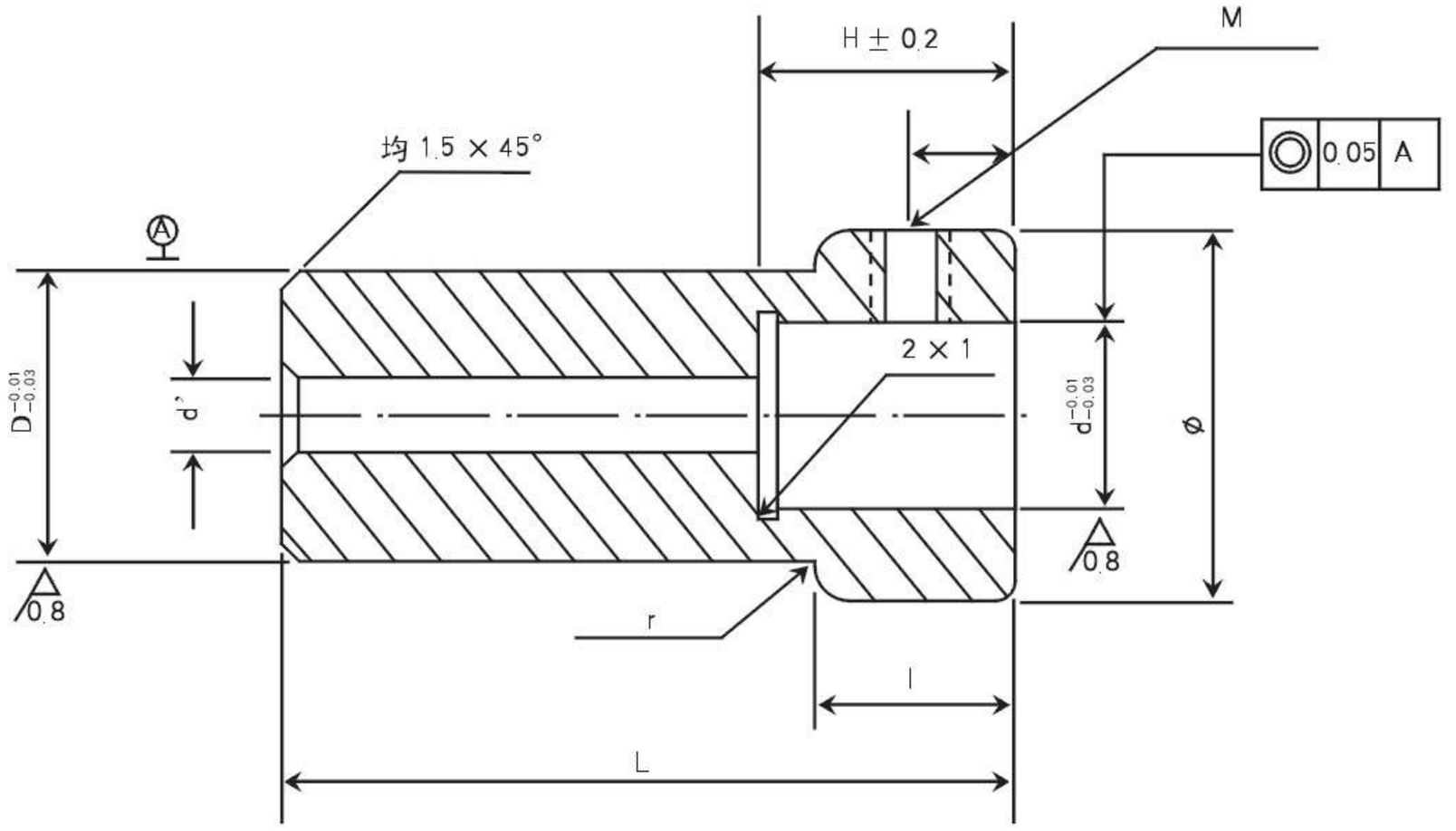

机型 TYPE OF MACHINE	D	L	d	d'	l	H	h	ø
KH-25	18	41	12	6.0	15	24.8	-	28
KH-38	20	60	12	6.0	19	24.8	-	32
YH-15	31	64	14	6.0	19	24.8	-	35
KH-25	38	110	23	10.0	35	24.8	-	45
KH-50	32	75	18	8.1	19	24.8	-	39

注：表内规格各部尺寸可按用户要求加工制作。

The size of each part in the table can be made according to the demand of the user

初冲套

first punch Sleeve

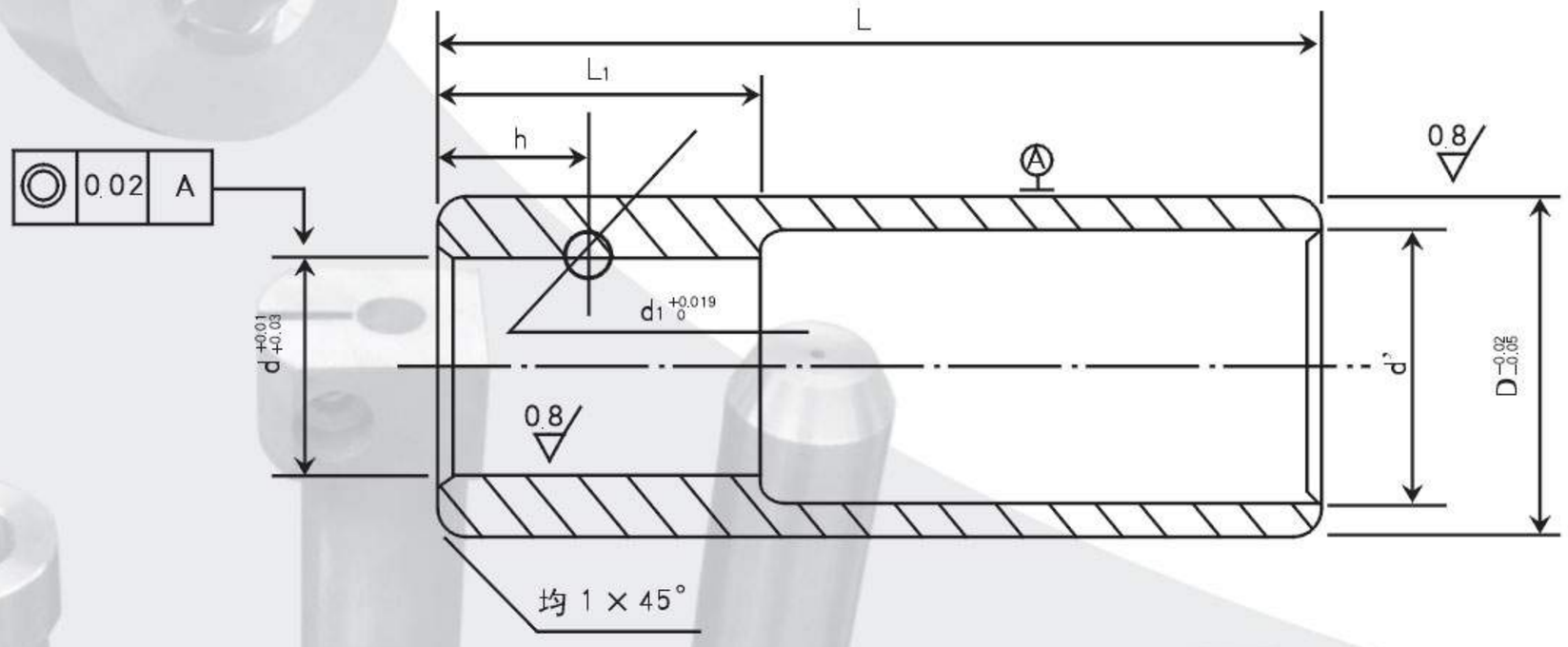

机型 TYPE OF MACHINE	D	d'	d	L	h	L_1
KH-25	18	13	12	40	6	12
KH-38	20	16	15	60	7	13
KH-15	31	19	18	64	7	16
KH-25	36	24	22	104	9	23
KH-50	38	24	22	100	9	23

注：各种冲套我厂全部生产各部尺寸均按厂家要求制造。

bushing sizes as per drawings

拉丝模、拉管模

适合各种钢材、有色金属、线材的、拉拔、改制，
正方、扁方、六角等，冷拉一次成型。

Wire/Tube/Bar Draw Die

for all sorts of steel, non-ferrous metal, wires,drawing,strypped down,squares,equare and flat,and hexangular etc,cold draw one-off moulding pulling-pipe series xenotype mould.

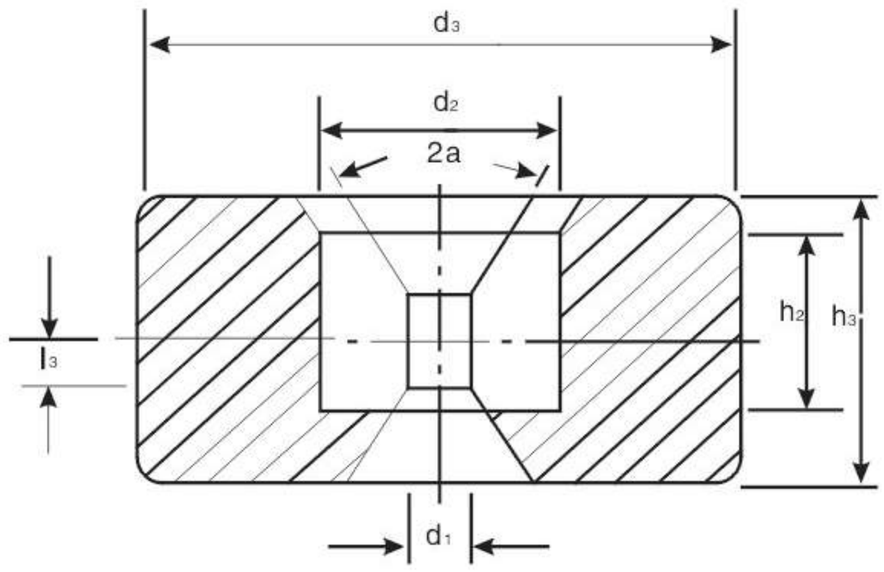

标准孔径尺寸公差（单位：mm)

Standard dimension tolerance of the aperture size(unit:mm)

孔径 APERTURE	公差 TOLERANCE	孔径 APERTURE	公差 TOLERANCE
0.5	+0 0.01	6 ~ 12	−0.01 −0.04
0.5−2	+0 −0.015	12 ~25	−0.02 −0.06
2−3.2	+0 −0.02	25	−0.03 −0.10
3.2−6	−0.01 −0.03	−	−

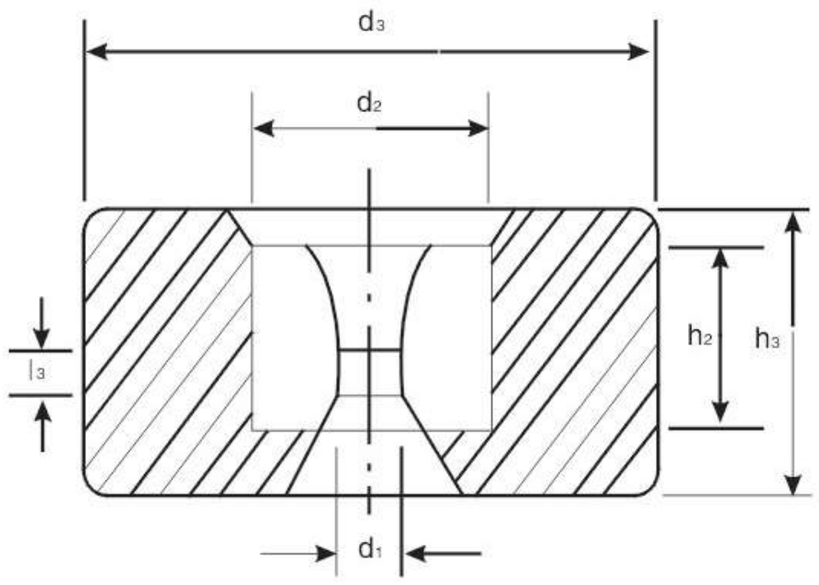

孔径范围 APERTURE RANGE				尺寸 DIMENSION			
铜线模 BRASS WIRE		钢线模 STEEL WIRE BORE DIA		硬质合金 CARBIDE INSERT		模壳 CASING	
类型 TYPE	标准范围 STANDARD RANGE	类型 Type	标准范围 STANDARD RANGE	d_2	h_2	d_3	h_3
W1	0.2 ~ 0.7	W101	0.2 ~ 0.7	6	4	24	7
W2	0.5 ~ 2	W102	0.5 ~ 1.5	9	6	24	12
W3	1.5 ~ 3	W103	0.9 ~ 2.5	12	8	30	15
W4	3 ~ 5	W104	2.5 ~ 4	15	10	42	20
W5	5 ~ 7	W105	4 ~ 6	20	14	55	24
W6	7 ~ 9	W106	6 ~ 8	25	18	60	28
W7	9 ~ 12	W107	8 ~ 10	30	22	70	35
W8	12 ~ 15	W108	10 ~ 13	35	25	85	40
W9	15 ~ 18	W109	13 ~ 16	40	27	100	45
W10	18 ~ 24	W110	16 ~ 20	50	30	125	50
W11	24 ~ 30	W111	20 ~ 26	60	35	145	60
W12	30 ~ 35	W112	26 ~ 32	70	40	175	70
W13	35 ~ 44	W113	32 ~ 38	80	45	195	80
W14	44 ~ 52	W114	38 ~ 46	90	50	215	90
W15	52 ~ 62	W115	46 ~ 54	100	50	230	90
W16	62 ~ 72	W116	54 ~ 62	110	50	230	90
W17	72 ~ 80	W117	62 ~ 70	120	55	250	100
W18	80 ~ 90	W118	70 ~ 78	130	55	275	100
W19	90 ~ 100	W119	78 ~ 86	140	60	295	110
W20	100 ~ 110	W120	86 ~ 94	150	60	315	110

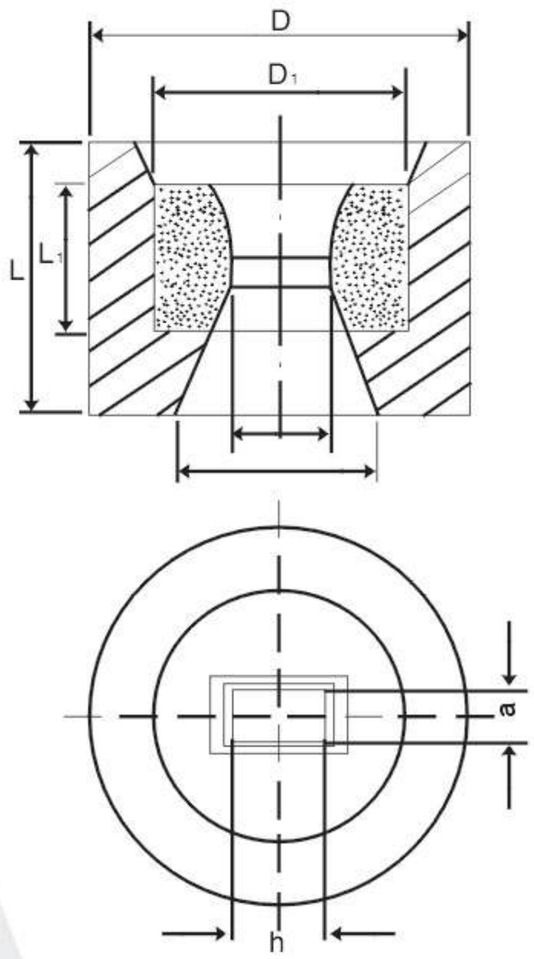

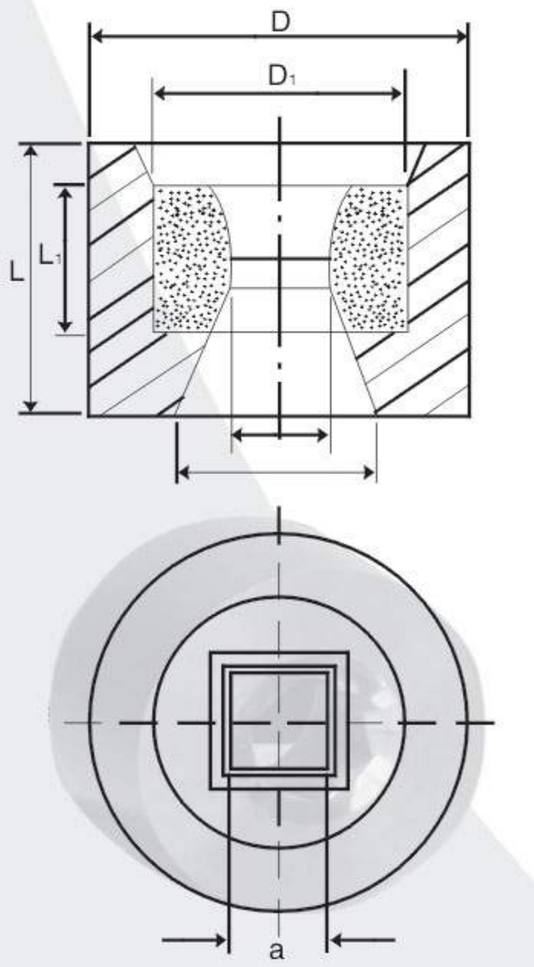

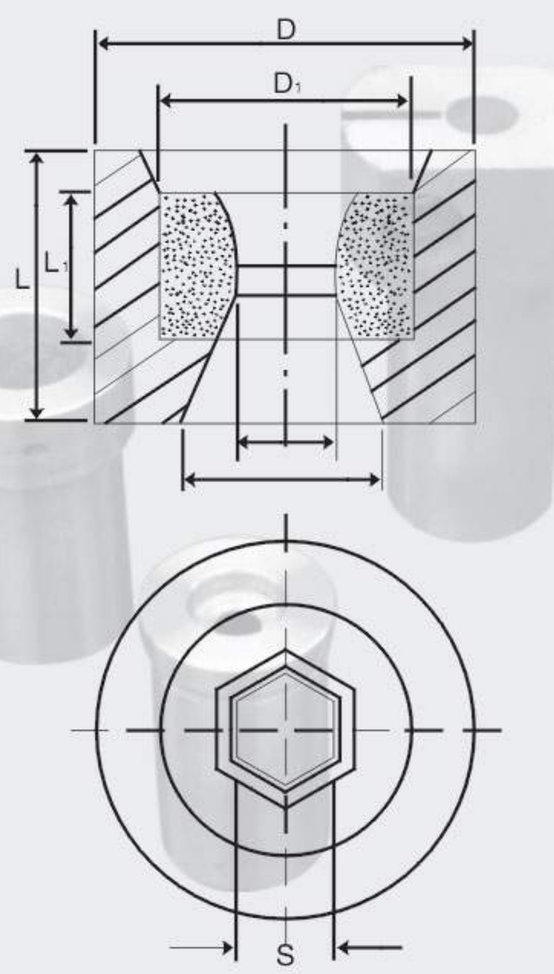

扁方模、正方模、六角模
FLAT, SQUARE, HEX

扁　方　模
FLAT

硬质合金 CARBIDE		规　格 SPECIFICATION		模　壳 CASING	
D_1	L_1	a	h	D	L
30 ~ 35	20	1.4 ~ 6.7	6.2 ~ 10	60 ~ 70	30
40	20	2.4 ~ 9.7	11.6	75 ~ 80	30
45	24	2 ~ 6	12.8	80 ~ 95	35
50	24	2 ~ 7	16.8	95 ~ 100	35
55	27	2.5 ~ 15	19.5	105	38

正　方　模
SQUARE

硬质合金 CARBIDE		规　格 SPECIFICATION	模　壳 CASING	
D_1	L_1	a	D	L
30 ~ 40	24	4.6 ~ 9.6	60 ~ 80	35
45 ~ 50	25	11.6 ~ 14.6	90 ~ 100	37
55 ~ 65	27	15.6 ~ 20.6	110 ~ 120	40
70 ~ 80	30	22.6 ~ 28.6	130 ~ 150	42
85 ~ 90	33	30 ~ 33	160 ~ 170	45

六　角　模
HEX

硬质合金 CARBIDE		规　格 SPECIFICATION	模　壳 CASING	
D_1	L_1	S	D	L
30 ~ 40	24	7.7 ~ 12.5	60 ~ 80	35
45 ~ 50	25	14.5 ~ 18.5	90 ~ 100	38
55 ~ 65	27	19.5 ~ 26.5	110 ~ 130	40
70 ~ 80	30	27.5 ~ 34	140 ~ 150	45
85 ~ 90	33	35 ~ 39	160 ~ 170	47
100 ~ 120	35 ~ 38	46 ~ 52	190 ~ 230	50 ~ 55

六角凹模、六片六角组合凹模

INDENTED HEX, SEGMENTA L INDENTED HEX CARBIDE INSERT

镦六角凹模GB6170 M12 JB4210.15-86

标记： 螺纹规格M12、GB6170六角螺母，适合螺母自动冷镦机用B型六角凹模（硬质合金）的标记示例：

b-type ind hex for hex nut

marker: screwthread specsM12、GB6170 ,hexangular nut the marker example ofB type hexangular concave mould (harden alloy) for nut auto coldhiading machine

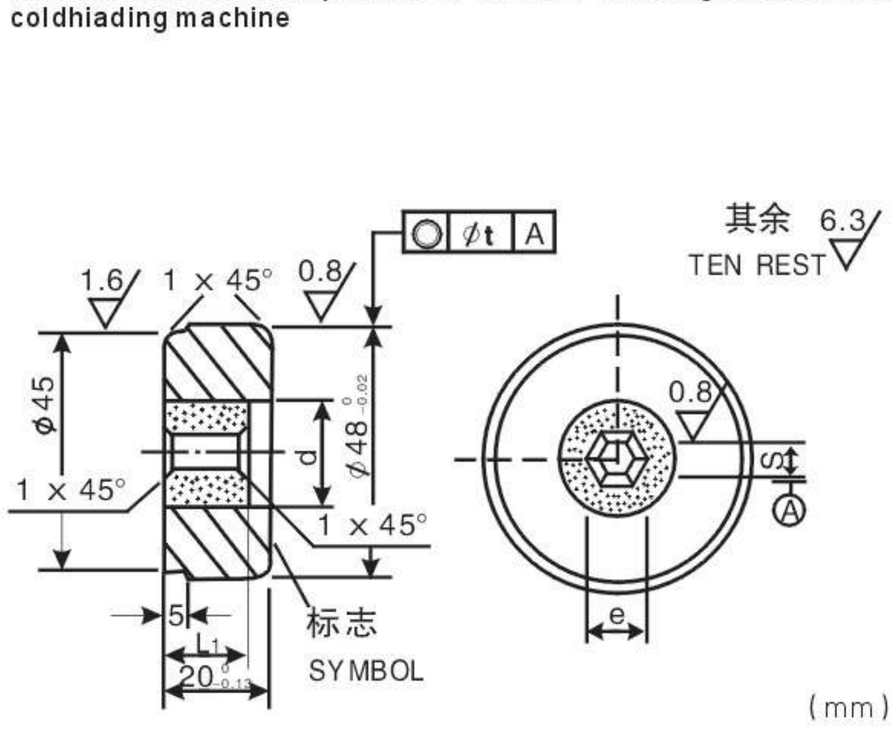

Ⅰ Type

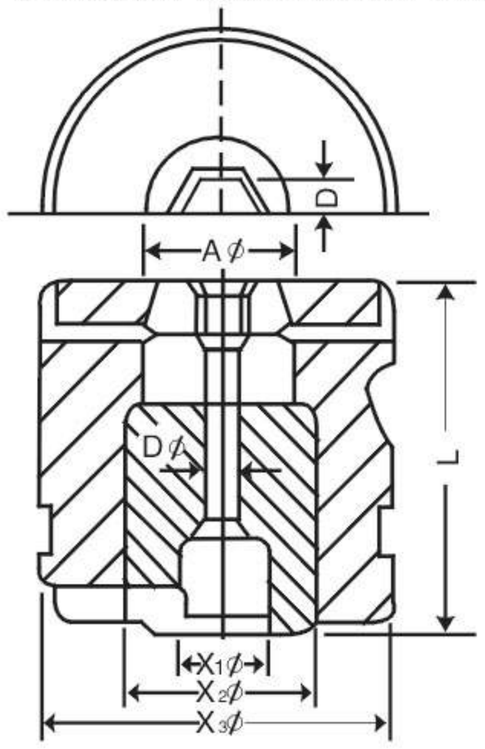

Ⅱ Type

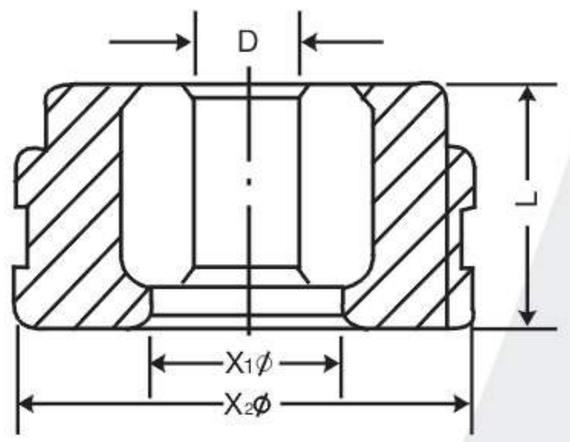

Ⅲ Type

镦六角凹模、六角组合硬质合金（JB4210.14-86）

标记： 螺纹规格M4、GB6170六角螺母，适合螺母自动冷镦机用A型镦六角凹模（硬质合金）的标记示例：

镦六角凹模GB6170M4 JB4210.14-86

a-type segmental ind hex for hex nut

marker: screw thread specs M4 GB6170 , hexangular nut for nut auto cold-heading machine with type heading the marker example of the hexangular concave mould (harden alloy)

GB6170 M4 JB4210.14-86 heading hexangular concave mould GB6170 M4 JB4210.14-86

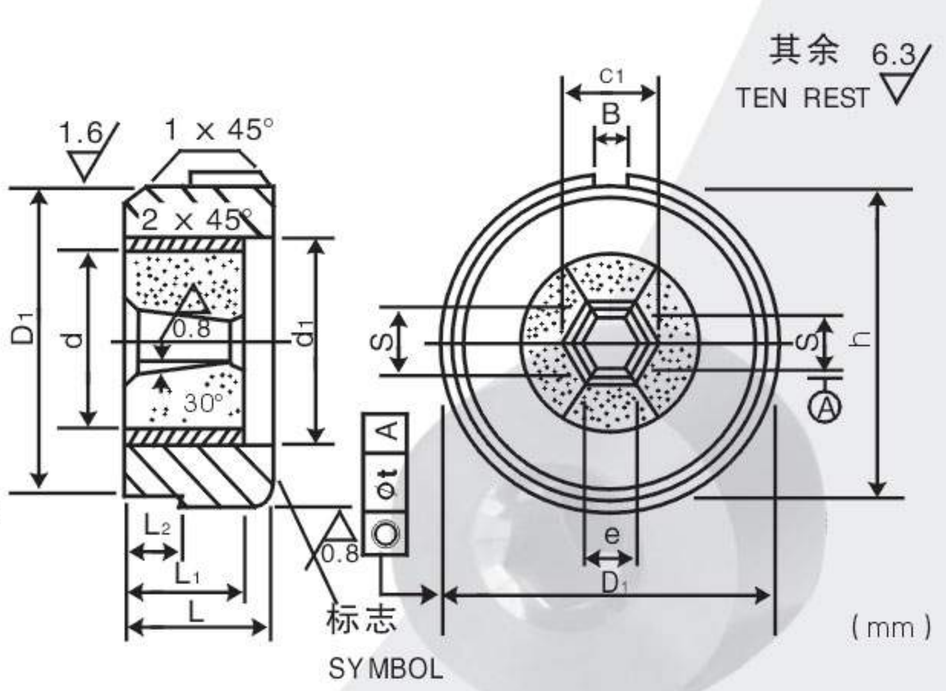

螺纹规格尺寸 THREAD SIZE		硬质合金 CARBIDE		模壳 CASING				
	S	b	L_1	D_1	L	h	L_2	d_1
M1.6	3.06	12	10	45	20	–	–	–
M2	3.86	12	10	45	20	–	–	–
M2.5	4.86	16	12	45	20	–	–	–
M3	5.36	16	12	45	20	–	–	–
M4	6.83	20	16	45	20	–	–	–
M5	7.64	24	16	45	20	46.5	5	24
M6	9.61	30	16	65	20	62.5	5	30
M8	12.56	32	20	60 ~ 65	25	62.5	10	40
M10	15.52	40	24	80	35	77.5	12	48
M12	17.46	44	30	88	40	84	15	52
M14	20.36	52	36	88	40	84	15	60
M16	23.30	58	42	128	50	124	15	66
M18	25.76	66	46	128	50	124	15	74
M20	28.73	72	50	128	50	124	15	80