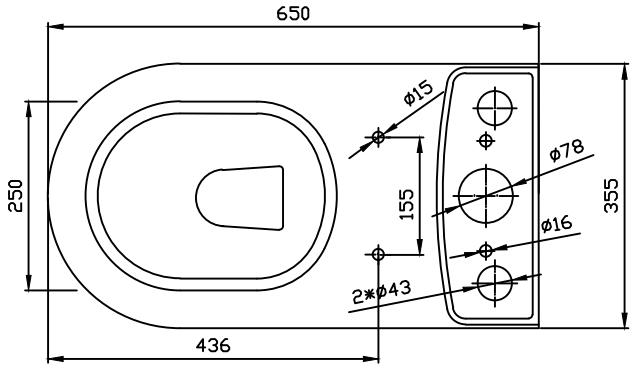
650
250
436
ø15
155
ø78
ø16
2*ø43
355

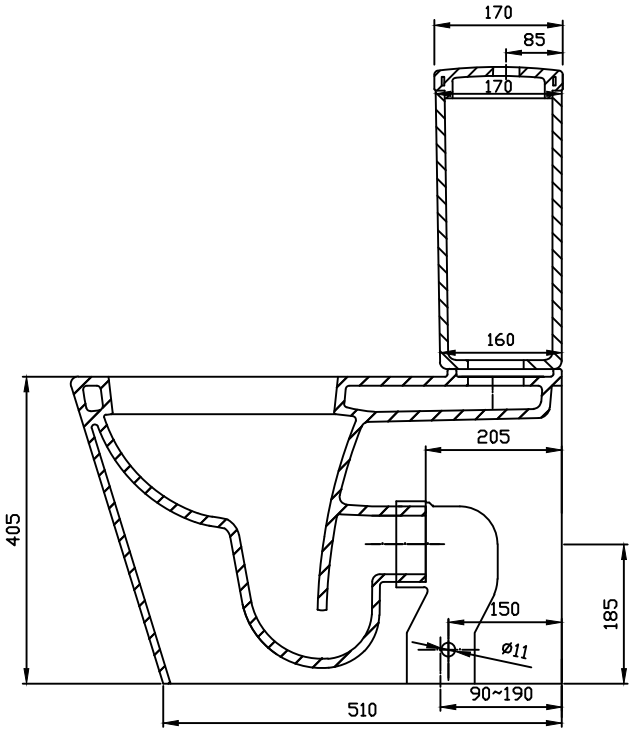
170
85
170
160
205
405
150
185
ø11
90~190
510

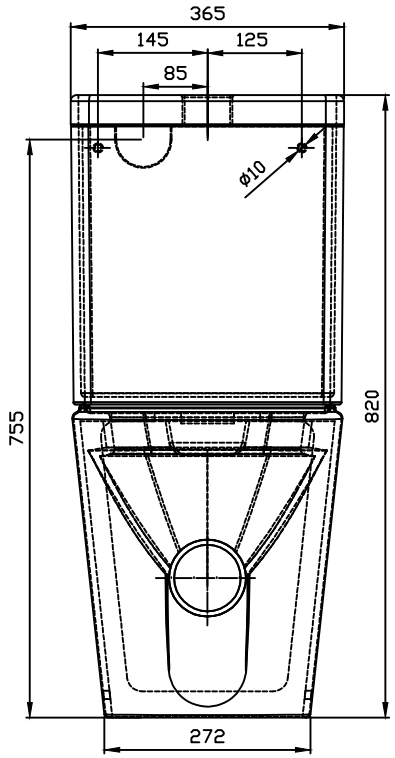
365
145
125
85
ø10
755
820
272