ROK MINI
2019

SCHEDA D'IDENTIFICAZIONE	IDENTIFICATION SHEET	FICHE D'IDENTIFICATION

La presente scheda di identificazione riproduce descrizioni, illustrazioni e dimensioni del motore MINI ROK per l'utilizzo nella **MINI ROK CUP** riconosciuta dall'ACI SPORT.
This Identification Sheet reproduces descriptions, illustrations and dimensions of the MINI ROK engine to be used in the **MINI ROK CUP** recognised by the ACI SPORT.
La présente Fiche d'Identification reproduit descriptions, illustrations et dimensions du moteur MINI ROK utilisé dans le **MINI ROK CUP** reconnue par la ACI SPORT.

SPORT
Via Solferino 32 - 00185 Roma (RM)

ATTENTION

TUTTI LE PARTI DEL MOTORE DEVONO ESSERE ORIGINALI VORTEX ROK.
Né il motore né gli accessori possono essere in alcun modo modificati.
Per modifica si intende qualsiasi cambiamento di forma, contenuto o funzione, che rappresenti una condizione di differenza da quanto originariamente costruito, ivi inclusa l'aggiunta e/o l'asportazione di materiale
Tutte le misure dimensionali nei disegni tecnici si intendono in mm.
ALL THE ENGINE PARTS MUST BE ORIGINAL BY VORTEX ROK.
Neither engines nor accessories can be modified. By this we mean any shape, content or function changes which may differ from what previously conceived. Furthermore this includes any addition and /or removal of material.
All dimensional measures in the technical drawings are in mm.
TOUTES LES PARTS DU MOTEUR DOIVENT ETRE ORIGINALES VORTEX ROK.
Ni le moteurs ni les accessoires peuvent être modifiés. Tout changement dans la forme, le contenu ou le fonctionnement qui puisse apporter des modifications au projet initial est interdit. Ci-inclus aussi l'addition et/ou l'enlèvement de matériaux.
Toutes les mesures dimensionnelles dans les dessins techniques sont en mm.

ROK MINI
2019

FOTO DEL MOTORE LATO SUPERIORE PICTURE ENGINE UPPER SIDE PHOTO MOTEUR VUE SUPERIOR	FOTO DEL MOTORE LATO INFERIORE PICTURE ENGINE LOWER SIDE PHOTO MOTEUR VUE INFERIOR
BASE CILINDRO CYLINDER BASE PIED DU CYLINDRE	TESTA E CAMERA DI COMBUSTIONE CYLINDERHEAD AND COMBUSTION CHAMBER CULASSE ET CHAMBRE DE COMBUSTION
FOTO DEI CARTER PICTURE OF THE CRANKCASE PHOTO DU CARTER	FOTO INTERNA DEL CARTER INTERIOR PICTURE OF THE CRANKCASE PHOTO ENTERIEUR DU CARTER
	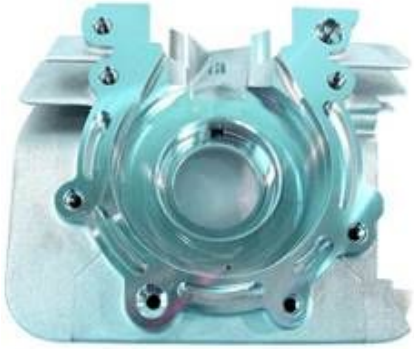

SPORT
Via Solferino 32 - 00185 Roma (RM)

ATTENTION

TUTTI LE PARTI DEL MOTORE DEVONO ESSERE ORIGINALI VORTEX ROK.
Né il motore né gli accessori possono essere in alcun modo modificati.
Per modifica si intende qualsiasi cambiamento di forma, contenuto o funzione, che rappresenti una condizione di differenza da quanto originariamente costruito, ivi inclusa l'aggiunta e/o l'asportazione di materiale
Tutte le misure dimensionali nei disegni tecnici si intendono in mm.

ALL THE ENGINE PARTS MUST BE ORIGINAL BY VORTEX ROK.
Neither engines nor accessories can be modified. By this we mean any shape, content or function changes which may differ from what previously conceived. Furthermore this includes any addition and /or removal of material.
All dimensional measures in the technical drawings are in mm.

TOUTES LES PARTS DU MOTEUR DOIVENT ETRE ORIGINALES VORTEX ROK.
Ni le moteurs ni les accessoires peuvent être modifiés. Tout changement dans la forme, le contenu ou le fonctionnement qui puisse apporter des modifications au projet initial est interdit. Ci-inclus aussi l'addition et/ou l'enlèvement de matériaux.
Toutes les mesures dimensionnelles dans les dessins techniques sont en mm.

ROK MINI
2019

INFORMAZIONI DI BASE E CARATTERISTICHE TECNICHE TECHNICAL INFORMATION AND CHARACTERTICS INFORMATION DE BASE ET CARACTÉRISTIQUES TECHNIQUES		
Cilindrata massima **Max displacement** **Déplacement maximum**	60 cc.	
Alesaggio massimo **Max allowed bore** **Alésage maximal**	42,10 mm	
Corsa **Stroke** **Course**	43,00 mm.	+/- 0,10 mm.
Sistema di ammissione **Admission system in the cylinder** **Système d'admission**	Piston Port	
Sistema di raffreddamento **Cooling system** **Sisteme de refroidissement**	Ad aria libera Air cooling	
Carburatore: **Carburettor:** **Carburateur:**	Dell'orto phbg 18 bs *(vedere descrizione a pag. 12)* Dell'orto phbg 18 bs *(see description pag.12)* Dell'orto phbg 18 bs *(voir la description p. 12)*	
Numero dei canali di ammissione **Number of transfers** **Nombre de canaux d'admission**	2	
Forma della luce di scarico **Shape of exhaust transfer** **Forme de l'orifice d'échappement**	A 4 angoli At 4 angles	
Larghezza della luce di scarico **Widht of exhaust transfer** **Largeur des gaz d'échappement**	28,00 mm.	+/- 0,10 mm.
Larghezza della luce di aspirazione **Widht of admission transfer** **Largeur d'aspiration**	26,00 mm.	+/- 0,10 mm.
Altezza totale del pistone **Total height of piston** **Hauteur totale du piston**	49 mm.	+/- 0,2 mm.
Peso del pistone **Weight of piston** **Poids du piston**	63 gr.	+/- 5 gr.
Peso albero motore con Biella **Weight of crankshaft with conrod** **Poids de vilebrequin bielle**	1311 gr.	+/- 10 gr.
Forma della camera di combustione **Shape of combustion chamber** **Forme de la chambre de combustion**	Sferica,verificabile con dima fornita dal Costruttore Spherical,verifiable with gauge supplied by the Manufacturer	
Pignone **Engine sprocket** **Pignon**	Z10 – Z11 – Z12	
Frizione (Centrifuga, a secco, senza alcuna possibilità di registrazione esterna). **Clutch (Centrifugal, dry, without any possibility of external adjustment).** **Embrayage (centrifuge, sec, sans aucune possibilité d'enregistrement externe).**	Peso: 815 +/- 15gr Diametro interno della campana: 84.5 +/-0.1mm Weight: 815 +/- 15gr Diameter internal of the clutch housing: 84.5 +/-0.1mm Poids: 815 +/- 15gr Diamètre intérieur de la cloche: 84.5 +/-0.1mm	

ATTENTION

TUTTI LE PARTI DEL MOTORE DEVONO ESSERE ORIGINALI VORTEX ROK.
Né il motore né gli accessori possono essere in alcun modo modificati.
Per modifica si intende qualsiasi cambiamento di forma, contenuto o funzione, che rappresenti una condizione di differenza da quanto originariamente costruito, ivi inclusa l'aggiunta e/o l'asportazione di materiale
Tutte le misure dimensionali nei disegni tecnici si intendono in mm.

ALL THE ENGINE PARTS MUST BE ORIGINAL BY VORTEX ROK.
Neither engines nor accessories can be modified. By this we mean any shape, content or function changes which may differ from what previously conceived. Furthermore this includes any addition and /or removal of material.
All dimensional measures in the technical drawings are in mm.

TOUTES LES PARTS DU MOTEUR DOIVENT ETRE ORIGINALES VORTEX ROK.
Ni le moteurs ni les accessoires peuvent être modifiés. Tout changement dans la forme, le contenu ou le fonctionnement qui puisse apporter des modifications au projet initial est interdit. Ci-inclus aussi l'addition et/ou l'enlèvement de matériaux.
Toutes les mesures dimensionnelles dans les dessins techniques sont en mm.

		Tolleranze
Travasi /Transfers/ Depotage	116,5°	+/- 1°
Ammissione/ Admission/ Admission	142°	+/- 2°
Scarico/ Exhaust/Echapement	154°	+/- 2°

SVILUPPO DEL CILINDRO E DISTRIBUZIONE
CYLINDER DEVELOPEMENT AND DISTRIBUTION
DEVELLOPPEMENT DU CYLINDRE ET DISTRIBUTION

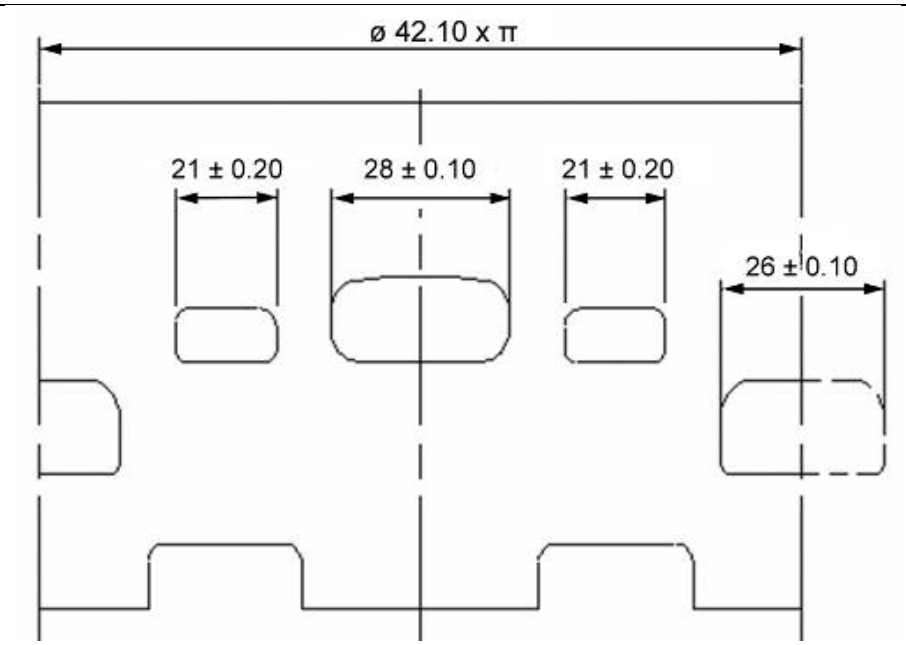

Controllo della distribuzione come descritto nel Regolamento Tecnico del Trofeo di Marca Rok Cup 2019 art. 6.1.2.
Check of the distribution as described in the Rok Cup 2019 Technical Regulation. art. 6.1.2.
Contrôle de la distribution tel que décrit dans le règlement technique du trophée de la marque Rok Cup 2019 art. 6.1.2

ATTENTION

TUTTI LE PARTI DEL MOTORE DEVONO ESSERE ORIGINALI VORTEX ROK.
Né il motore né gli accessori possono essere in alcun modo modificati.
Per modifica si intende qualsiasi cambiamento di forma, contenuto o funzione, che rappresenti una condizione di differenza da quanto originariamente costruito, ivi inclusa l'aggiunta e/o l'asportazione di materiale
Tutte le misure dimensionali nei disegni tecnici si intendono in mm.
ALL THE ENGINE PARTS MUST BE ORIGINAL BY VORTEX ROK.
Neither engines nor accessories can be modified. By this we mean any shape, content or function changes which may differ from what previously conceived. Furthermore this includes any addition and /or removal of material.
All dimensional measures in the technical drawings are in mm.
TOUTES LES PARTS DU MOTEUR DOIVENT ETRE ORIGINALES VORTEX ROK.
Ni le moteurs ni les accessoires peuvent être modifiés. Tout changement dans la forme, le contenu ou le fonctionnement qui puisse apporter des modifications au projet initial est interdit. Ci-inclus aussi l'addition et/ou l'enlèvement de matériaux.
Toutes les mesures dimensionnelles dans les dessins techniques sont en mm.

ROK MINI
2019

DISEGNO DELLA BASE CILINDRO DRAWING OF CYLINDER BASE DISSIN PIED DU CYLINDRE	SEZIONE DEL CILINDRO CYLINDER SECTION COUPE PAR SECTION DU CYLINDRE
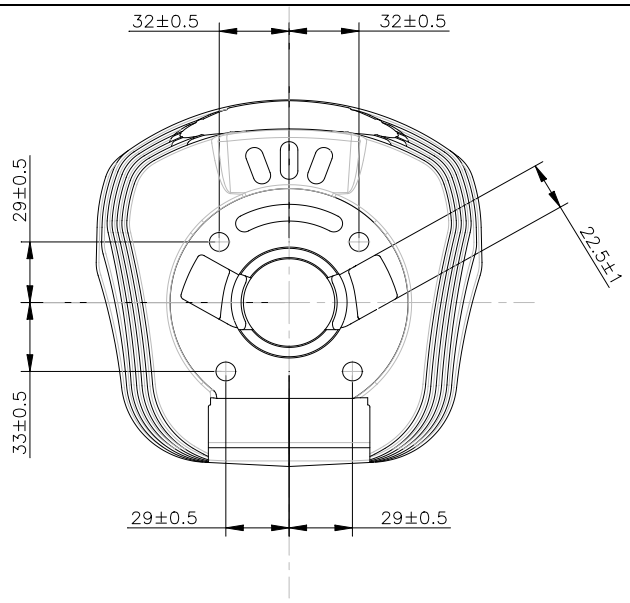	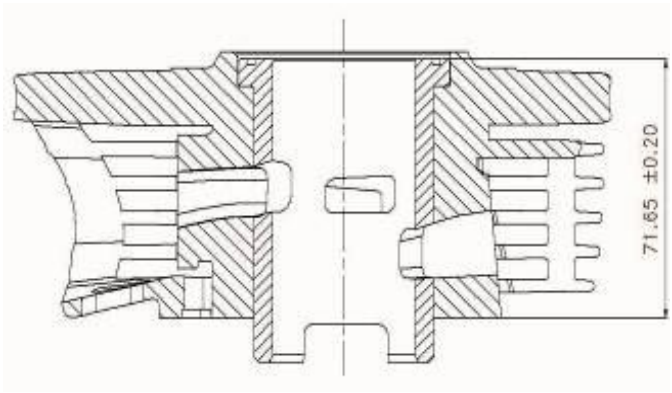

DISTANZA MINIMA DEL PIANO APPOGGIO CARBURATORE DALL' ASSE DEL CILINDRO
MINIMUM DISTANCE OF THE CARBURETTOR SUPPORTING PLATE FROM THE CYLINDER AXLE
DISTANCE MINIMAL DU SOL DU CARBURATEUR OU CYLINDRE

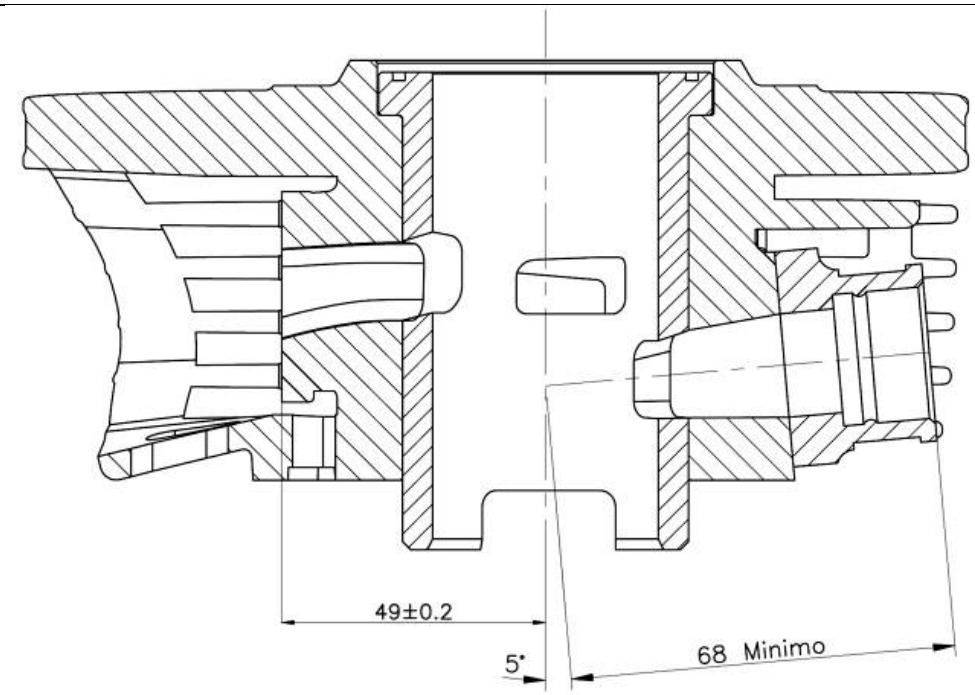

ATTENTION

TUTTI LE PARTI DEL MOTORE DEVONO ESSERE ORIGINALI VORTEX ROK.
Né il motore né gli accessori possono essere in alcun modo modificati.
Per modifica si intende qualsiasi cambiamento di forma, contenuto o funzione, che rappresenti una condizione di differenza da quanto originariamente costruito, ivi inclusa l'aggiunta e/o l'asportazione di materiale
Tutte le misure dimensionali nei disegni tecnici si intendono in mm.

ALL THE ENGINE PARTS MUST BE ORIGINAL BY VORTEX ROK.
Neither engines nor accessories can be modified. By this we mean any shape, content or function changes which may differ from what previously conceived. Furthermore this includes any addition and /or removal of material.
All dimensional measures in the technical drawings are in mm.

TOUTES LES PARTS DU MOTEUR DOIVENT ETRE ORIGINALES VORTEX ROK.
Ni le moteurs ni les accessoires peuvent être modifiés. Tout changement dans la forme, le contenu ou le fonctionnement qui puisse apporter des modifications au projet initial est interdit. Ci-inclus aussi l'addition et/ou l'enlèvement de matériaux.
Toutes les mesures dimensionnelles dans les dessins techniques sont en mm.

DISEGNO DELLA TESTA E CAMERA DI COMBUSTIONE
DRAWING OF CYLINDERHEAD AND COMBUSTION CHAMBER
DISSIN DU CULASSE ET CHAMBRE DE COMBUSTION

Volume della camera di combustione	Come descritto nel Regolamento Tecnico ROK CUP 2019 art 6.1 e 6.1.1
Volume of combustion chamber	As described in the Rok Cup Technical Regulation 2019 art 6.1 and 6.1.1
Volume de la chambre de combustion	Tel que décrit dans le règlement technique Rok Cup 2019 art. 6.1. et 6.1.1

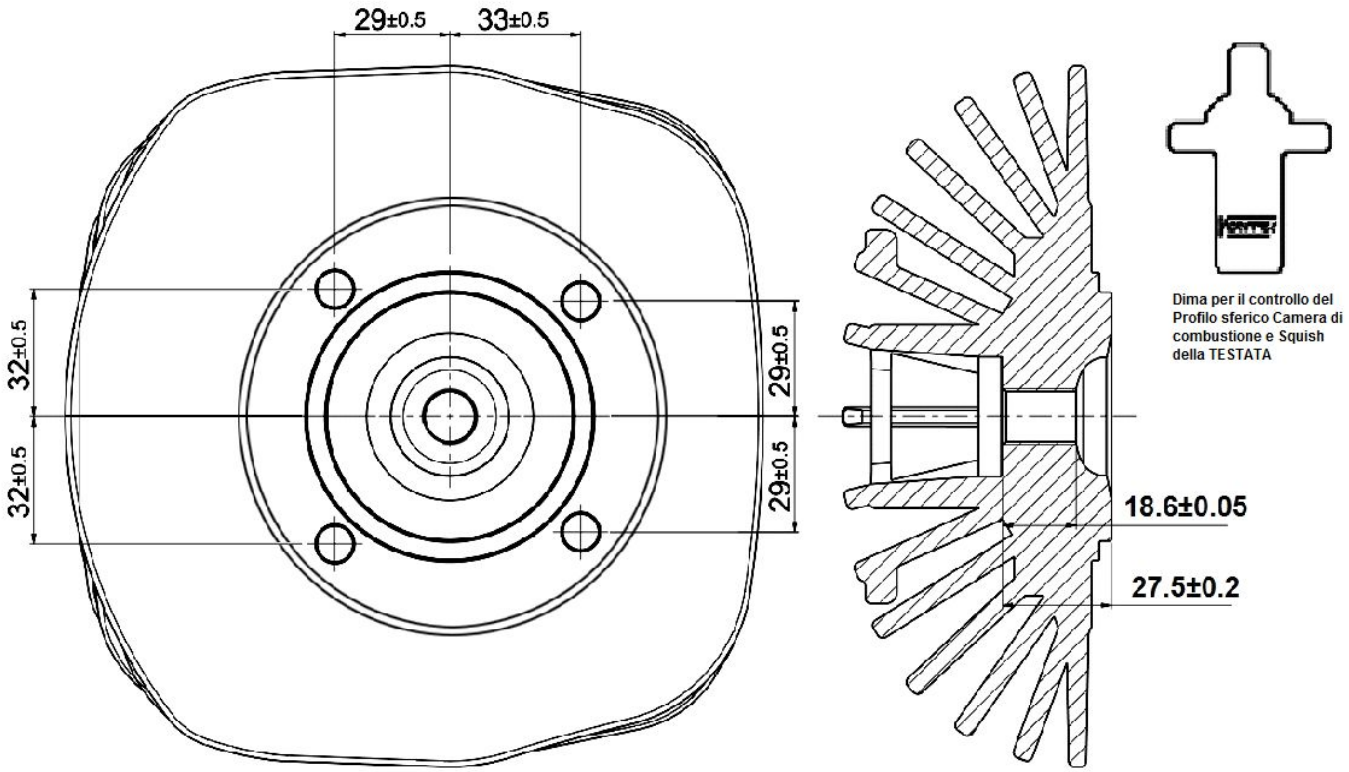

ATTENTION

TUTTI LE PARTI DEL MOTORE DEVONO ESSERE ORIGINALI VORTEX ROK.
Né il motore né gli accessori possono essere in alcun modo modificati.
Per modifica si intende qualsiasi cambiamento di forma, contenuto o funzione, che rappresenti una condizione di differenza da quanto originariamente costruito, ivi inclusa l'aggiunta e/o l'asportazione di materiale
Tutte le misure dimensionali nei disegni tecnici si intendono in mm.

ALL THE ENGINE PARTS MUST BE ORIGINAL BY VORTEX ROK.
Neither engines nor accessories can be modified. By this we mean any shape, content or function changes which may differ from what previously conceived. Furthermore this includes any addition and /or removal of material.
All dimensional measures in the technical drawings are in mm.

TOUTES LES PARTS DU MOTEUR DOIVENT ETRE ORIGINALES VORTEX ROK.
Ni le moteurs ni les accessoires peuvent être modifiés. Tout changement dans la forme, le contenu ou le fonctionnement qui puisse apporter des modifications au projet initial est interdit. Ci-inclus aussi l'addition et/ou l'enlèvement de matériaux.
Toutes les mesures dimensionnelles dans les dessins techniques sont en mm.

ALBERO MOTORE / CRANKSHAFT / VILEBREQUIN

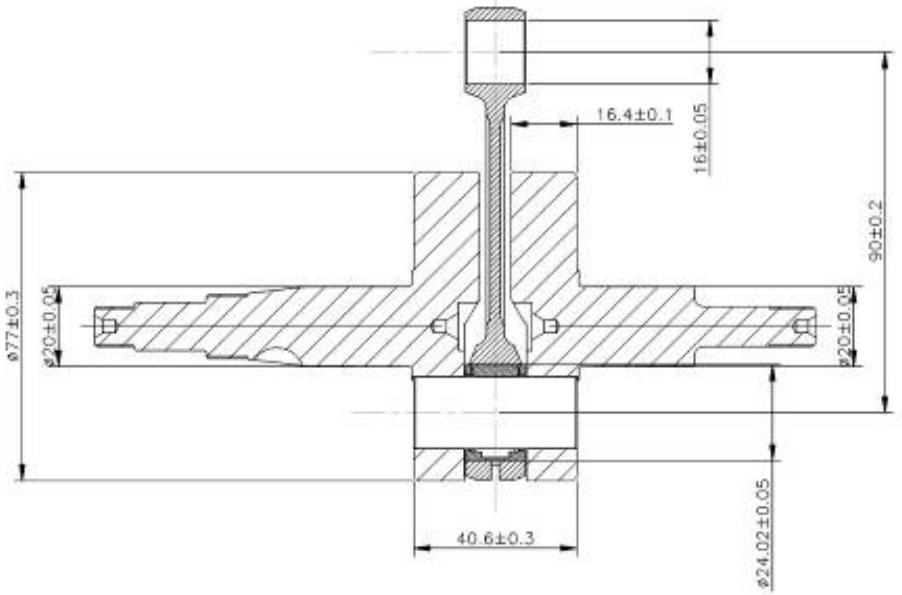

PESO ALBERO MOTORE CON BIELLA:
WIGHT OF CRANKSHAFT WITH CONROD:
1311 gr.± 10gr

BIELLA / CONROD / BIELLE	SPINOTTO BIELLA / CRANKSHFT PIN AXE DE VILLEBREQUIN
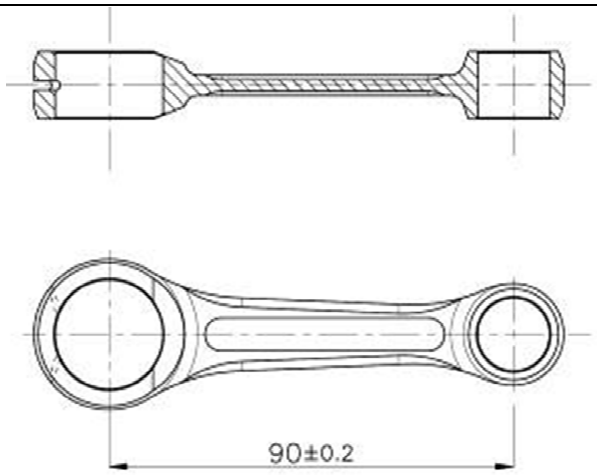 PESO DELLA BIELLA / WEIGHT OF CONROD **94gr**. +/- 10gr	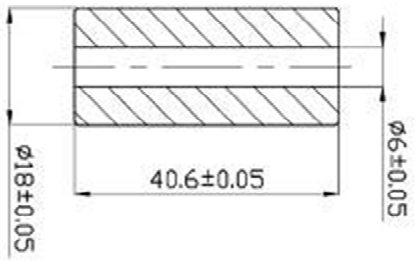 PESO DELL'ASSE DI ACCOPPIAMENTO WEIGHT OF CRANKSHAFT CRANKPIN **71gr**. +/- 1gr
FOTO DELLA BIELLA Lato DX PICTURE OF COROD Rigth Side PHOTO DE LA BIELLE COUTE DROITE	FOTO DELLA BIELLA Lato SX PICTURE OF CONROD Left Side PHOTO DE LA BIELLE COUTE GAUCHE

ATTENTION

TUTTI LE PARTI DEL MOTORE DEVONO ESSERE ORIGINALI VORTEX ROK.
Né il motore né gli accessori possono essere in alcun modo modificati.
Per modifica si intende qualsiasi cambiamento di forma, contenuto o funzione, che rappresenti una condizione di differenza da quanto originariamente costruito, ivi inclusa l'aggiunta e/o l'asportazione di materiale
Tutte le misure dimensionali nei disegni tecnici si intendono in mm.

ALL THE ENGINE PARTS MUST BE ORIGINAL BY VORTEX ROK.
Neither engines nor accessories can be modified. By this we mean any shape, content or function changes which may differ from what previously conceived. Furthermore this includes any addition and /or removal of material.
All dimensional measures in the technical drawings are in mm.

TOUTES LES PARTS DU MOTEUR DOIVENT ETRE ORIGINALES VORTEX ROK.
Ni le moteurs ni les accessoires peuvent être modifiés. Tout changement dans la forme, le contenu ou le fonctionnement qui puisse apporter des modifications au projet initial est interdit. Ci-inclus aussi l'addition et/ou l'enlèvement de matériaux.
Toutes les mesures dimensionnelles dans les dessins techniques sont en mm.

FOTO DELL'ALBERO MOTORE EVIDENZIANDO MASSE PER EQUILIBRATURA
PICTURE OF CRANKSHAFT WITH THE BALANCER
PHOTO DE VILEBREQUIN

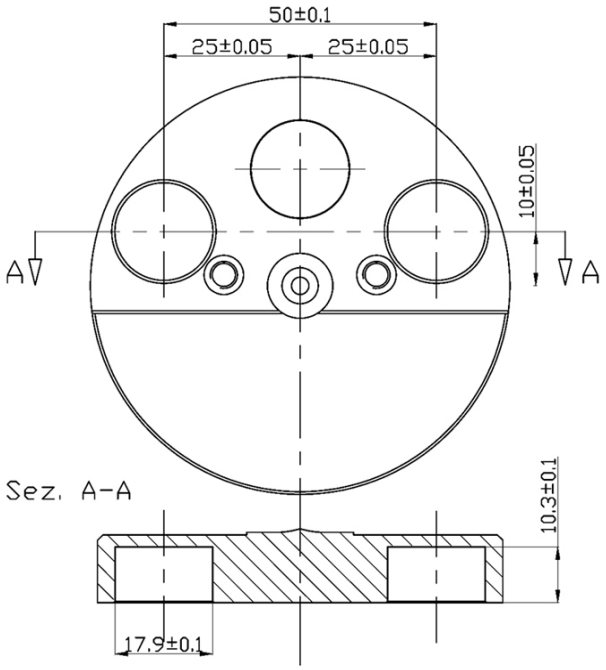

ATTENTION

TUTTI LE PARTI DEL MOTORE DEVONO ESSERE ORIGINALI VORTEX ROK.
Né il motore né gli accessori possono essere in alcun modo modificati.
Per modifica si intende qualsiasi cambiamento di forma, contenuto o funzione, che rappresenti una condizione di differenza da quanto originariamente costruito, ivi inclusa l'aggiunta e/o l'asportazione di materiale
Tutte le misure dimensionali nei disegni tecnici si intendono in mm.

ALL THE ENGINE PARTS MUST BE ORIGINAL BY VORTEX ROK.
Neither engines nor accessories can be modified. By this we mean any shape, content or function changes which may differ from what previously conceived. Furthermore this includes any addition and /or removal of material.
All dimensional measures in the technical drawings are in mm.

TOUTES LES PARTS DU MOTEUR DOIVENT ETRE ORIGINALES VORTEX ROK.
Ni le moteurs ni les accessoires peuvent être modifiés. Tout changement dans la forme, le contenu ou le fonctionnement qui puisse apporter des modifications au projet initial est interdit. Ci-inclus aussi l'addition et/ou l'enlèvement de matériaux.
Toutes les mesures dimensionnelles dans les dessins techniques sont en mm.

ROK MINI 2019

PISTONE PISTON PISTON	SPINOTTO PISTONE PISTON PIN AXE DE PISTON
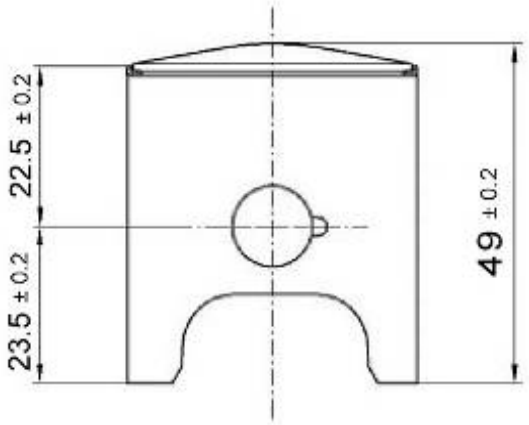 PESO DEL PISTONE WEIGHT OF PISTON **63gr +/- 5gr**	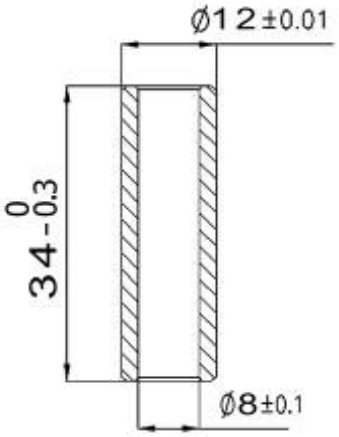 PESO – WEIGHT - POID **15gr Min**

E' OBBLIGATORIO AVERE IL PISTONE MARCHIATO VORTEX IN FUSIONE COME DA FIGURA
MANDATORY TO HAVE THE BRAND VORTEX CAST PISTON AS SHOWN IN THE PICTURE
OBLIGATOIRE D' AVOIR LE PISTON EN FONTE MARQUE VORTEX COMME SUR LA FIGURE

DETTAGLIO SEGMENTO PISTONE
PISTON RING DETAIL
PIECE DETAILLE SEGMENT DE PISTON.

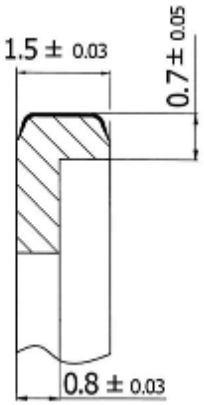

ATTENTION

TUTTI LE PARTI DEL MOTORE DEVONO ESSERE ORIGINALI VORTEX ROK.
Né il motore né gli accessori possono essere in alcun modo modificati.
Per modifica si intende qualsiasi cambiamento di forma, contenuto o funzione, che rappresenti una condizione di differenza da quanto originariamente costruito, ivi inclusa l'aggiunta e/o l'asportazione di materiale
Tutte le misure dimensionali nei disegni tecnici si intendono in mm.

ALL THE ENGINE PARTS MUST BE ORIGINAL BY VORTEX ROK.
Neither engines nor accessories can be modified. By this we mean any shape, content or function changes which may differ from what previously conceived. Furthermore this includes any addition and /or removal of material.
All dimensional measures in the technical drawings are in mm.

TOUTES LES PARTS DU MOTEUR DOIVENT ETRE ORIGINALES VORTEX ROK.
Ni le moteurs ni les accessoires peuvent être modifiés. Tout changement dans la forme, le contenu ou le fonctionnement qui puisse apporter des modifications au projet initial est interdit. Ci-inclus aussi l'addition et/ou l'enlèvement de matériaux.
Toutes les mesures dimensionnelles dans les dessins techniques sont en mm.

VISTA INTERNA DEL CARTER
INTERIOR VIEW OF THE CRANKCASE
VUE DE LA PARTIE INTERIEURE DU CARTER

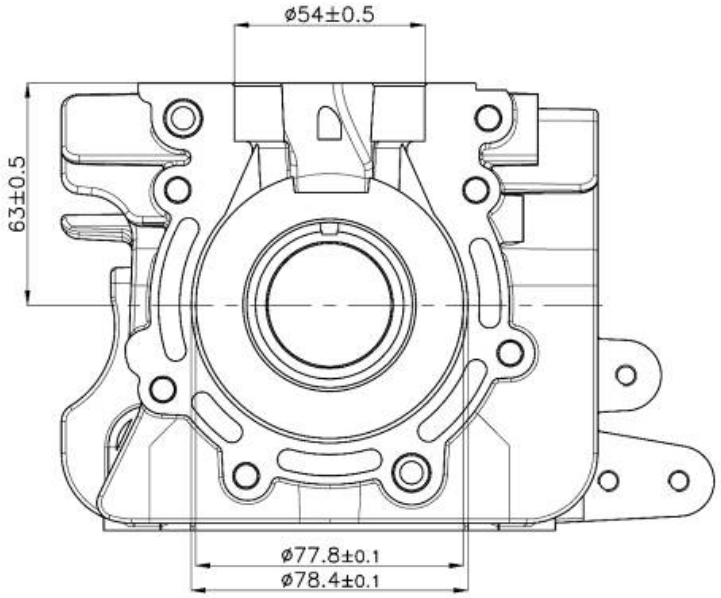

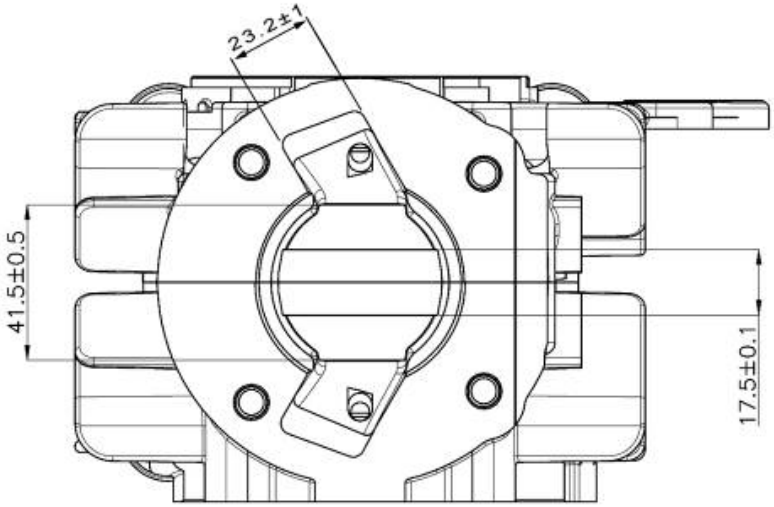

CUSCINETTI ALBERO MOTORE
CRANKSHAFT BEARINGS
PALIERS DE VILEBREQUIN

TIPO TYPE TIPE	DIMENSIONI DIMENSION DIMENSIONS	CARATTERISTICHE CHARACTERISTICS CARACTÉRISTIQUES
Marca libera/Free brand/ Marque libre **6204.C4**	**20x47x14mm**	Sfere In Acciaio/ Steel Balls/ Billes D'acier **8**

ATTENTION

TUTTI LE PARTI DEL MOTORE DEVONO ESSERE ORIGINALI VORTEX ROK.
Né il motore né gli accessori possono essere in alcun modo modificati.
Per modifica si intende qualsiasi cambiamento di forma, contenuto o funzione, che rappresenti una condizione di differenza da quanto originariamente costruito, ivi inclusa l'aggiunta e/o l'asportazione di materiale
Tutte le misure dimensionali nei disegni tecnici si intendono in mm.
ALL THE ENGINE PARTS MUST BE ORIGINAL BY VORTEX ROK.
Neither engines nor accessories can be modified. By this we mean any shape, content or function changes which may differ from what previously conceived. Furthermore this includes any addition and /or removal of material.
All dimensional measures in the technical drawings are in mm.
TOUTES LES PARTS DU MOTEUR DOIVENT ETRE ORIGINALES VORTEX ROK.
Ni le moteurs ni les accessoires peuvent être modifiés. Tout changement dans la forme, le contenu ou le fonctionnement qui puisse apporter des modifications au projet initial est interdit. Ci-inclus aussi l'addition et/ou l'enlèvement de matériaux.
Toutes les mesures dimensionnelles dans les dessins techniques sont en mm.

MARMITTA
EXHAUST MUFFLER
ECHAPEMENT

MISURA COLLETTORE COMPRESA SALDATURA
DIMENSION OF COLLECTOR INCLUDING WELDING
DIMENSION COLLECTEUR COMPRIS SOUDAGE

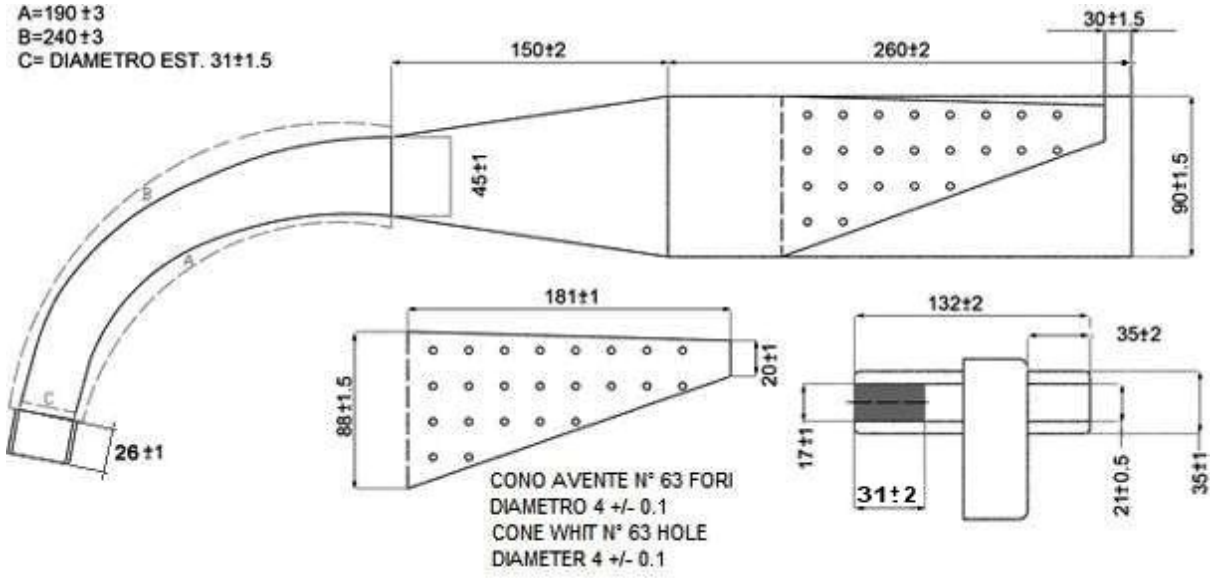

Peso Marmitta
Exhaust Weight **1.372 gr. +/- 5%**

COLLETTORE DI SCARICO EXHAUST MANIFOLD COLLECTEUR ECHAPPEMENT	GUARNIZIONE SCARICO EXHAUST GASKET POT D'ECHAPEMENT
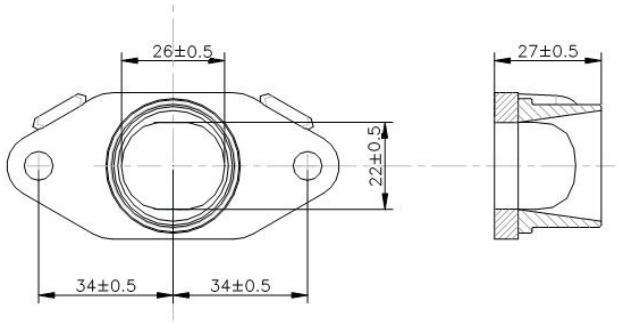	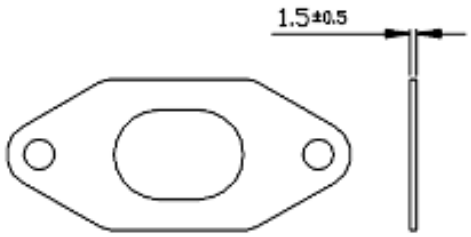

SPORT
Via Solferino 32 - 00185 Roma (RM)

ATTENTION

TUTTI LE PARTI DEL MOTORE DEVONO ESSERE ORIGINALI VORTEX ROK.
Né il motore né gli accessori possono essere in alcun modo modificati.
Per modifica si intende qualsiasi cambiamento di forma, contenuto o funzione, che rappresenti una condizione di differenza da quanto originariamente costruito, ivi inclusa l'aggiunta e/o l'asportazione di materiale
Tutte le misure dimensionali nei disegni tecnici si intendono in mm.

ALL THE ENGINE PARTS MUST BE ORIGINAL BY VORTEX ROK.
Neither engines nor accessories can be modified. By this we mean any shape, content or function changes which may differ from what previously conceived. Furthermore this includes any addition and /or removal of material.
All dimensional measures in the technical drawings are in mm.

TOUTES LES PARTS DU MOTEUR DOIVENT ETRE ORIGINALES VORTEX ROK.
Ni le moteurs ni les accessoires peuvent être modifiés. Tout changement dans la forme, le contenu ou le fonctionnement qui puisse apporter des modifications au projet initial est interdit. Ci-inclus aussi l'addition et/ou l'enlèvement de matériaux.
Toutes les mesures dimensionnelles dans les dessins techniques sont en mm.

CARBURATORE DELL'ORTO PHBG 18 BS E COMPONENTI
CARBURETTOR DELL'ORTO PHBG 18 BS AND COMPONENTS
CARBURATEUR DELL'ORTO PHBG 18 BS ET COMPONENT

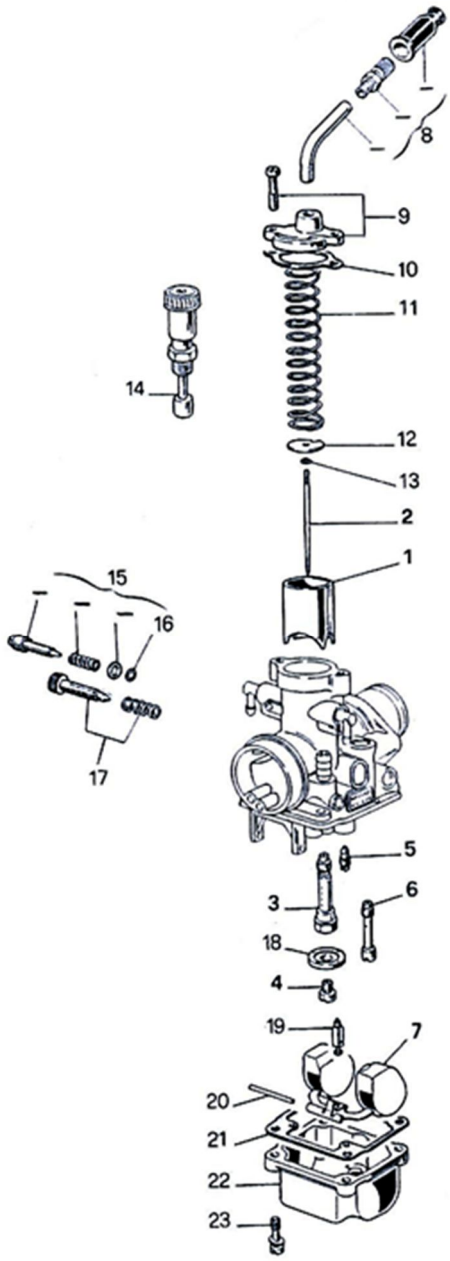

COMPONENTI

1- VALVOLA GAS 40X64
2- SPILLO CONICO W 23
3- POLVERIZZATORE AN 266
4- GETTO MASSIMO
5- GETTO MINIMO 50
6- GETTO AVVIAMENTO 60
7- GALLEGGIANTE gr.4
8- KIT TUBETTO 90°
9- KIT COPERCHIO CAMERA MISCELA
10- GUARNIZIONE COPERCHIO CAMERA MISCELA
11- MOLLA RICHIAMO VALVOLA GAS
12- PIASTRINA RITEGNO FERMAGLIO SPILLO CONICO
13- FERMAGLIO SPILLO CONICO
14- DISPOSITIVO AVVIAMENTO
15- KIT VITE REGOLAZIONE MISCELA MINIMO
16- GUARNIZIONE VITE REGOLAZIONE MISCELA MINIMO
17- KIT VITE REGOLAZIONE VALVOLA GAS
18- FONDELLO
19- SPILLO CHIUSURA BENZINA
20- PERNO GALLEGGIANTE
21- GUARNIZIONE VASCHETTA
22- VASCHETTA
23- VITE FISSAGGIO VASCHETTA

COMPONENTS

1- GAS VALVE 40X64
2- CONICAL NEEDLE W23
3- SPRAY NOZZLE AN266
4- JET MAX.
5- JET MIN. 50
6- STARTING JET 60
7- FLOAT 4 gr.
8- TUBE 90° KIT
9- CHAMBER MIXTURE COVER KIT
10- CHAMBER MIXTURE COVER GASKET
11- GAS VALVE SPRING
12- CONICAL NEEDLE FASTENER FIX PLATE
13- CONICAL NEEDLE FASTENER
14- STARTING DEVICE
15- ADJUSTMENT MINIMUM SCREW KIT
16- ADJUSTMENT MINIMUM SCREW GASKET
17- ADJUSTMENT GAS VALVE SCREW KIT
18- BOTTOM
19- GAS NEEDLE CLOSING
20- FLOAT PEG
21- FLOAT CHAMBER GASKET

SPORT
Via Solferino 32 - 00185 Roma (RM)

ATTENTION

TUTTI LE PARTI DEL MOTORE DEVONO ESSERE ORIGINALI VORTEX ROK.
Né il motore né gli accessori possono essere in alcun modo modificati.
Per modifica si intende qualsiasi cambiamento di forma, contenuto o funzione, che rappresenti una condizione di differenza da quanto originariamente costruito, ivi inclusa l'aggiunta e/o l'asportazione di materiale
Tutte le misure dimensionali nei disegni tecnici si intendono in mm.

ALL THE ENGINE PARTS MUST BE ORIGINAL BY VORTEX ROK.
Neither engines nor accessories can be modified. By this we mean any shape, content or function changes which may differ from what previously conceived. Furthermore this includes any addition and /or removal of material.
All dimensional measures in the technical drawings are in mm.

TOUTES LES PARTS DU MOTEUR DOIVENT ETRE ORIGINALES VORTEX ROK.
Ni le moteurs ni les accessoires peuvent être modifiés. Tout changement dans la forme, le contenu ou le fonctionnement qui puisse apporter des modifications au projet initial est interdit. Ci-inclus aussi l'addition et/ou l'enlèvement de matériaux.
Toutes les mesures dimensionnelles dans les dessins techniques sont en mm.

ROK MINI 2019

UNICA TARATURA CONSENTITA ONLY ALLOWED SETTING CONFIGURATION SEULEMEN PERMIS		
	COD. VORTEX	COD. DELLORTO
Valvola gas 40 – gas valve – valve gaz	W947540-764	947540
Spillo conico W23 – misture needle W23 – anguille W23	W959523	959523
Polverizzatore AN266 – spary nozzle AN266 – pulverisateur AN266	W9511266	09511266-28
Getto max – high speed jet – gigleur max- **LIBERO - FREE**	W148697	0148697-02
Getto minimo 50 – idle jet 50– gigleur minimum 50	W148850	0148850-02
Getto emulsionatore 60 – idle jet 60 – emulser minimum 60	W950160	0950160-02

POMPA BENZINA DELL'ORTO / DELL'ORTO FUEL PUMP / POMPE D'ESSENCE DELL'ORTO

cod. 11023

E' PROIBITO MONTARE QUALSIASI TIPO DI RUBINETTO, RACCORDO CALIBRATO O ALTRO DISPOSITIVO tra alimentazione e ritorno/recupero, sui tubi del carburante.
E' PERTANTO AMMESSO L'IMPIEGO DEI SOLI TUBI.
È' CONSENTITO MONTARE SOLTANTO (N°1) UN FILTRO CARBURANTE TRA SERBATOIO E POMPA CARBURANTE.

IT IS FORBIDDEN TO EMPLOY ANY OTHER KIND OF SPIGOT, JUNCTION, OR SIMILAR DEVICES between the supply and the return/collection, on the fuel pipes.
IT IS ADMITTED TO EMPLOY PIPES, ONLY.
IT IS ALLOWED TO MOUNT ONLY N° 1 (ONE) FUEL FILTER BETWEEN TANK AND FUEL PUMP.

SPORT
Via Solferino 32 - 00185 Roma (RM)

ATTENTION

TUTTI LE PARTI DEL MOTORE DEVONO ESSERE ORIGINALI VORTEX ROK.
Né il motore né gli accessori possono essere in alcun modo modificati.
Per modifica si intende qualsiasi cambiamento di forma, contenuto o funzione, che rappresenti una condizione di differenza da quanto originariamente costruito, ivi inclusa l'aggiunta e/o l'asportazione di materiale
Tutte le misure dimensionali nei disegni tecnici si intendono in mm.
ALL THE ENGINE PARTS MUST BE ORIGINAL BY VORTEX ROK.
Neither engines nor accessories can be modified. By this we mean any shape, content or function changes which may differ from what previously conceived. Furthermore this includes any addition and /or removal of material.
All dimensional measures in the technical drawings are in mm.
TOUTES LES PARTS DU MOTEUR DOIVENT ETRE ORIGINALES VORTEX ROK.
Ni le moteurs ni les accessoires peuvent être modifiés. Tout changement dans la forme, le contenu ou le fonctionnement qui puisse apporter des modifications au projet initial est interdit. Ci-inclus aussi l'addition et/ou l'enlèvement de matériaux.
Toutes les mesures dimensionnelles dans les dessins techniques sont en mm.

FILTRO D'ASPIRAZIONE INLET SILENCER SILENCIEUX D'ASPIRATION	
MODELLO, TIPO, MODEL TYPE MODELE, TYPE	**MINI**
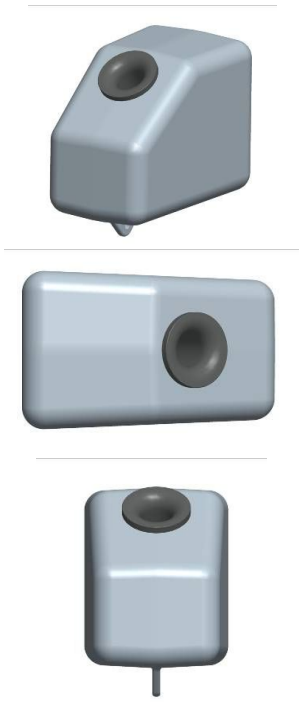 MARCHIATO VORTEX MARKED VORTEX MARQUE VORTEX	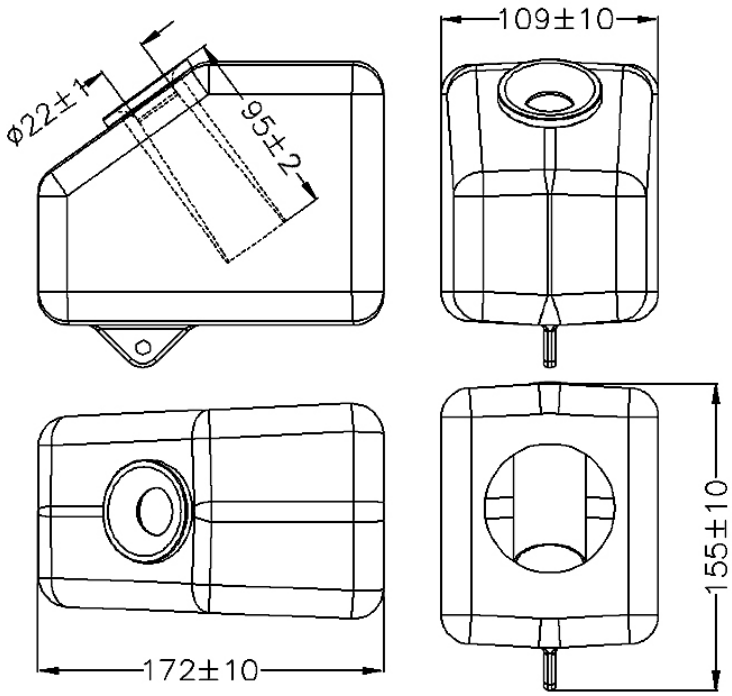
RACCORDO FISSAGGIO FILTRO-CARBURATORE IN MATERIALE PLASTICO CONNECTOR FIXING FILTER-CARBURETOR IN PLASTIC MATERIAL FIXATION DE MONTAGE SILENCIEUX-CARBURATEUR EN PLASTIQUE	

ATTENTION

TUTTI LE PARTI DEL MOTORE DEVONO ESSERE ORIGINALI VORTEX ROK.
Né il motore né gli accessori possono essere in alcun modo modificati.
Per modifica si intende qualsiasi cambiamento di forma, contenuto o funzione, che rappresenti una condizione di differenza da quanto originariamente costruito, ivi inclusa l'aggiunta e/o l'asportazione di materiale
Tutte le misure dimensionali nei disegni tecnici si intendono in mm.

ALL THE ENGINE PARTS MUST BE ORIGINAL BY VORTEX ROK.
Neither engines nor accessories can be modified. By this we mean any shape, content or function changes which may differ from what previously conceived. Furthermore this includes any addition and /or removal of material.
All dimensional measures in the technical drawings are in mm.

TOUTES LES PARTS DU MOTEUR DOIVENT ETRE ORIGINALES VORTEX ROK.
Ni le moteurs ni les accessoires peuvent être modifiés. Tout changement dans la forme, le contenu ou le fonctionnement qui puisse apporter des modifications au projet initial est interdit. Ci-inclus aussi l'addition et/ou l'enlèvement de matériaux.
Toutes les mesures dimensionnelles dans les dessins techniques sont en mm.

FOTO ACCENSIONE SELETTRA
PICTURES OF SELETTRA IGNITION
PHOTO ALLUMAGE

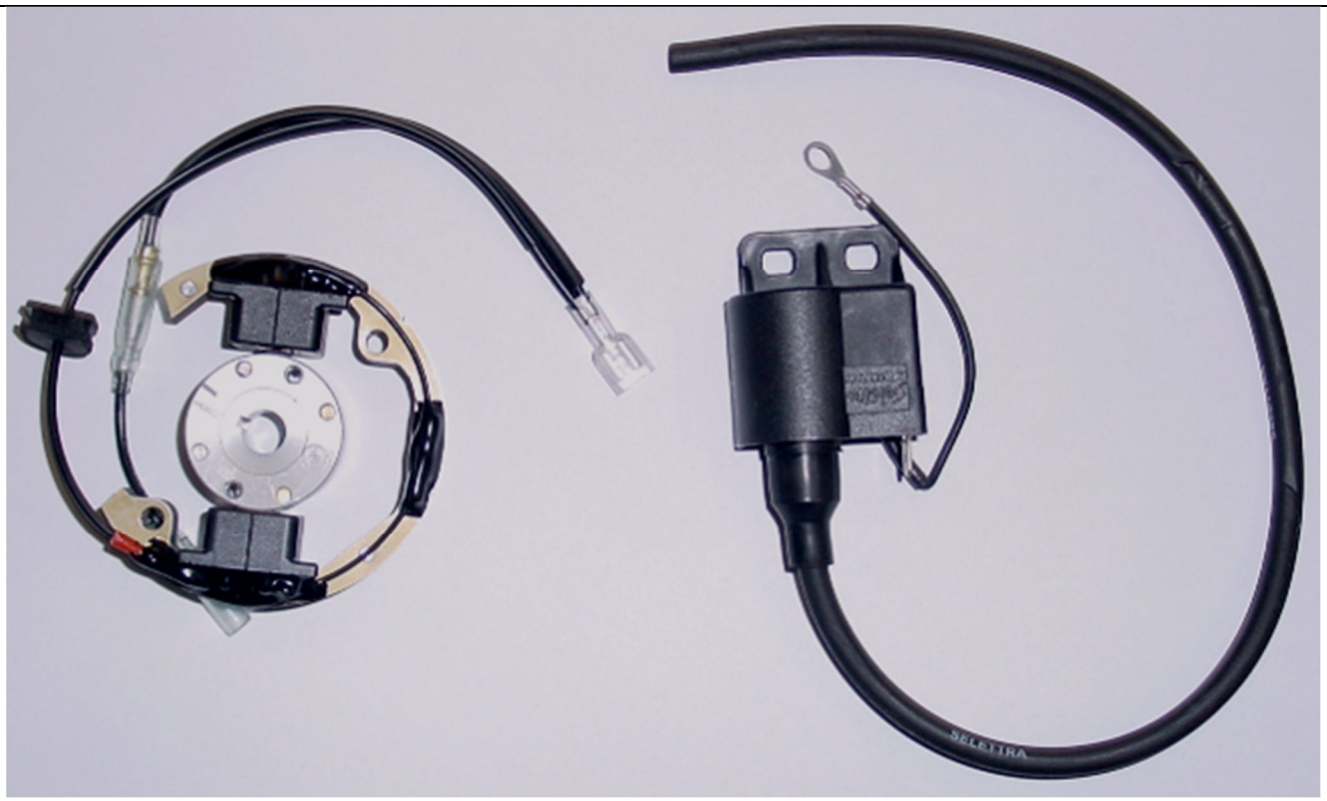

Cod. PVL 401 222

UNICA CANDELA AUTORIZZATA:
AUTHORIZED SPARK PLUG: **NGK B10EG**
BOUGIE AUTORISÉE:

ATTENTION

TUTTI LE PARTI DEL MOTORE DEVONO ESSERE ORIGINALI VORTEX ROK.
Né il motore né gli accessori possono essere in alcun modo modificati.
Per modifica si intende qualsiasi cambiamento di forma, contenuto o funzione, che rappresenti una condizione di differenza da quanto originariamente costruito, ivi inclusa l'aggiunta e/o l'asportazione di materiale
Tutte le misure dimensionali nei disegni tecnici si intendono in mm.

ALL THE ENGINE PARTS MUST BE ORIGINAL BY VORTEX ROK.
Neither engines nor accessories can be modified. By this we mean any shape, content or function changes which may differ from what previously conceived. Furthermore this includes any addition and /or removal of material.
All dimensional measures in the technical drawings are in mm.

TOUTES LES PARTS DU MOTEUR DOIVENT ETRE ORIGINALES VORTEX ROK.
Ni le moteurs ni les accessoires peuvent être modifiés. Tout changement dans la forme, le contenu ou le fonctionnement qui puisse apporter des modifications au projet initial est interdit. Ci-inclus aussi l'addition et/ou l'enlèvement de matériaux.
Toutes les mesures dimensionnelles dans les dessins techniques sont en mm.

CABLAGGIO AVVIAMENTO
STARTER WIRING
CABLE D'ALLUMAGE

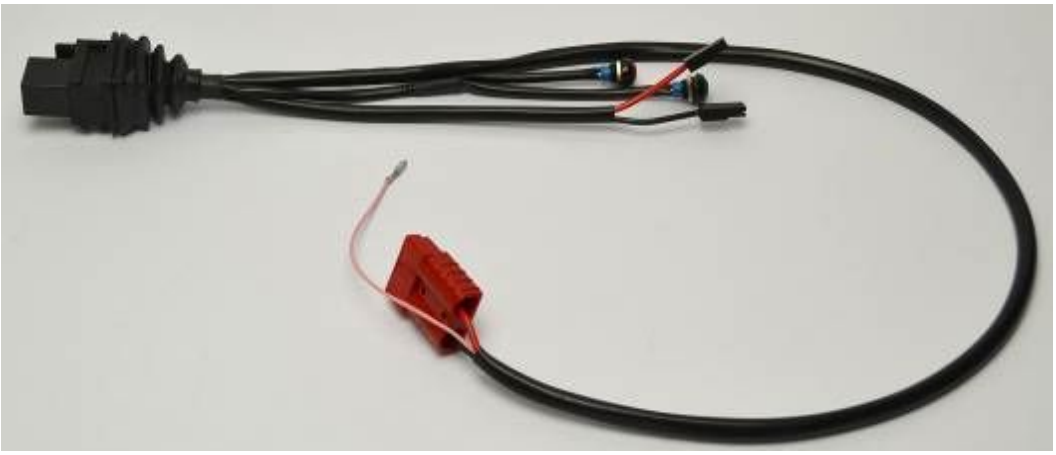

E' obbligatorio che il motore si accenda e si spenga con il sistema di avviamento on board.
I commissari tecnici potranno verificare il sistema di accensione e spegnimento in qualsiasi momento.

Engines shall be mandatory swiched on and off by means of onboard starting system.
Technical stewart members shall check the on-off onboard system anytime.

Il est obligatorie que le moteur soit allumé et éteint au moyen du système de démarrage sur le chassis.
Les commissaires pourront effectuer des controles au système de démarrage et d'arret à tout moment.

IMPORTANTE – IMPORTANT – IMPORTANT

LA BATTERIA UTILIZZATA PER L'AVVIAMENTO DEL MOTORE DEVE ESSERE FISSATA SALDAMENTE SUL TELAIO.
THE BATTERY USED TO START THE ENGINE COULD BE FIXED ON THE CHASSIS.
LA BATTERIE QUE NOUS ALLONS UTILIZER POUR DEMARRER LE MOTEUR DOIT ÊTRE FIXÉ SUR LE CHASSIS CADRE.

ATTENTION

TUTTI LE PARTI DEL MOTORE DEVONO ESSERE ORIGINALI VORTEX ROK.
Né il motore né gli accessori possono essere in alcun modo modificati.
Per modifica si intende qualsiasi cambiamento di forma, contenuto o funzione, che rappresenti una condizione di differenza da quanto originariamente costruito, ivi inclusa l'aggiunta e/o l'asportazione di materiale
Tutte le misure dimensionali nei disegni tecnici si intendono in mm.

ALL THE ENGINE PARTS MUST BE ORIGINAL BY VORTEX ROK.
Neither engines nor accessories can be modified. By this we mean any shape, content or function changes which may differ from what previously conceived. Furthermore this includes any addition and /or removal of material.
All dimensional measures in the technical drawings are in mm.

TOUTES LES PARTS DU MOTEUR DOIVENT ETRE ORIGINALES VORTEX ROK.
Ni le moteurs ni les accessoires peuvent être modifiés. Tout changement dans la forme, le contenu ou le fonctionnement qui puisse apporter des modifications au projet initial est interdit. Ci-inclus aussi l'addition et/ou l'enlèvement de matériaux.
Toutes les mesures dimensionnelles dans les dessins techniques sont en mm.

ROTORE FRIZIONE COMPLETO CON INGRANAGGIO AVVIAMENTO
COMPL. CLUTCH ROTOR WITH STARTING GEAR
ROTOR EMBRAYAGE AVEC VITESSE DE DEMARRAGE

NUMERO DI PARTI: 20
PARTS QUANTITY: 20

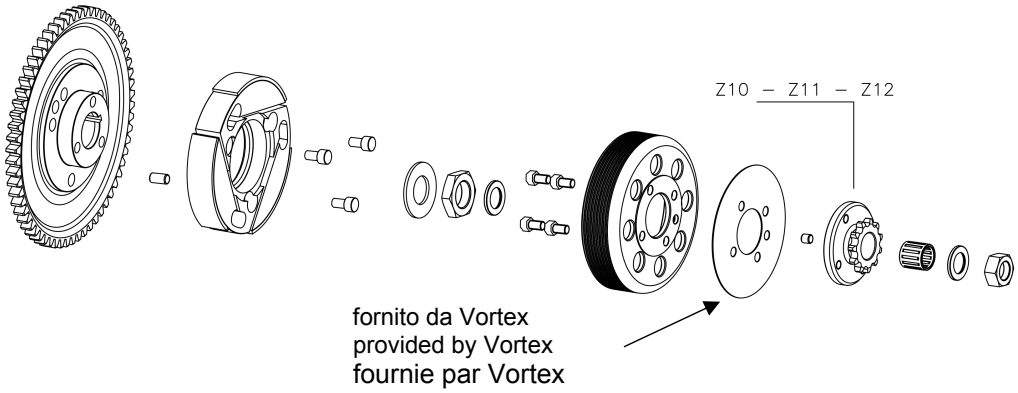

CAMPANA E ROTORE - HOUSING AND ROTOR - ROTOR ET BELL

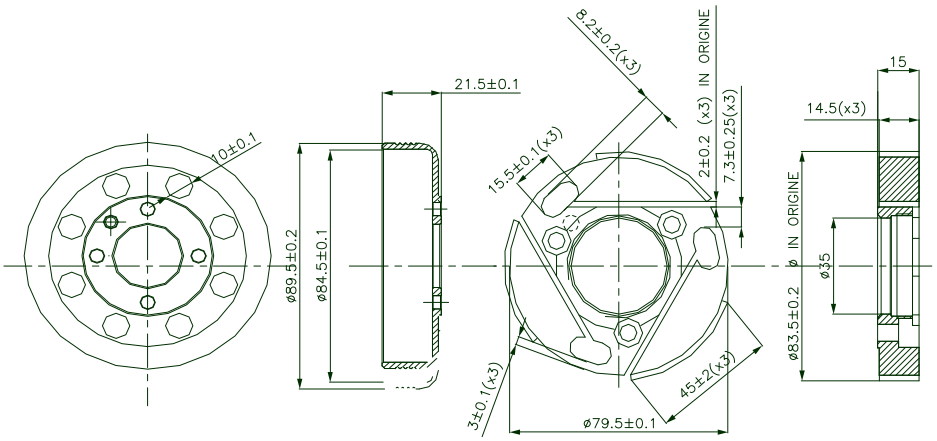

PESO DEL ROTORE FRIZIONE COMPLETO CON INGRANAGGIO AVVIAMENTO E PROTEZIONE WEIGHT OF COMPL. CLUTCH ROTOR WITH STARTING GEAR AND PROTECTION POIDS DU ROTOR EBRAYAGE AVEC VITESSE DE DEMARRAGE ET PROTECTION	837gr +/- 15gr
REGIME DI ATTACCO (MASSIMO) VERIFICABILE IN OGNI MOMENTO DELLA MANIFESTAZIONE ENGAGEMENT SPEED (MAXIMUM) CAN BE VERIFIED IN EVERY MOMENT OF THE EVENT REGIME D'ATTAQUE (MAX) VERIFIABLE A TOUT MOMENT DE LA COMPETITION	3500 RPM
PESO DEL ROTORE FRIZIONE WEIGHT OF CLUTCH ROTOR POIDS DU ROTOR EMBRAYAGE	345 gr +/- 15gr
PESO DELLA CAMPANA WEIGHT OF CLUTCH HOUSING POIDS DU BELL	178gr +/-10gr
PESO TOTALE DEL GRUPPO ROTORE E CAMPANA FRIZIONE TOTAL WEIGHT OF CLUTCH ROTOR AND HOUSING POIDS TOTAL DU GROUP ROTOE ET BELL EMBRAYAGE	523 gr +/- 25gr
PESO DELLA PROTEZIONE WEIGHT OF THE PROTECTION POIDS DU PROTECTION	22 gr

ATTENTION

TUTTI LE PARTI DEL MOTORE DEVONO ESSERE ORIGINALI VORTEX ROK.
Né il motore né gli accessori possono essere in alcun modo modificati.
Per modifica si intende qualsiasi cambiamento di forma, contenuto o funzione, che rappresenti una condizione di differenza da quanto originariamente costruito, ivi inclusa l'aggiunta e/o l'asportazione di materiale
Tutte le misure dimensionali nei disegni tecnici si intendono in mm.

ALL THE ENGINE PARTS MUST BE ORIGINAL BY VORTEX ROK.
Neither engines nor accessories can be modified. By this we mean any shape, content or function changes which may differ from what previously conceived. Furthermore this includes any addition and /or removal of material.
All dimensional measures in the technical drawings are in mm.

TOUTES LES PARTS DU MOTEUR DOIVENT ETRE ORIGINALES VORTEX ROK.
Ni le moteurs ni les accessoires peuvent être modifiés. Tout changement dans la forme, le contenu ou le fonctionnement qui puisse apporter des modifications au projet initial est interdit. Ci-inclus aussi l'addition et/ou l'enlèvement de matériaux.
Toutes les mesures dimensionnelles dans les dessins techniques sont en mm.