CR2304

© 2016 (Edition)
AAT Alber Antriebstechnik GmbH
Postfach 10 05 60 · D-72458 Albstadt
Tel. +49.07431.1295-0 · Fax +49.7431.1295-35
info@aat-online.de · www.aat-online.de

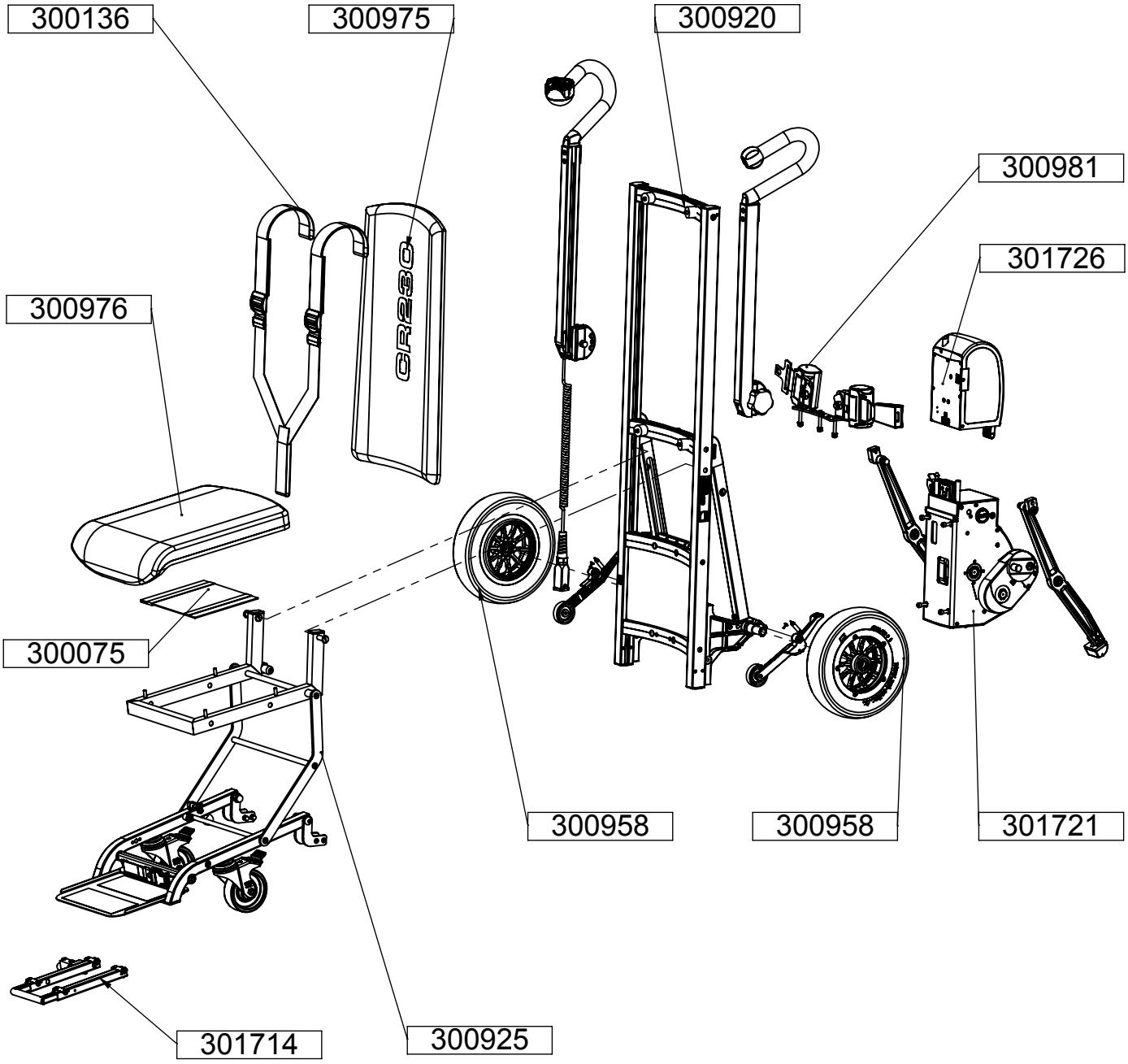

© 2016 (Edition)
AAT Alber Antriebstechnik GmbH

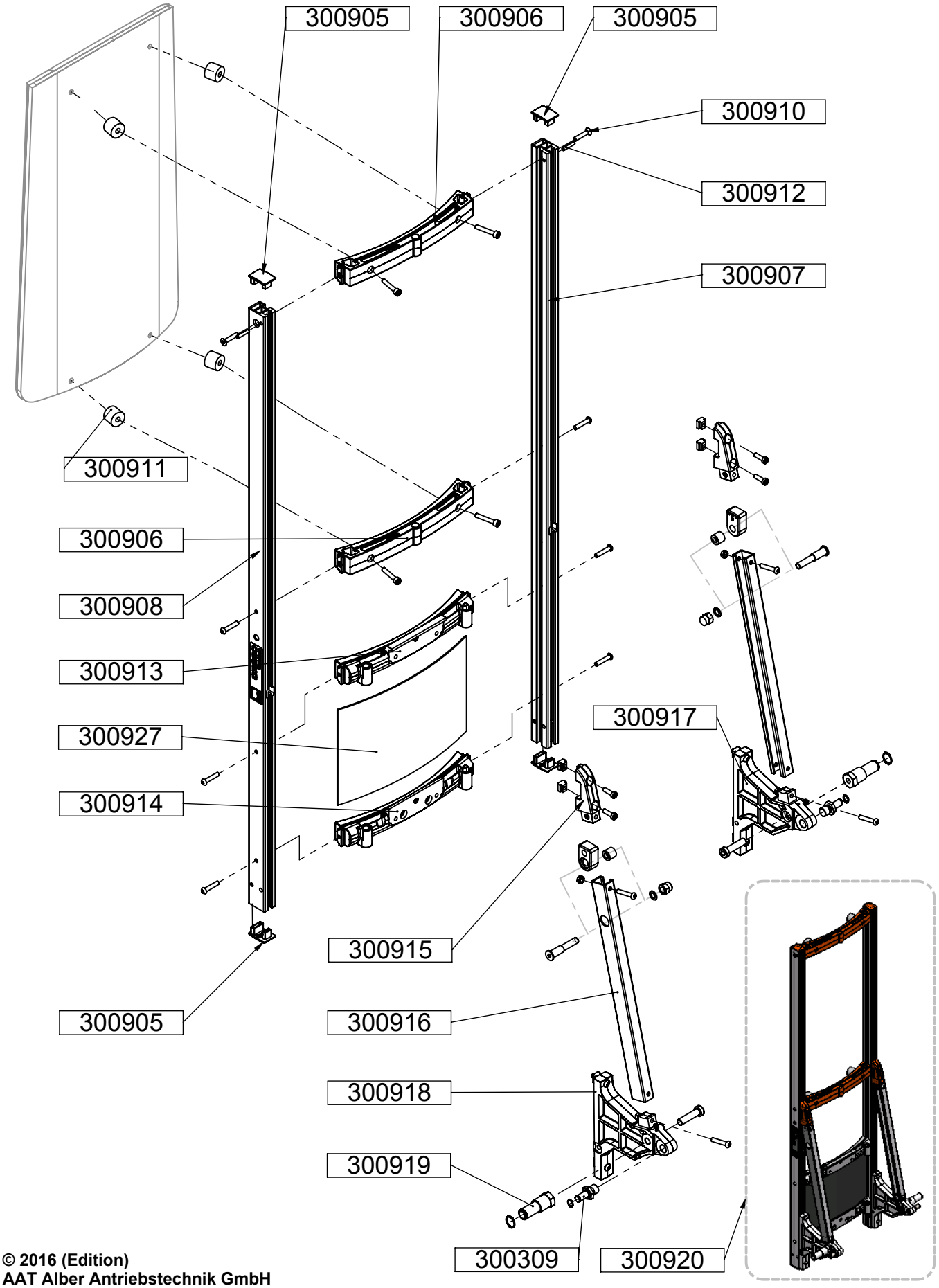

© 2016 (Edition)
AAT Alber Antriebstechnik GmbH

Benennung: Gestell kpl.
Zeichnungsnummer: CR2002_B
Revision: 6

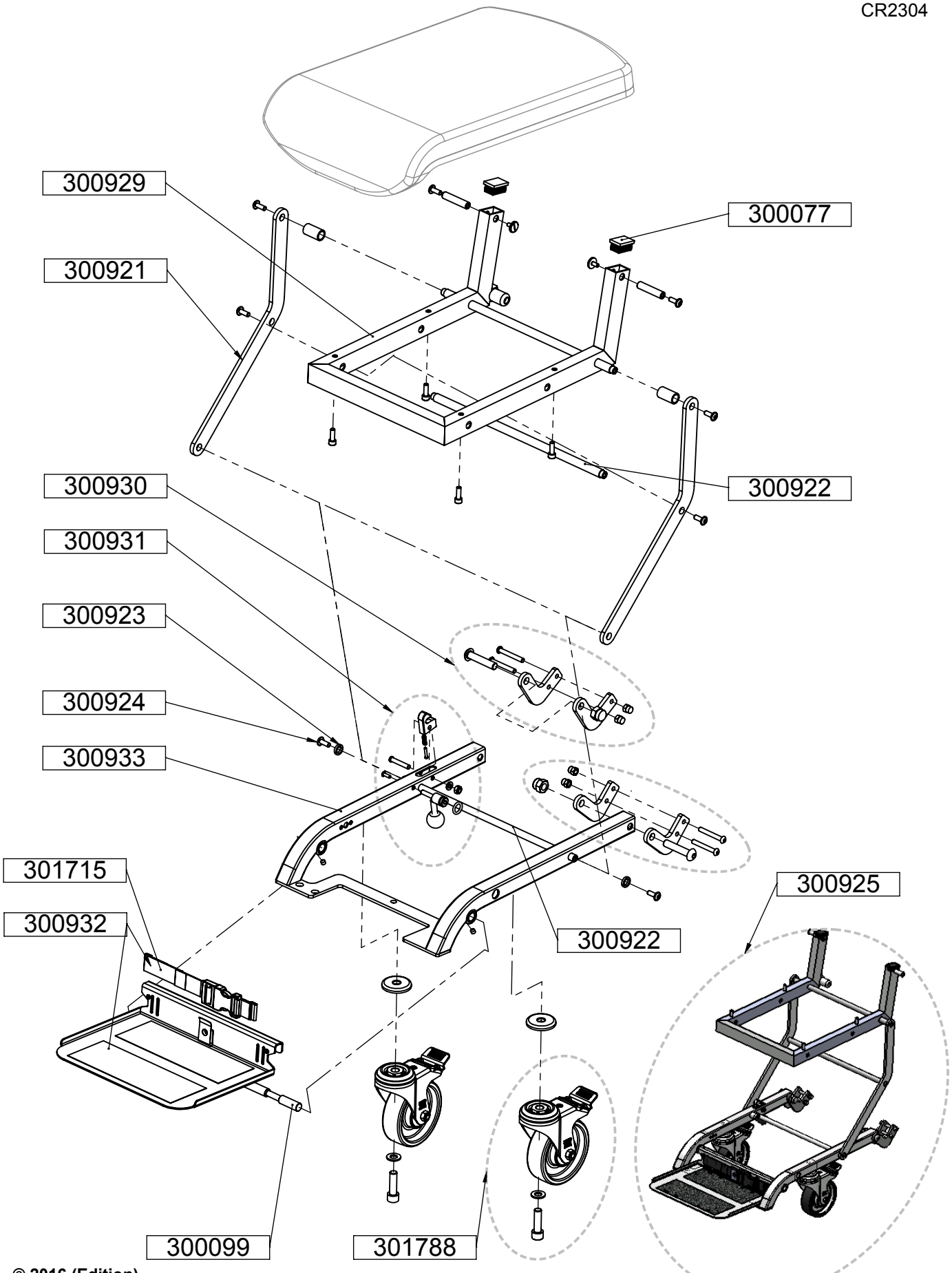

© 2016 (Edition)
AAT Alber Antriebstechnik GmbH

Benennung: Sitzteil klappbar kpl.
Zeichnungsnummer: CR2002_C
Revision: 6

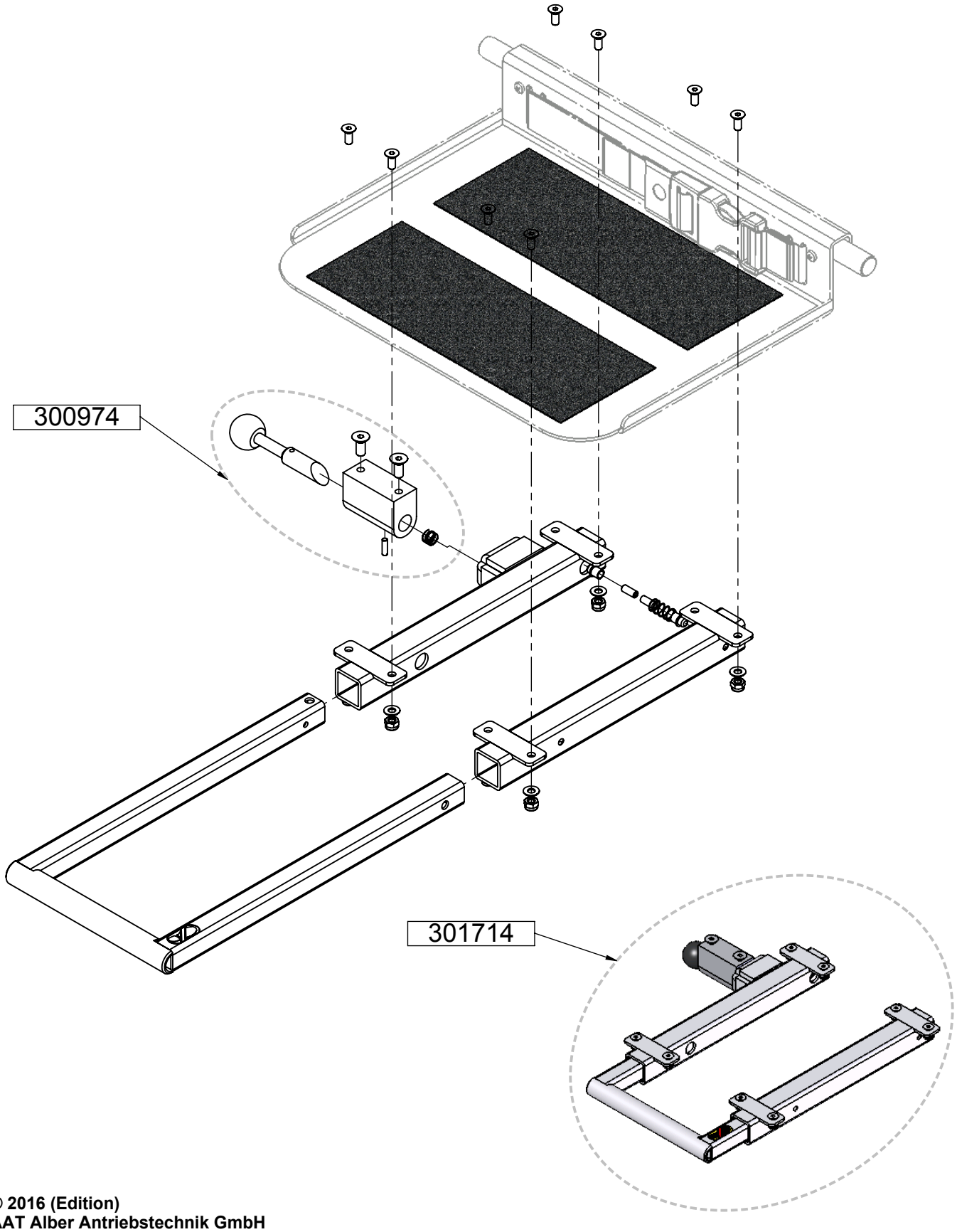

© 2016 (Edition)
AAT Alber Antriebstechnik GmbH

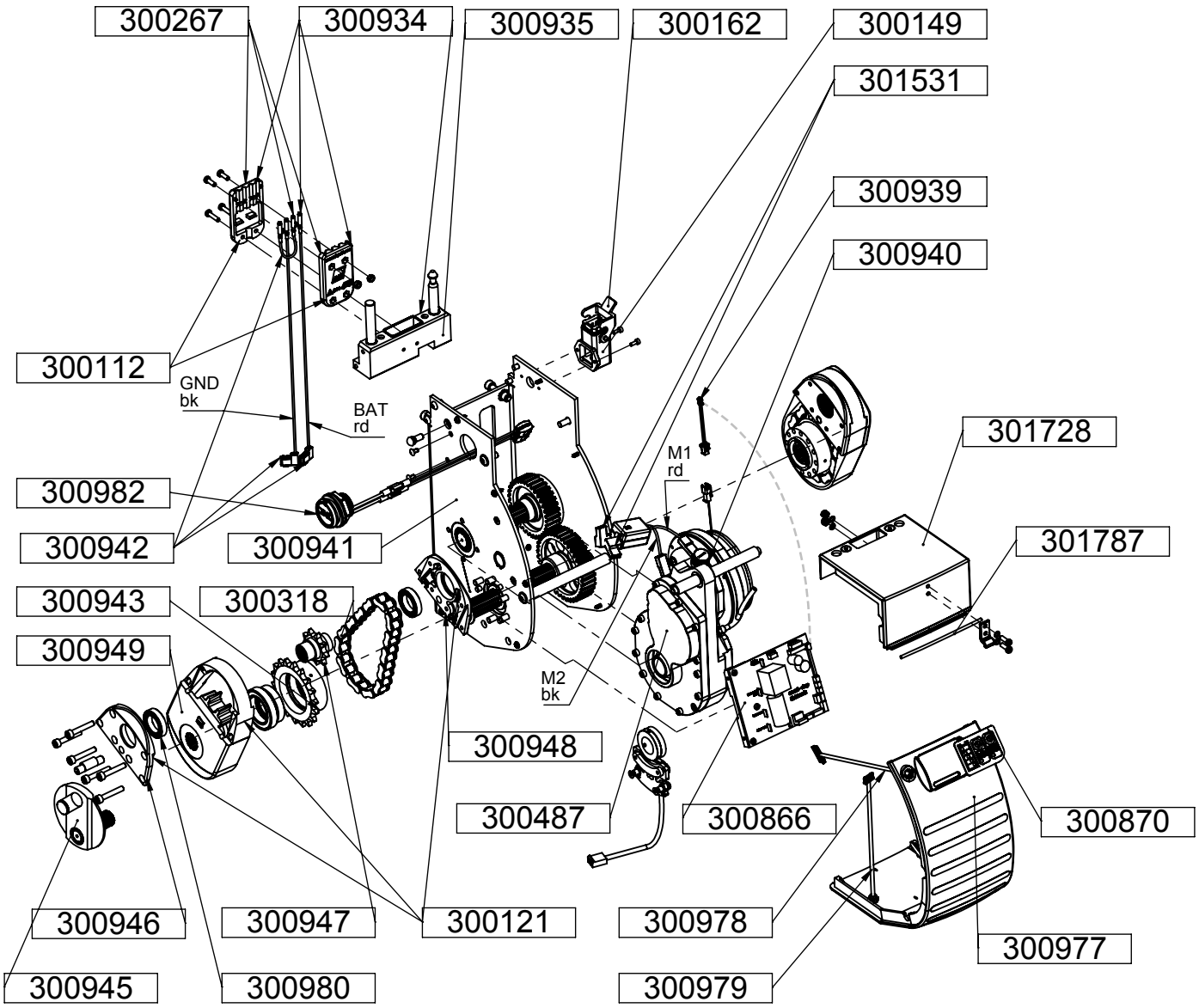

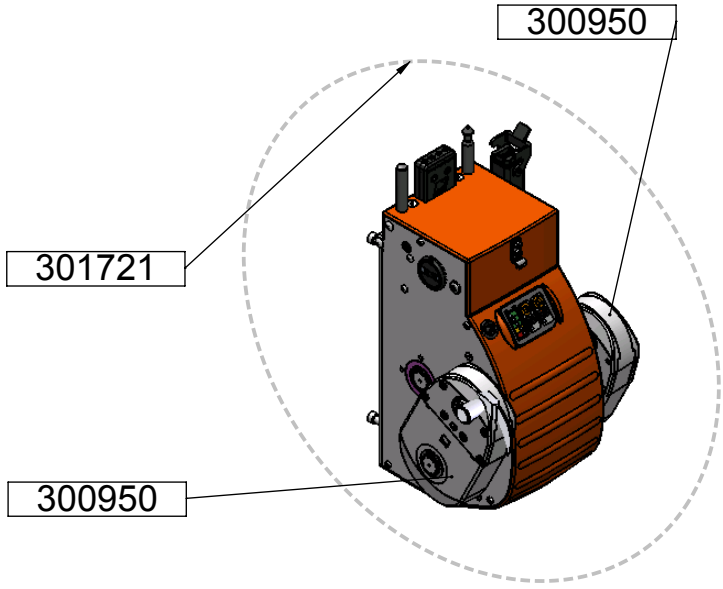

© 2016 (Edition)
AAT Alber Antriebstechnik GmbH

Benennung: Getriebegehäuse kpl.
Zeichnungsnummer: CR2002_N
Revision: 5

CR2304

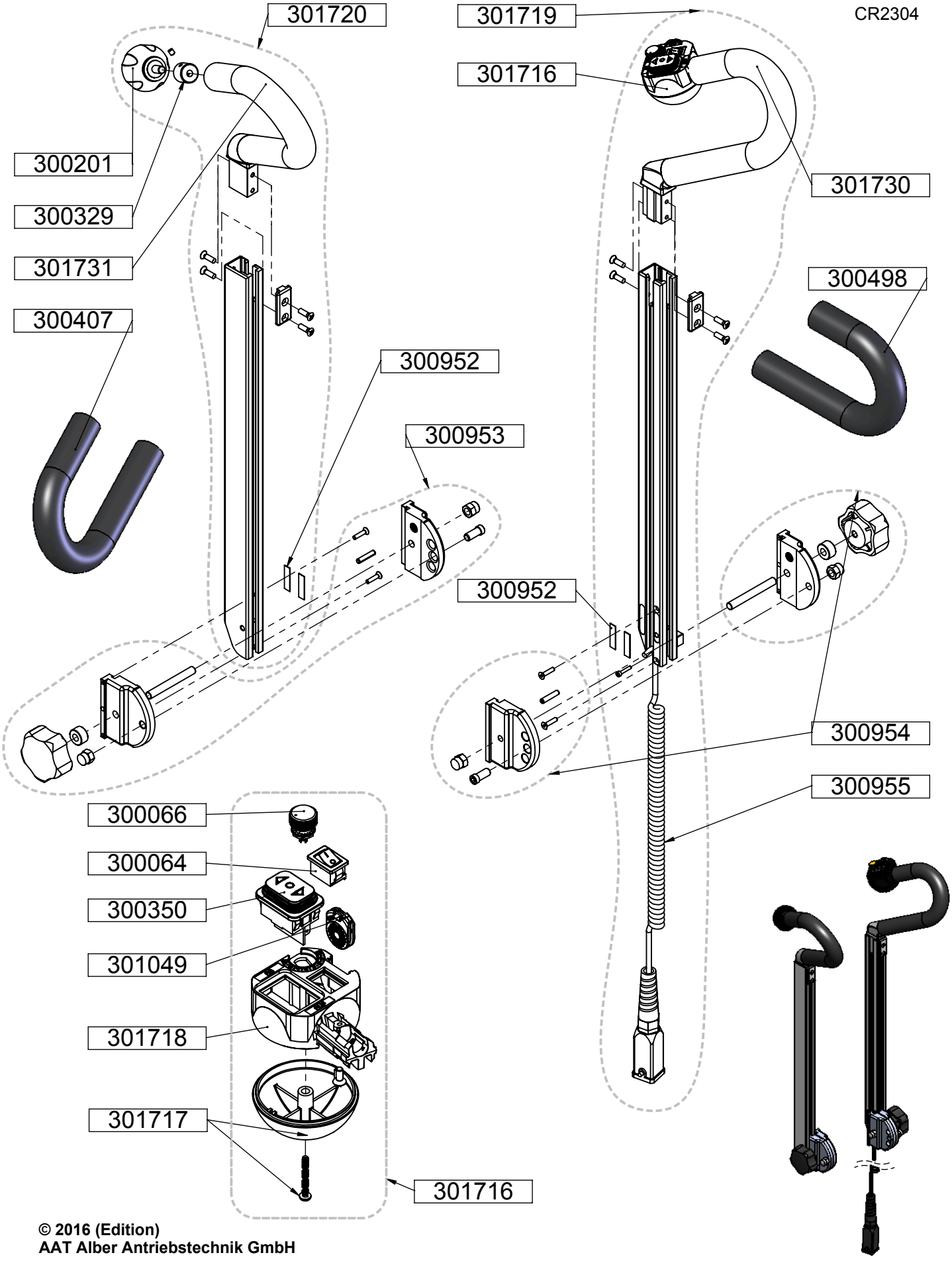

© 2016 (Edition)
AAT Alber Antriebstechnik GmbH

Benennung: Griff Vario kpl.
Zeichnungsnummer: CR2002_J
Revision: 2

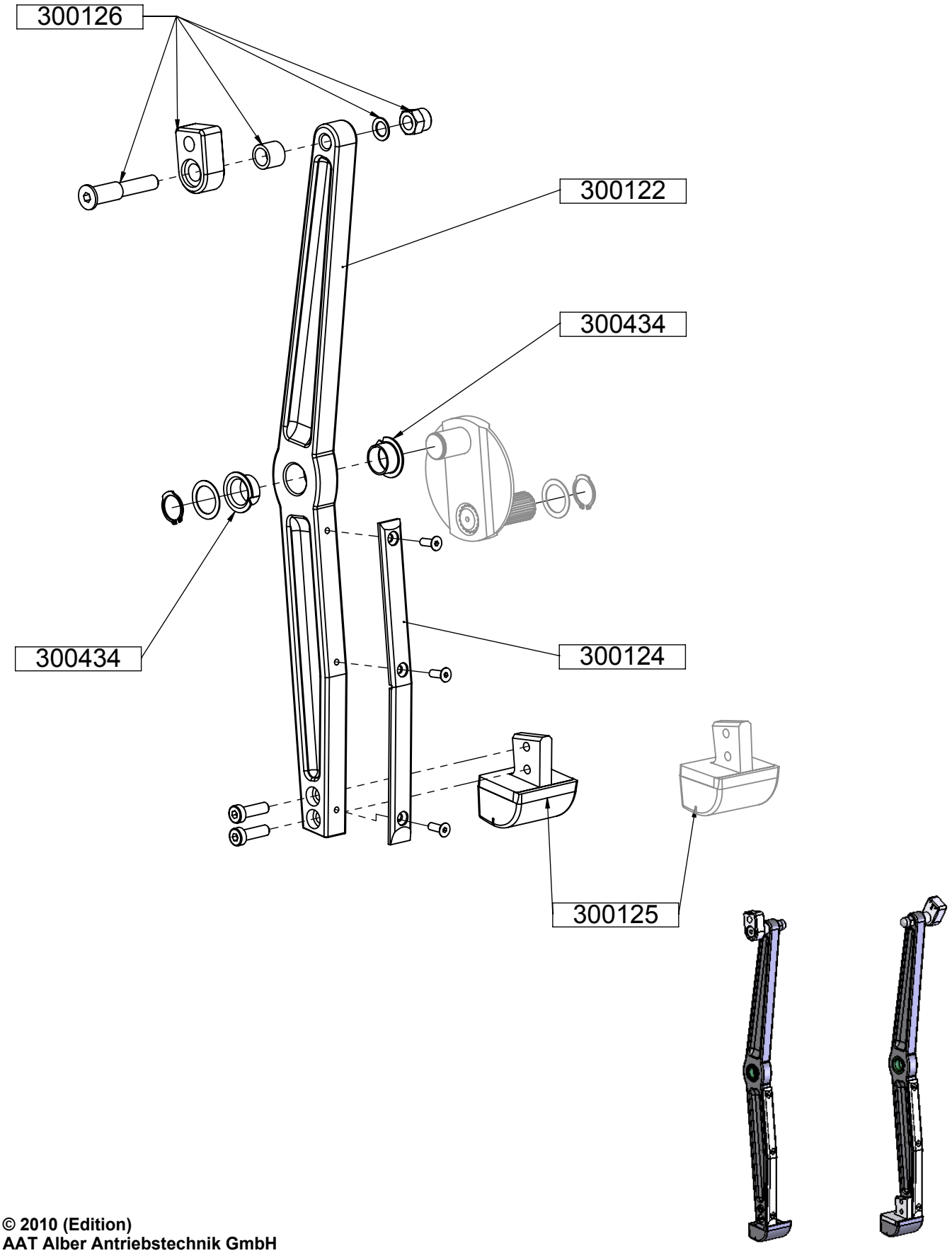

© 2010 (Edition)
AAT Alber Antriebstechnik GmbH

Benennung: Steigbein kpl.
Zeichnungsnummer: C1412_N_2
Revision: 2

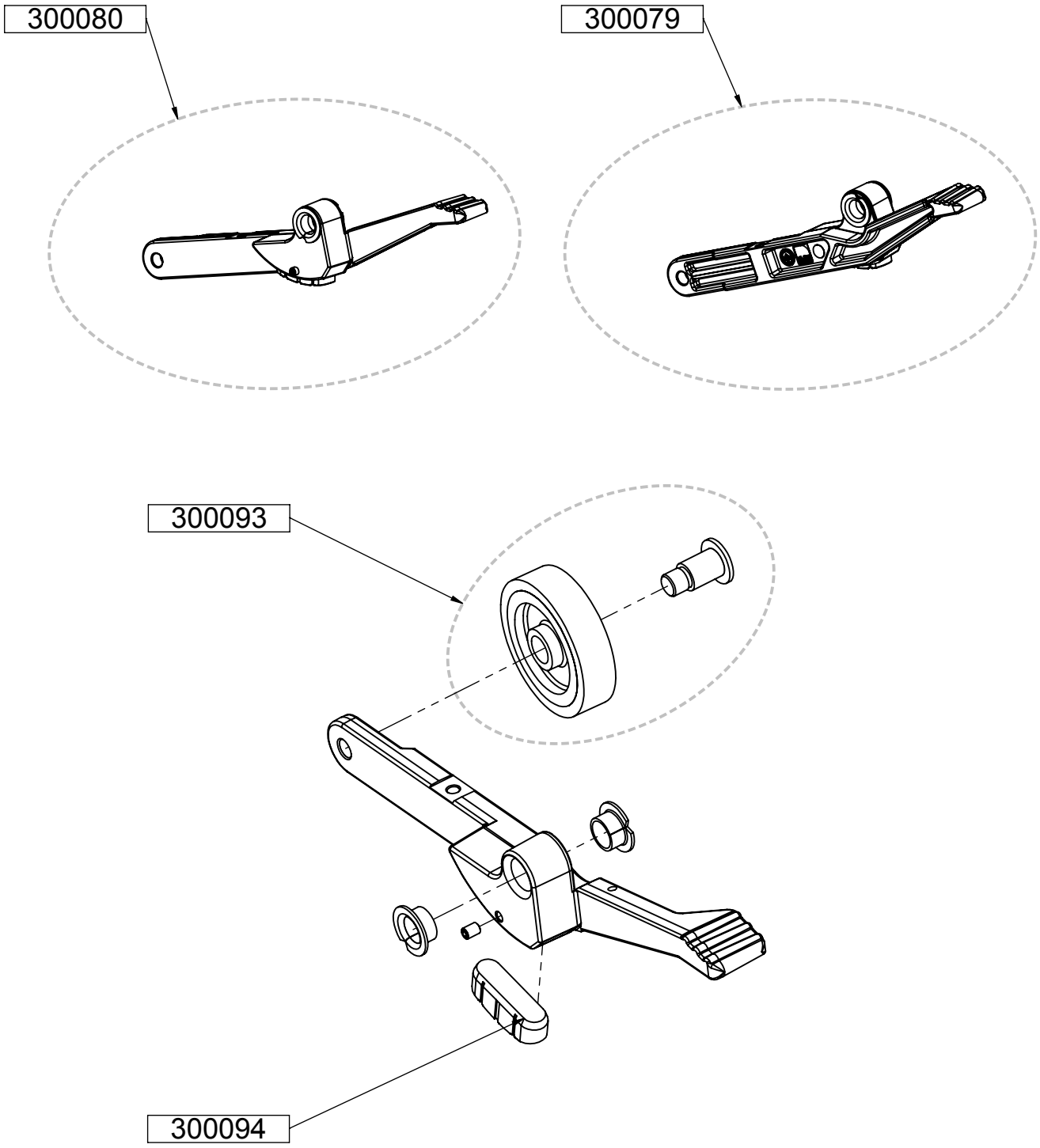

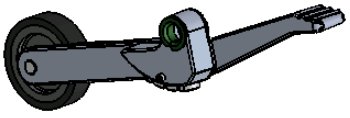

© 2010 (Edition)
AAT Alber Antriebstechnik GmbH

Benennung:	Bremshebel kpl.
Zeichnungsnummer:	C1211_B_1066
Revision:	3

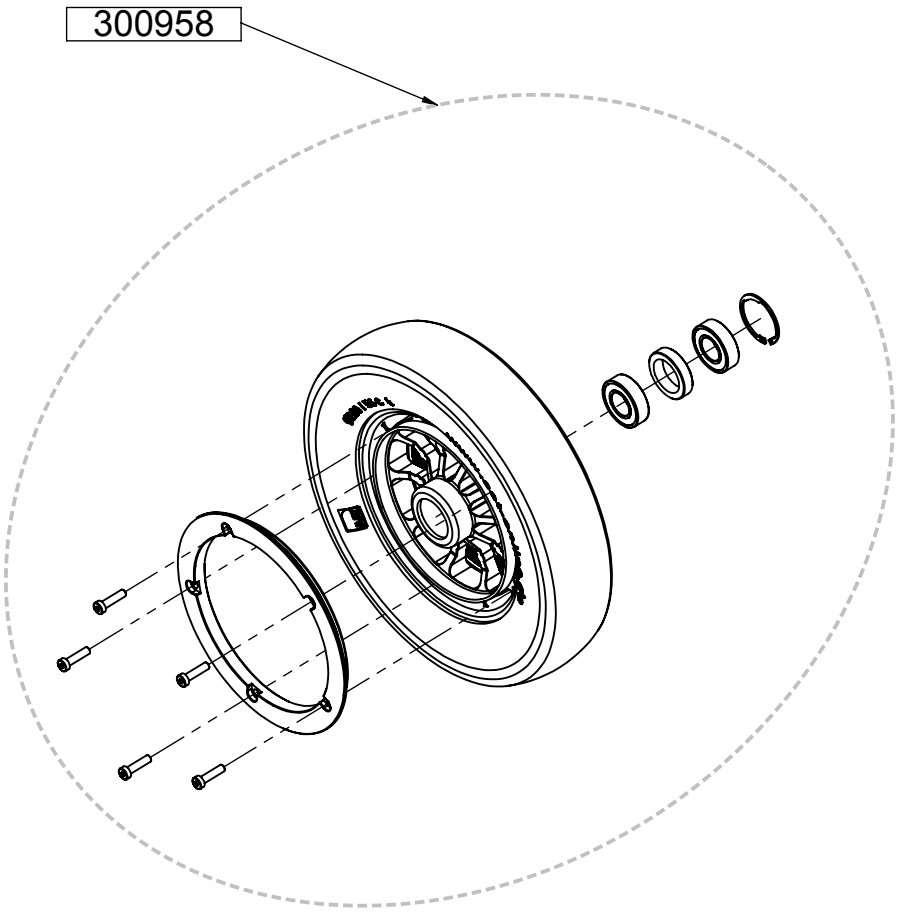

© 2016 (Edition)
AAT Alber Antriebstechnik GmbH

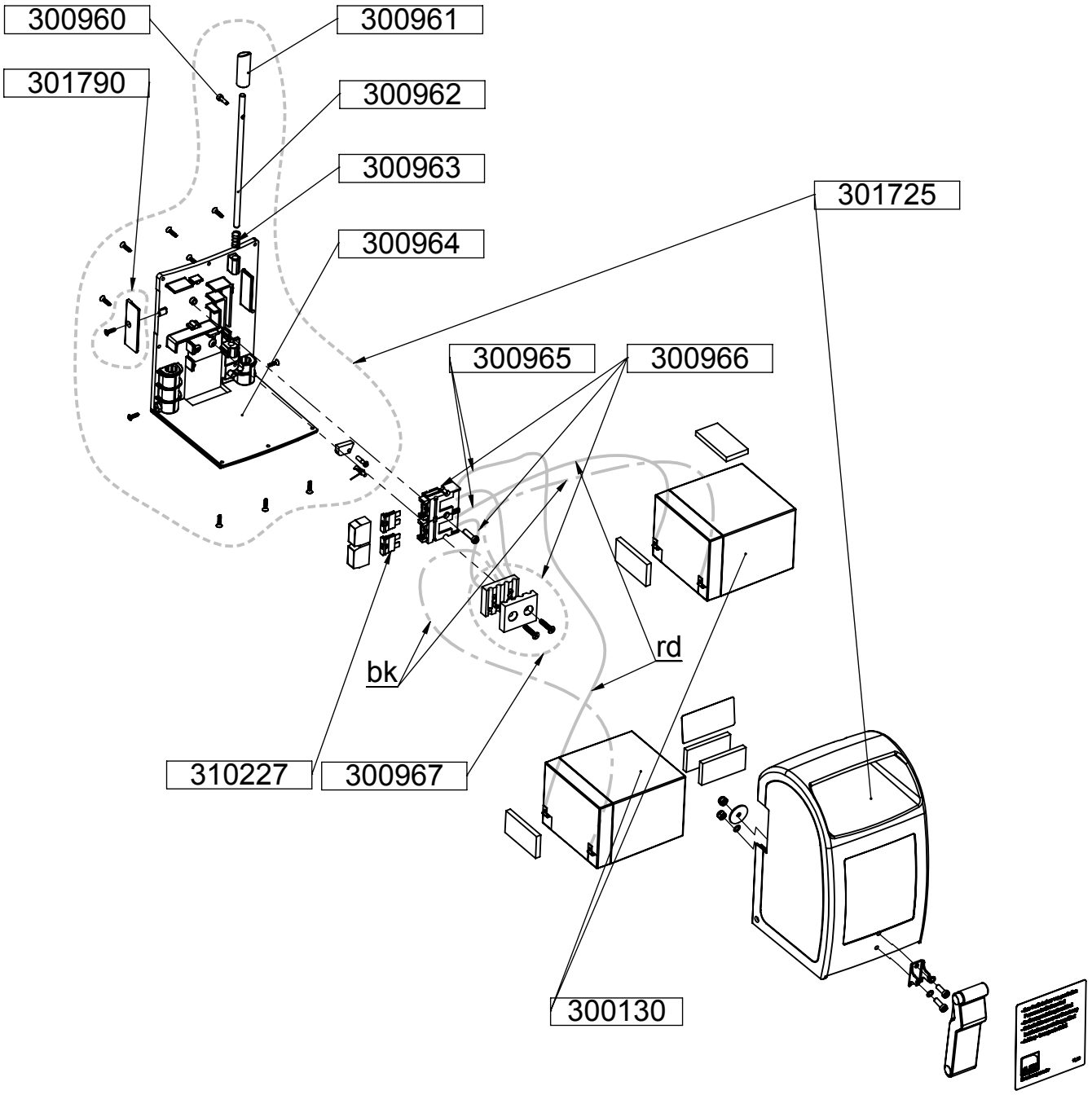

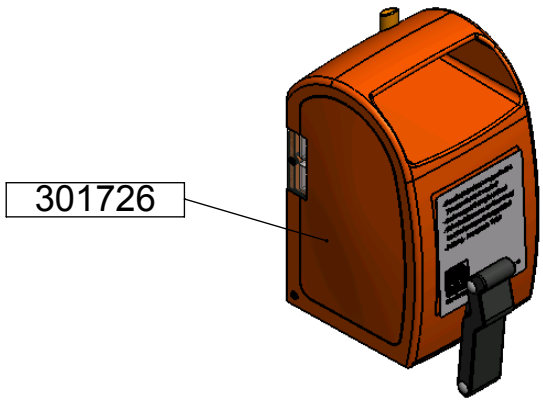

© 2016 (Edition)
AAT Alber Antriebstechnik GmbH

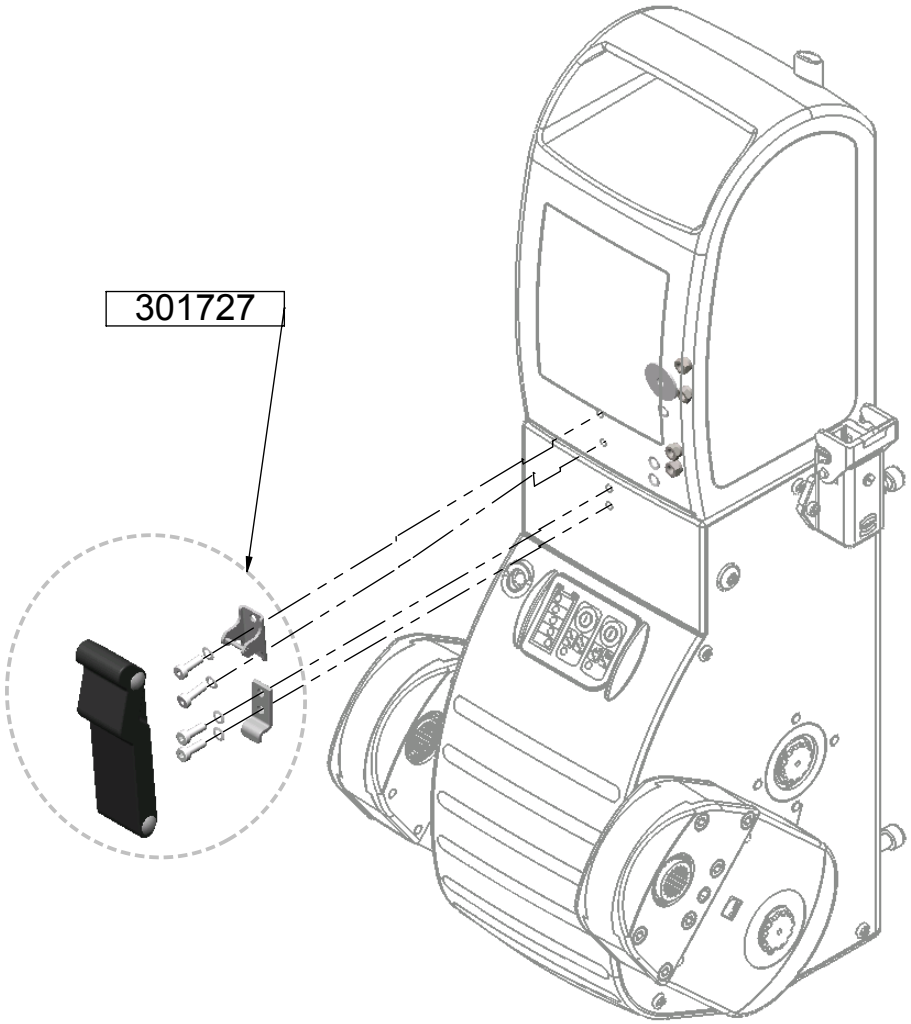

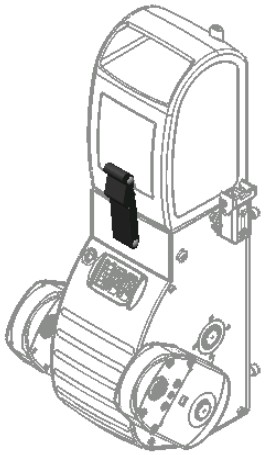

© 2016 (Edition)
AAT Alber Antriebstechnik GmbH

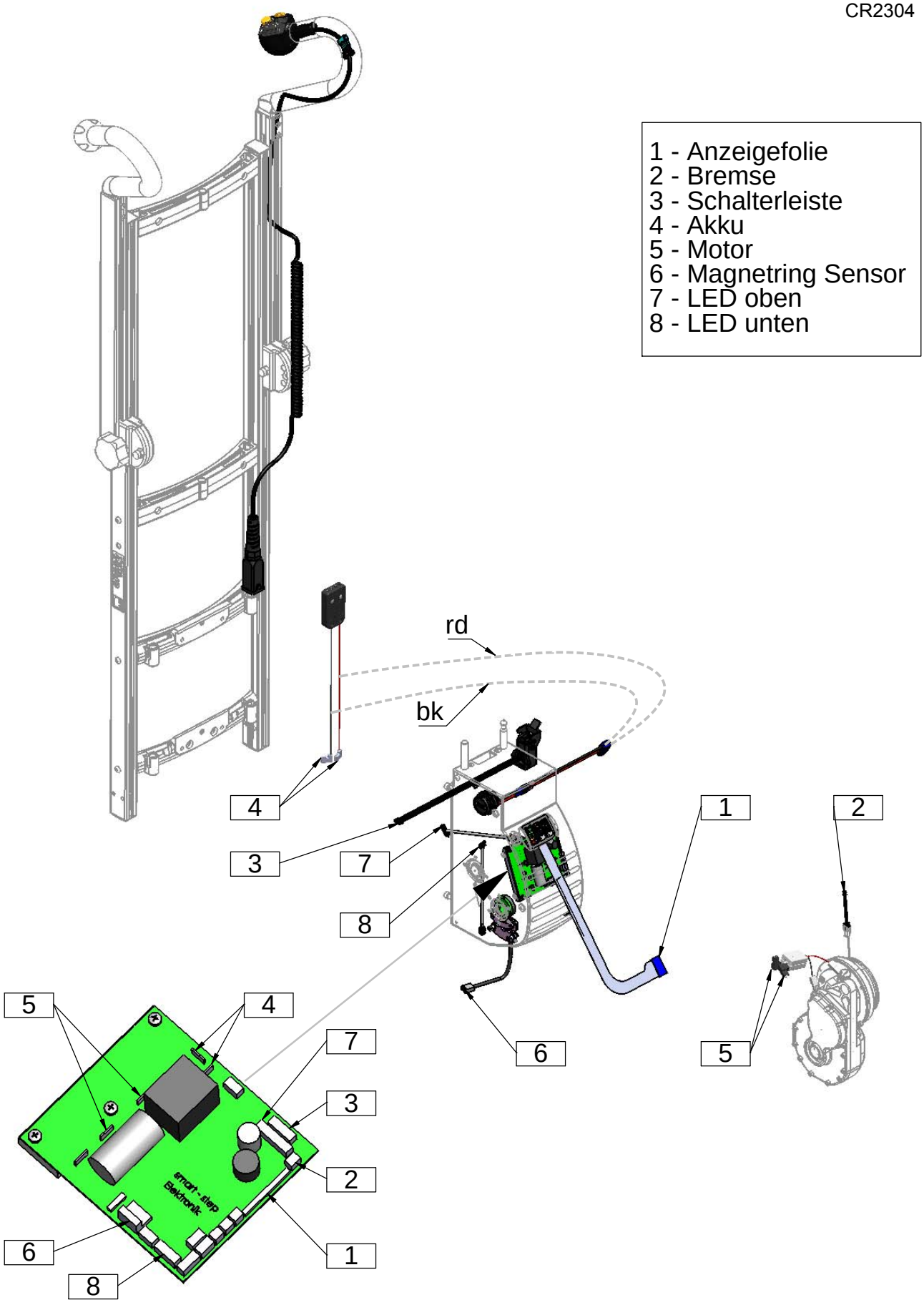

© 2016 (Edition)
AAT Alber Antriebstechnik GmbH

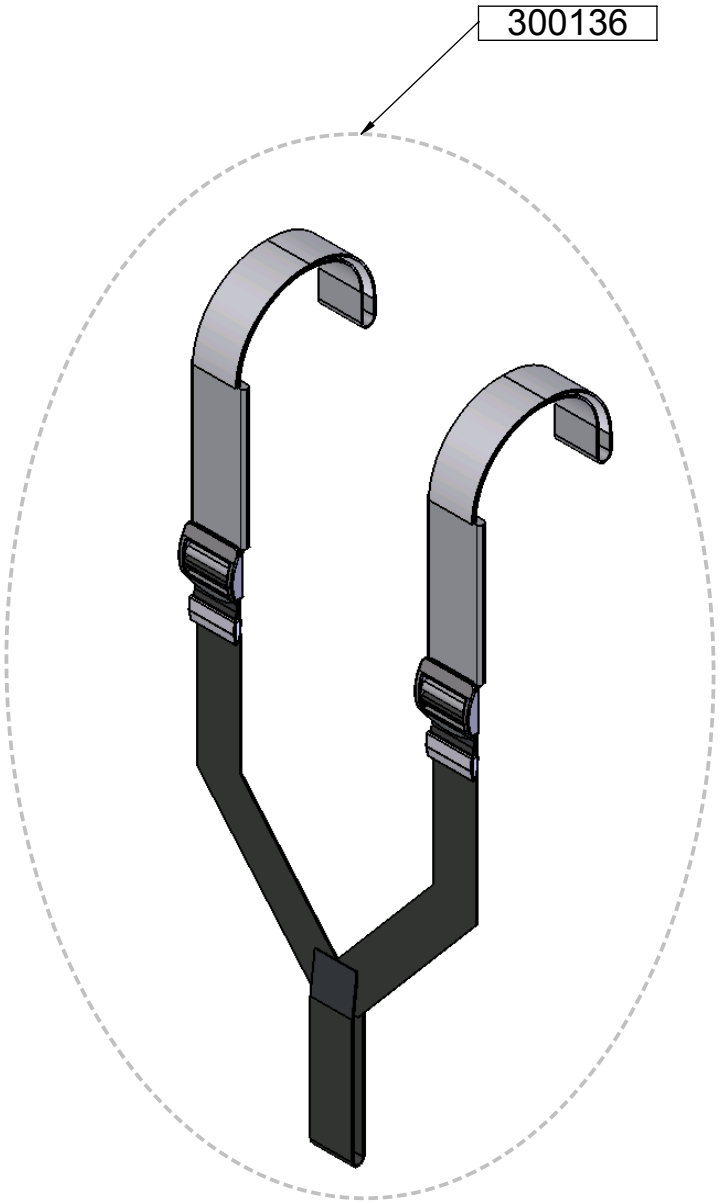

© 2016 (Edition)
AAT Alber Antriebstechnik GmbH

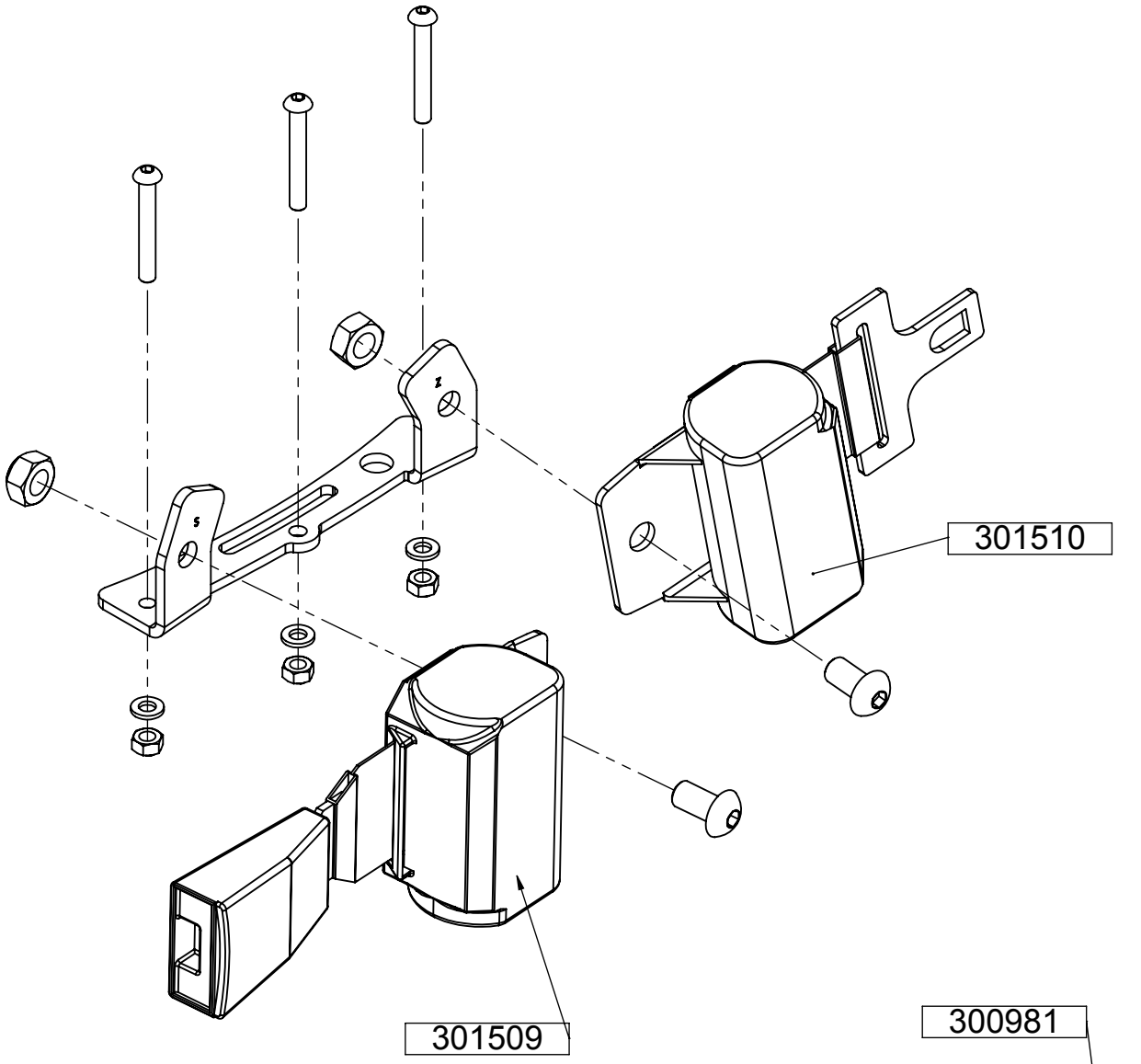

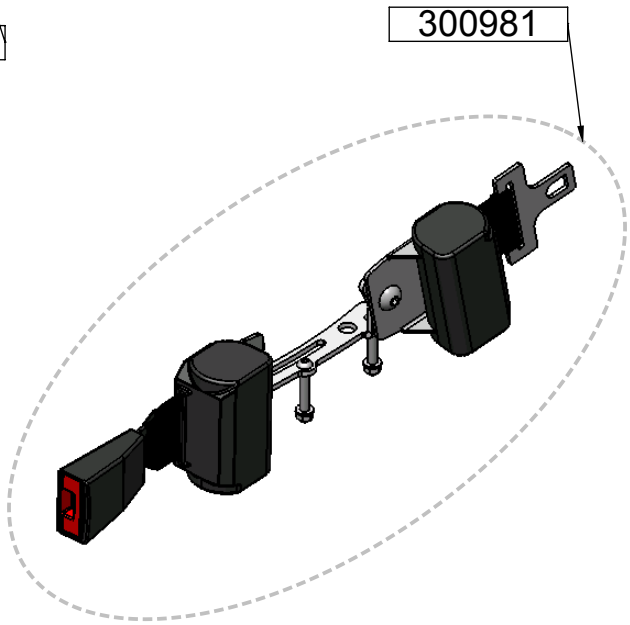

© 2016 (Edition)
AAT Alber Antriebstechnik GmbH

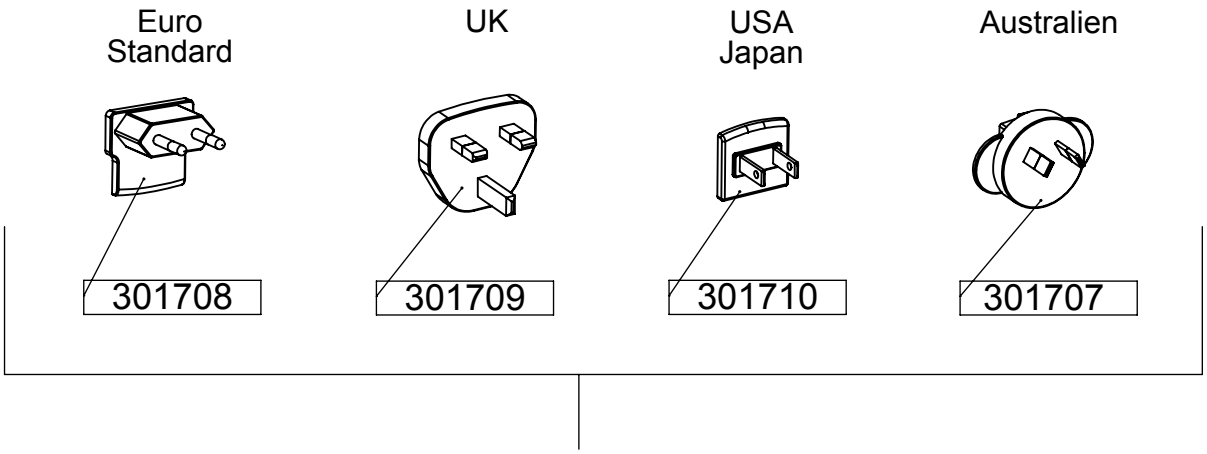

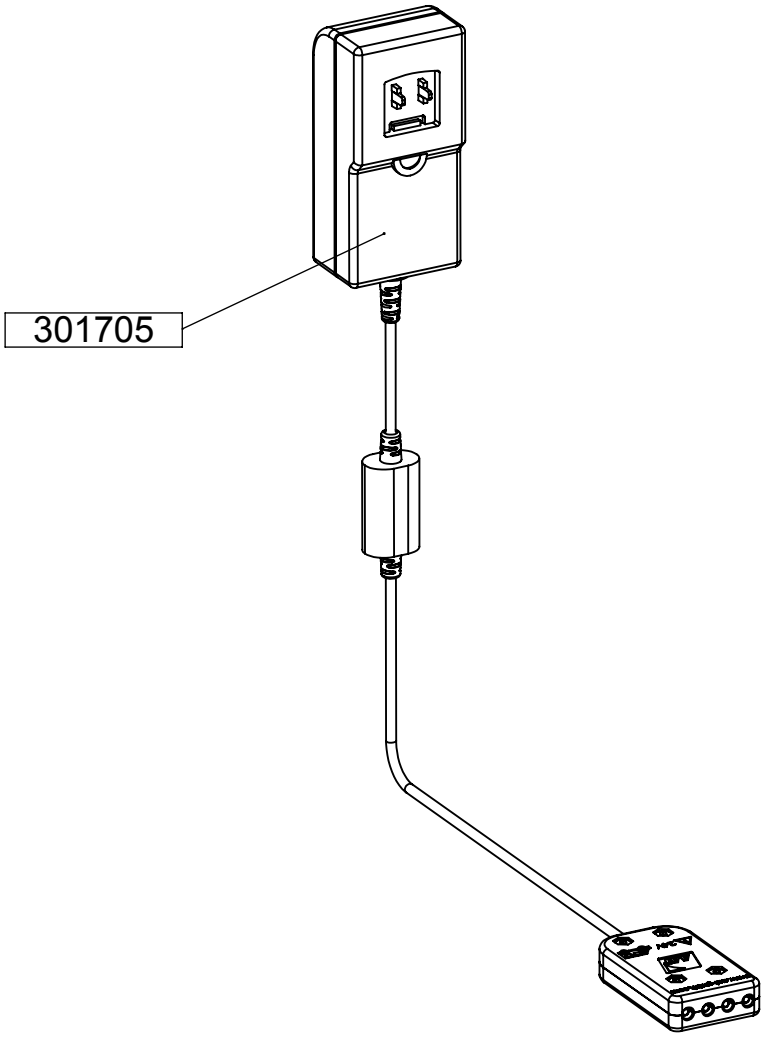

Akkupack

© 2016 (Edition)
AAT Alber Antriebstechnik GmbH

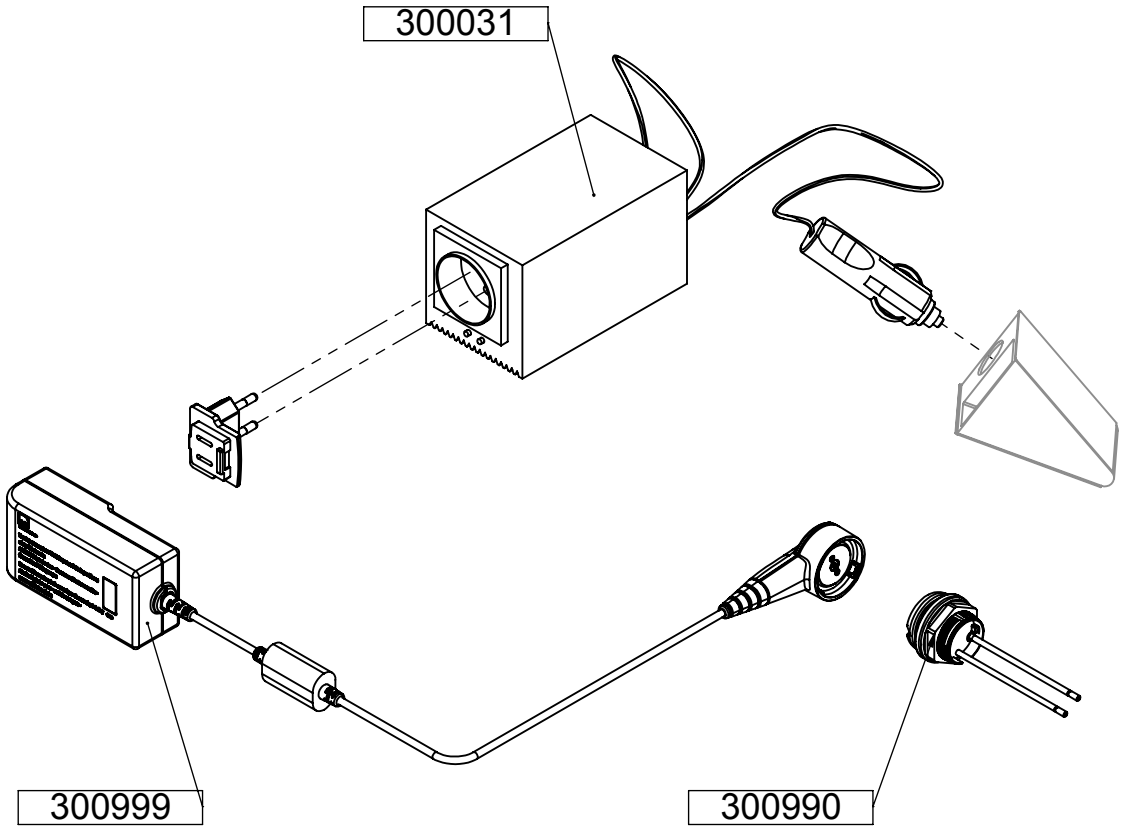

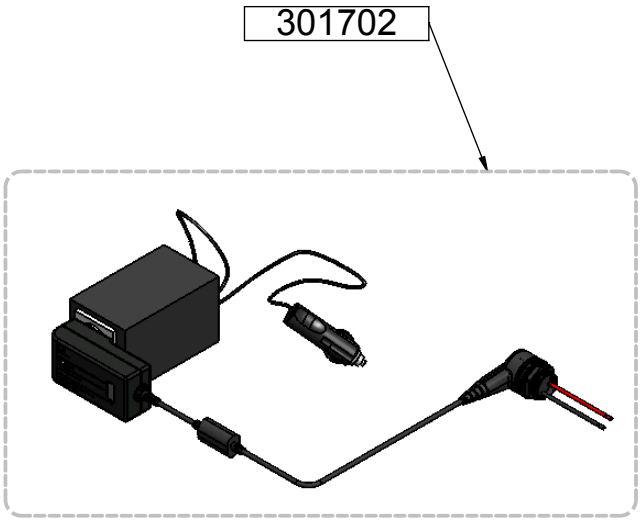

© 2016 (Edition)
AAT Alber Antriebstechnik GmbH