GENERAL INSTRUCTIONS

EN General instructions for use.
IT Istruzioni d'uso generali.
FR Instructions générales pour l'utilisation.
DE Allgemeine Gebrauchsanweisungen.
ES Instrucciones generales de uso.
PT Instruções gerais para uso.
SE Allmänna instruktioner för användning.
FI Yleiset käyttöohjeet.
NO Generell bruksanvisning.
DK Generel brugsanvisning.
NL Algemene instructies voor gebruik.
SI Splošna navodila za uporabo.
SK Všeobecné pokyny na použitie.
TR Genel kullanım talimatları.
RO Instrucţiuni generale de utilizare.
HU Általános használati utasítások.
CZ Všeobecné pokyny k používání.
GR Γενικές οδηγίες χρήσης.
PL Ogólne instrukcje stosowania.
RU Общие инструкции по эксплуатации.
JP 使用のための一般的な手順.
CN 通用说明

i = G + S

ISTGE-000CT_rev.5 07-18

climbing technology
by Aludesign S.p.A. via Torchio 22
I 24034 Cisano B.sco BG ITALY
Central tel: +39 035 78 35 95
Central fax: +39 035 78 23 39
www.climbingtechnology.com

ENGLISH

The instructions for use for this device are made up of a general part and a specific part, and both must be read carefully before use. **Attention!** This sheet only contains the general instructions. On the website www.climbingtechnology.com you can find: additional information, other languages and/or the updated versions of the instructions for use, Declarations of Conformity UE.

1) TRAINING AND PHYSICAL FITNES. Activities related to the use of device are potentially dangerous and it must only be used by trained and experienced persons. Before using the device, it is essential to: have received adequate training and instruction and, where required, specific training for the use of the devices; be familiar with the device; be in perfect psycho-physical shape. **Warning!** Consumption of alcohol or psychotropics, including medication that may alter perception, balance and concentration, is to be avoided.

2) WARNINGS BEFORE USE. Before usage: read carefully the general and specific instructions that must compulsorily accompany every device and ensure that you fully understand them; ensure that all equipment is in perfect operating conditions, that it is appropriate for the intended use and that all the elements and components are compatible with each other and comply with the rules, regulations and directives currently in place; check that the system is assembled correctly and that the various components work without interfering with one another. **Warning!** Always check that any ropes used are compatible with the system: in fact, some ropes can slide more or less depending on different factors (sheath structure, surface treatments, inadequate diameter, wet or frozen ropes). **Warning!** Do not use a device for activities that exceed its limitations or for uses that are different to those intended! Each individual is responsible for his/her own choices and actions: anyone who is not capable of assuming this responsibility must not use these devices under any circumstances. The responsibility of the manufacturer is limited defectiveness related to manufacturing and the materials used. **Warning!** Equipping oneself with individual protection devices does not justify exposing oneself to risks that are potentially lethal. **Warning!** There are many incorrect or erroneous usage procedures and only the procedures indicated as correct are allowed: all other possible usage procedures must be considered forbidden.

3) DEVICES FOR PERSONAL USE. Each device is to be considered strictly for personal use. if it should be used by a second user, carry out a check of the device before and after usage and, where required, take note of the relevant data and information on the appropriate form. **Warning!** Never use a device whose complete history is unknown to you or that does not have the correct documents (instructions for use, any checking forms, etc.).

4) MARKING. The indications on the device can appear in different places depending on the dimension of the device. **Warning!** Do not remove labels or markings and check that these are all legible even after use.

5) LIFE SPAN. The actual life span of a device cannot be predicted precisely, as it is influenced by many factors (environment of use, weather factors, storage conditions, frequency and intensity of use, etc.) but it is possible to estimate its maximum life span, which is constituted by an initial period of optimum storage and by a period of operational life. For textiles or plastics, the maximum life span is 12 years, starting from the indicated production date, while the operational life span can be estimated on the frequency of use: 10 years if used occasionally; 5 years if used frequently; 1 year if intensively used or used for professional/commercial purposes (e.g. courses, hire, etc.). For metallic products the maximum life span is theoretically indefinite, but it is still advisable to replace them after 10 years of use. **Warning!** The life span of a device can be limited even to just one use, where it is involved in an exceptional event (hard falls or swinging falls, extreme temperatures, contact with harmful chemical agents or sharp edges, etc.). In case of doubts on the functioning and good conservation state of a device, do not use it and contact immediately your reference person of safety matters or the manufacturer.

6) ELIMINATION. Stop using the device immediately: if the maximum life span has been exceeded; if it is obsolete, incompatible with more modern devices or outclassed due to standards' updates; if the result of the checks is not satisfactory; if you are not certain that the device is in a good condition; if it has been exposed to an exceptional event or a hard fall: even if there is no visible defect or degradation, its initial strength and resistance could be seriously diminished. **Warning!** Destroy discarded products to avoid any further use.

7) DISPOSAL. At the end of the lifespan of the equipment, i.e. at the end of its working life, it is compulsory to take care of its disposal, taking into account the potential impact on the environment. For this purpose it is recommended that the products are disposed of in accordance with the laws in force in the country where the disposal is taking place.

8) TAMPERING AND REPAIRS. Any alteration or tampering immediately voids the guarantee, and is forbidden as it can compromise the safety of the device itself. Repairs, where feasible, must be carried out exclusively by the manufacturer or by staff that has been expressly authorised to do so by the manufacturer.

9) LUBRICATION. If needed, lubricate any mobile parts of the metal devices using only silicone based oil spray. **Warning!** An excessive quantity of oil encourages dirt and dust to stick. Remove any excess oil using a cloth. **Warning!** Check that the lubrication does not compromise the interaction between the device and the other components of the system (e.g. ropes).

10) MAINTENANCE AND CLEANING. Avoid contact with sources of heat, abrasive and sharp objects, corrosive substances or solvents. Wash with clean water and if necessary, add a small amount of neutral soap to remove persistent dirt; use a clean and non-abrasive cloth. To disinfect, use diluted ammonium salts according to the safety instructions provided with the product. If the devices is damp or wet, leave them to dry out in the open air far from direct heat sources.

11) STORAGE AND TRANSPORT. For optimal storage, put away the devices completely dry at room temperature in well ventilated areas. Do not expose the devices to chemically aggressive substances, persistent dusts or dirt or environments with high concentrations of salt. During transport, avoid compressions, exposure to direct sunlight and contact with sharp objects. Do not leave the devices in the car or in closed environments that are exposed to the sun.

12) GUARANTEE. The guarantee is valid for 3 years as from the purchase date and covers for any manufacturing defect or defect in the materials used. The following are excluded from the guarantee: normal wear, inadequate maintenance and storage, incorrect or improper usage, unauthorised tampering or repairs, lack of observance of the instructions for use. The manufacturer declines all liabilities concerning the direct, indirect or accidental consequences, including any consequence that derives from the incorrect use of the devices, including correct use of the device in unsuitable situations that do not ensure proper safety levels. For the user safety it is essential that the retailer provides the devices instruction for use, maintenance, repair and periodic check in the language of the country where they will be used, whenever the devices are sold outside of the original country of destination.

ITALIANO

Le istruzioni d'uso di questo dispositivo sono costituite da una parte generale e da una specifica, ed entrambe devono essere lette attentamente prima dell'utilizzo. **Attenzione!** Questo foglio riporta solo le istruzioni generali. Sul sito www.climbingtechnology.com potrete trovare: informazioni aggiuntive; altre lingue e/o versioni aggiornate delle istruzioni d'uso; dichiarazioni di conformità UE.

1) ADDESTRAMENTO E FORMA FISICA. Le attività legate all'uso di questo dispositivo sono potenzialmente pericolose ed il suo impiego è riservato esclusivamente a persone esperte ed addestrate. Prima dell'utilizzo è indispensabile: aver ricevuto un'istruzione e una formazione adeguate o, laddove necessario, un addestramento specifico per l'uso dei dispositivi; avere acquisito familiarità con il dispositivo; essere in perfetta forma psico-fisica. **Attenzione!** L'assunzione di sostanze alcoliche o psicotrope, compresi i medicinali che possono alterare percezione, stabilità e attenzione, sono tassativamente da evitare.

2) AVVERTENZE PRIMA DELL'USO. Prima dell'utilizzo: leggere e comprendere le istruzioni generali e specifiche che devono obbligatoriamente accompagnare ogni dispositivo; assicurarsi che l'attrezzatura nel suo complesso sia in perfetto stato di funzionamento, sia adeguata all'impiego previsto e tutti gli elementi siano tra loro compatibili e conformi a regole, norme e direttive in vigore; verificare che il sistema sia correttamente assemblato e che i vari componenti lavorino senza interferire l'uno con l'altro. **Attenzione!** Verificare sempre la compatibilità delle eventuali corde utilizzate: alcune di esse possono essere infatti più o meno scorrevoli a causa di diversi fattori (costruzione della guaina, eventuali trattamenti superficiali, diametro inadeguato, corde bagnate o ghiacciate). **Attenzione!** Non utilizzare un dispositivo al di fuori delle sue limitazioni o per scopi diversi da quelli previsti! Ognuno è responsabile delle proprie scelte e azioni: chiunque non sia in grado di assumersi tale responsabilità non dovrà utilizzare assolutamente questi dispositivi. La responsabilità del costruttore è limitata alla difettosità di fabbricazione e dei materiali impiegati. **Attenzione!** Dotarsi di un dispositivo di protezione individuale non giustifica l'esposizione a rischi, potenzialmente mortali. **Attenzione!** I modi di utilizzo impropri od errati sono molteplici e soltanto i modi indicati come corretti sono ammessi: tutti gli altri modi d'utilizzo possibili devono essere considerati come vietati.

3) DISPOSITIVI AD USO PERSONALE. Ciascun dispositivo è da considerarsi per uso strettamente personale. In caso di impiego da parte di un secondo utilizzatore, eseguire un controllo del dispositivo prima e dopo l'impiego e, laddove richiesto, annotarne gli estremi sull'apposita scheda. **Attenzione!** Non usare mai un dispositivo di cui non si conosca il percorso di vita completo o sprovvisto della corretta documentazione (istruzioni d'uso, eventuale scheda di controllo, etc.).

4) MARCATURA. Le indicazioni presenti sul dispositivo possono apparire in luoghi diversi a seconda della dimensione dello stesso. **Attenzione!** Non rimuovere etichette o marcature e verificare che siano tutte leggibili anche dopo l'uso.

5) DURATA DI VITA. È difficile predeterminare con precisione la durata di vita reale di un dispositivo perché essa è influenzata da molteplici fattori (ambiente di impiego, fattori climatici, condizioni di stoccaggio, frequenza e intensità di utilizzo, etc.) ma è comunque possibile stimarne la durata di vita massima che è costituita da un iniziale periodo di stoccaggio ottimale e da un periodo di vita operativa. Per i prodotti tessili o plastici la durata di vita massima è di 12 anni a partire dalla data di produzione indicata mentre la durata di vita operativa può essere stimata in base alla frequenza di utilizzo: 10 anni di utilizzo occasionale; 5 anni di utilizzo frequente; 1 anno di utilizzo intensivo o professionale/commerciale (es. corsi, noleggio etc.). Per i prodotti metallici la durata di vita massima è teoricamente indefinita ma è comunque auspicabile sostituirli dopo 10 anni di utilizzo. **Attenzione!** La durata di vita di un dispositivo può essere limitata anche a un singolo impiego, laddove coinvolto in un evento eccezionale (forti cadute o cadute a pendolo, temperature estreme, contatto con agenti chimici dannosi o bordi affilati, etc.). In caso di dubbi sul funzionamento e sul buono stato di conservazione di un dispositivo astenersi dall'utilizzo e contattare immediatamente il proprio referente per la sicurezza o il costruttore stesso.

6) ELIMINAZIONE. Interrompere immediatamente l'utilizzo del dispositivo: se la durata di vita massima è stata superata; se risultasse obsoleto, incompatibile con dispositivi più moderni o superato a causa di aggiornamenti normativi; se il risultato dei controlli non è soddisfacente; se si è incerti sul buono stato dello stesso; se questo è stato sottoposto ad un evento eccezionale o a una forte caduta: anche se nessun difetto o degradazione fosse constatabile all'esame visivo, la sua resistenza iniziale potrebbe essere diminuita seriamente. **Attenzione!** Distruggere i prodotti scartati per evitarne ulteriori utilizzi.

7) SMALTIMENTO. Alla fine del ciclo di vita del dispositivo, cioè alla conclusione della sua vita operativa, è necessario provvedere al suo smaltimento tenendone in considerazione il potenziale impatto sull'ambiente. A questo scopo si raccomanda che i prodotti siano smaltiti nel pieno rispetto delle disposizioni legislative in vigore nel paese in cui lo smaltimento dovrà avvenire.

8) MANOMISSIONI E RIPARAZIONI. Qualsiasi alterazione o manomissione fa decadere immediatamente il diritto alla garanzia ed è vietata perché può compromettere la sicurezza del dispositivo stesso. Le riparazioni, ove possibili, devono essere eseguite esclusivamente dal costruttore o da personale espressamente autorizzato dal costruttore stesso.

9) LUBRIFICAZIONE. Nei dispositivi metallici, in caso di necessità, lubrificare le eventuali parti mobili usando esclusivamente olio spray a base siliconica. **Attenzione!** Quantità di olio eccessive favoriscono l'adesione di polvere o sporco. Rimuovere con un panno l'eventuale olio in eccesso. **Attenzione!** Verificare che la lubrificazione non comprometta la corretta interazione fra il dispositivo ed altri componenti del sistema (es. corde).

10) MANUTENZIONE E PULIZIA. Evitare il contatto con fonti di calore, materiali abrasivi e taglienti, sostanze corrosive o solventi. Lavare con acqua pulita e, se necessario, aggiungere una minima quantità di sapone neutro per rimuovere lo sporco più persistente; aiutarsi con un panno pulito non abrasivo. Per la disinfezione, usare sali di ammonio diluiti secondo le prescrizioni di sicurezza fornite con il prodotto. In caso di dispositivi umidi o bagnati, lasciare asciugare all'aria aperta lontano da fonti di calore dirette.

11) STOCCAGGIO E TRASPORTO. Per uno stoccaggio ottimale riporre i dispositivi completamente asciutti a temperatura ambiente in locali ben ventilati. Non esporre i dispositivi all'azione di sostanze chimicamente aggressive, a polvere o sporco persistenti o ad ambienti con alte concentrazioni di sale. Durante il trasporto evitare le compressioni, l'esposizione alla luce del sole diretta ed il contatto con utensili taglienti. Evitare di lasciare i dispositivi in automobile o in ambienti chiusi esposti al sole.

12) GARANZIA. 3 anni dalla data di acquisto, contro qualsiasi difetto di fabbricazione o dei materiali impiegati. Esclusi dalla garanzia sono: normale usura, manutenzione e stoccaggio inadeguate, utilizzo scorretto o improprio, manomissioni o riparazioni non autorizzate, mancata osservanza delle istruzioni d'uso. Il costruttore declina ogni responsabilità riguardo alle conseguenze dirette, indirette o accidentali, compreso qualsiasi danno derivante dall'impiego scorretto dei dispositivi, ivi compreso l'impiego corretto in situazioni non idonee a garantire standard di sicurezza adeguati. Per la sicurezza dell'utilizzatore è indispensabile, laddove i dispositivi vengano rivenduti al di fuori dell'originario paese di destinazione, che il rivenditore fornisca nella lingua del paese in cui essi verranno usati le istruzioni d'uso, di manutenzione, di riparazione e per il controllo periodico.

FRANÇAIS

Les instructions d'utilisation de ce dispositif comprennent une partie générale et une partie spécifique, lesquelles doivent toutes les deux être lues attentivement avant utilisation. **Attention !** La présente fiche ne contient que les instructions générales. Sur www.climbingtechnology.com, vous trouverez: des informations supplémentaires; d'autres langues et / ou des versions mises à jour des instructions d'utilisation; Déclarations de Conformité UE.

1) ENTRAÎNEMENT ET CONDITION PHYSIQUE. Les activités liées à l'utilisation de ce dispositif sont potentiellement dangereuses, c'est pourquoi celui-ci doit uniquement être utilisé que par des personnes expertes et entraînées. Avant toute utilisation, il est indispensable d'avoir reçu une formation adaptée ou, si nécessaire, un entraînement spécifique pour l'utilisation du dispositif, de s'être familiarisé avec le dispositif et d'être en parfaite condition psychophysique. **Attention !** La consommation de substances alcooliques ou de psychotropes, y compris de médicaments pouvant altérer la perception, la stabilité et l'attention, est à éviter impérativement.

2) INSTRUCTIONS AVANT L'UTILISATION. Avant l'utilisation : lire et comprendre les instructions générales et spécifiques devant obligatoirement accompagner chaque dispositif ; s'assurer du parfait état de fonctionnement de l'équipement complet, de son adéquation à l'utilisation prévue ainsi que de la compatibilité de tous les éléments entre eux et de leur conformité aux règlements, normes et directives en vigueur ; vérifier que le système soit correctement assemblé et que les divers composants fonctionnent sans interférer les uns avec les autres. **Attention !** Toujours vérifier la compatibilité des éventuelles cordes utilisées : en effet, certaines d'entre elles peuvent être plus ou moins glissantes du fait de divers facteurs (fabrication de la gaine, éventuels traitements superficiels, diamètre inadapté, cordes mouillées ou gelées). **Attention !** Ne pas utiliser le dispositif au-delà de ses limites ni à d'autres fins que celles prévues ! Chacun est responsable de ses choix et de ses actions : si vous n'êtes pas en mesure d'assumer une telle responsabilité, n'utilisez pas ce dispositif. La responsabilité du fabricant est limitée aux défauts de fabrication et des matériaux utilisés. **Attention !** Se munir d'un équipement de protection individuelle ne justifie pas l'exposition à des risques potentiellement mortels. **Attention !** Les modes d'utilisation impropres ou erronés sont multiples et seuls les modes indiqués comme corrects sont admis : tout autre mode d'utilisation possible doit être considéré comme interdit.

3) DISPOSITIF À UTILISATION PERSONNELLE. Chaque dispositif doit être considéré à usage strictement personnel. En cas d'utilisation par un deuxième utilisateur, procéder à un contrôle du dispositif avant et après l'utilisation et, si nécessaire, reporter les informations sur la fiche prévue à cet effet. **Attention !** N'utilisez jamais un dispositif dont vous ne connaissez pas le parcours de vie complet ou dépourvu de la documentation appropriée (instructions d'utilisation, éventuelle fiche de contrôle, etc.).

4) MARQUAGE. Les indications présentes sur le dispositif peuvent être situées à divers endroits selon la dimension de celui-ci. **Attention !** Ne pas retirer les étiquettes ni les marquages et vérifier que ceux-ci soient toujours lisibles après utilisation.

5) DURÉE DE VIE. Il est difficile de déterminer avec précision la durée de vie réelle d'un dispositif car celle-ci est en fonction de multiples facteurs (environnement d'utilisation, conditions climatiques, conditions de stockage, fréquence et intensité d'utilisation, etc.) quoi qu'il en soit il est possible d'en estimer la durée de vie maximale, laquelle est constituée d'une période initiale de stockage optimal et d'une période de vie opérationnelle. La durée de vie maximale des produits textiles ou plastiques est de 12 ans à compter de la date de production indiquée alors que leur durée de vie opérationnelle peut être estimée sur la base de la fréquence d'utilisation : 10 ans pour une utilisation occasionnelle ; 5 ans pour une utilisation fréquente ; 1 an pour une utilisation intensive ou professionnelle/commerciale (ex. cours, location, etc.). Concernant les produits métalliques, leur durée de vie maximale est en théorie indéfinie mais il est conseillé de les changer après 10 ans d'utilisation. **Attention !** La durée de vie d'un dispositif peut également être limitée à une seule utilisation lorsqu'il est soumis à un événement exceptionnel (fortes chutes ou chutes en pendule, températures extrêmes, contact avec des agents chimiques nocifs ou avec des bords tranchants, etc.). En cas de doute sur le fonctionnement et le bon état de conservation d'un dispositif, ne pas l'utiliser et contacter immédiatement votre référent sécurité ou le fabricant lui-même.

6) MISE AU REBUT. Arrêtez immédiatement d'utiliser le dispositif dans les cas suivants: lorsque la durée de vie maximale est dépassée ; lorsque il est dévenu obsolète, incompatible avec du matériel plus moderne ou dépassé du fait de l'adoption de nouvelles normes; lorsque le résultat des contrôles n'est pas satisfaisant ; lorsque vous n'êtes pas sûr de son bon état ; lorsque celui-ci a été soumis à un événement exceptionnel ou à une forte chute : en effet, même si aucun défaut ou dégradation n'est visible à l'œil nu, la résistance initiale du matériel pourrait être sérieusement diminuée. **Attention !** Éliminer les produits mis au rebut afin d'empêcher leur réutilisation.

7) ÉLIMINATION. À la fin du cycle de vie du produit, c'est-à-dire à la fin de sa vie opérationnelle, il est nécessaire de procéder à son élimination en tenant compte de son impact potentiel sur l'environnement. C'est pourquoi, il est recommandé d'éliminer les produits en respectant les dispositions législatives en vigueur dans le pays où l'élimination doit être effectuée.

8) ALTÉRATIONS ET RÉPARATIONS. Toute altération emporte la déchéance immédiate du droit à la garantie et est interdite car elle est susceptible de compromettre la sécurité du dispositif. Les réparations, lorsqu'elles sont possibles, doivent uniquement être effectuées par le fabricant ou par un personnel expressément autorisé par ce dernier.

9) LUBRIFICATION. Pour les dispositifs métalliques, si nécessaire, lubrifier les éventuelles parties mobiles uniquement à l'aide d'un spray d'huile à base de silicone. **Attention !** Une quantité d'huile excessive favorise l'adhérence de la poussière et de la saleté. Essuyer l'éventuel excès d'huile en utilisant un chiffon. **Attention !** Vérifier que la lubrification ne compromette pas la correcte interaction entre le dispositif et les autres composants du système (ex. : cordes).

10) ENTRETIEN ET NETTOYAGE. Éviter le contact avec des sources de chaleur, des matériaux abrasifs et tranchants, des substances corrosives ou des solvants. Laver à l'eau propre et, si nécessaire, ajouter une petite quantité de savon neutre afin d'éliminer la saleté la plus persistante ; utiliser un chiffon propre non abrasif. Pour la désinfection, utiliser des sels d'ammonium dilués en suivant les prescriptions de sécurité fournies avec le produit. En cas de dispositif humide ou mouillé, le laisser sécher à l'air libre, loin de sources de chaleur directes.

11) STOCKAGE ET TRANSPORT. Pour un stockage optimal, entreposer le dispositif complètement sec à température ambiante dans des locaux bien ventilés. Ne pas exposer le dispositif à l'action de substances chimiquement agressives, à de la poussière ou de la saleté persistantes ou à des environnements à haute concentration saline. Durant le transport, éviter les compressions, l'exposition directe aux rayons du soleil et le contact avec des objets tranchants. Éviter de laisser le dispositif dans une voiture ou dans des lieux fermés exposés au soleil.

12) GARANTIE. La garantie est de 3 ans à compter de la date d'achat, elle est valable pour tout défaut de fabrication ou des matériaux utilisés. La garantie n'est pas valable dans les cas suivants : usure normale, entretien et stockage inappropriés, utilisation incorrecte ou impropre, altérations ou réparations non autorisées, non-respect des instructions d'utilisation. Le fabricant décline toute responsabilité concernant toute conséquence directe, indirecte ou accidentelle ainsi que tout dommage dérivant de l'utilisation incorrecte du dispositif, y compris en cas d'utilisation correcte dans des situations ne permettant pas de garantir les normes de sécurité adéquates. Pour la sécurité de l'utilisateur, il est indispensable que le revendeur fournisse les instructions d'utilisation, d'entretien, de réparation et d'inspection périodique dans la langue du pays où les dispositifs seront utilisés, quand les dispositifs sont revendus en dehors du pays de destination d'origine.

DEUTSCH

Die Gebrauchsanweisung zu diesem Produkt setzt sich aus einem allgemeinen und einem spezifischen Teil zusammen, wobei beide Teile vor der Verwendung des Produkts genau durchgelesen werden müssen. **Achtung!** Dieses Blatt enthält nur den allgemeinen Teil der Anleitung. Auf der Webseite www.climbingtechnology.com findet ihr zusätzliche Informationen, Gebrauchsanweisungen in anderen Sprachen und/oder Updates dazu, UE-Konformitätserklärungen.

1) EINSCHULUNG UND KÖRPERLICHE FITNESS. Die Aktivitäten im Zusammenhang mit dieser Vorrichtung bergen Gefahren, deshalb ist sein Einsatz ausschließlich sachkundigen und mit dem Umgang vertrauten Personen vorbehalten. Vor der Verwendung müssen Sie unbedingt über eine entsprechende Sachkenntnis und Ausbildung verfügen und gegebenenfalls eine spezielle Einschulung in Bezug auf den Einsatz der Vorrichtungen erhalten. Außerdem müssen Sie mit der Vorrichtung vertraut und körperlich fit sein. **Achtung!** Keinesfalls dürfen alkoholische oder psychotrope Substanzen, einschließlich Medikamente, welche die Aufnahmefähigkeit, das Gleichgewicht und die Aufmerksamkeit beeinträchtigen können, eingenommen werden.

2) VOR DEM EINSATZ ZU BEACHTEN. Lesen und erfassen Sie vor dem Einsatz: die jeder Vorrichtung verpflichtend beiliegenden allgemeinen Anweisungen. Vergewissern Sie sich von der tadellosen Funktionsfähigkeit der gesamten Vorrichtung, prüfen Sie, ob es für den vorgesehenen Einsatz geeignet ist und alle Elemente untereinander kompatibel sind und den geltenden Regeln, Normen und Richtlinien entsprechen; Stellen Sie sicher, dass das System korrekt zusammengebaut ist und die einzelnen Komponenten ohne gegenseitige Interferenzen funktionieren. **Achtung!** Überprüfen Sie stets die eventuell eingesetzten Seile auf ihre Kompatibilität: Manche sind aufgrund verschiedener Faktoren (Beschaffenheit der Ummantelung, mögliche Oberflächenbehandlung, falscher Durchmesser, nasse oder vereiste Seile) mehr oder weniger rutschig. **Achtung!** Verwenden Sie eine Vorrichtung nicht außerhalb seiner Einsatzbeschränkungen bzw. für andere als die vorgesehenen Zwecke! Jeder ist für sein eigenes Tun und Handeln verantwortlich: Wer nicht in der Lage ist, diese Selbstverantwortung zu übernehmen, sollte diese Vorrichtungen keinesfalls benutzen. Die Herstellerhaftung beschränkt sich auf Herstellungsfehler und Mängel der verwendeten Materialien. **Achtung!** Das Tragen persönlicher Schutzausrüstung rechtfertigt nicht, sich Risiken, auch potenziell tödlichen, auszusetzen. **Achtung!** Es bestehen vielfältige Möglichkeiten des unsachgemäßen oder falschen Einsatzes, und einzig die als korrekt angeführten Arten sind zulässig. Alle anderen Einsatzarten gelten als verboten.

3) VORRICHTUNGEN FÜR DEN PERSÖNLICHEN GEBRAUCH. Jede Vorrichtung ist strikt für den persönlichen Gebrauch anzusehen. Falls es von einem Zweitnutzer verwendet wird, sind vor und nach dem Einsatz an der Vorrichtung Kontrollen vorzunehmen und gegebenenfalls die Daten auf einem speziellen Blatt zu vermerken. **Achtung!** Verwenden Sie niemals eine Vorrichtung, wenn Sie nicht über seine vollständige Nutzungsdauer Bescheid wissen bzw. wenn die ordnungsgemäßen Unterlagen fehlen (Bedienungsanleitung, eventuelles Kontrollblatt usw.).

4) KENNZEICHNUNG. Die Angaben an der Vorrichtung können sich je nach seiner Größe an verschiedenen Positionen befinden. **Achtung!** Entfernen Sie keine Etiketten oder Kennzeichnungen und prüfen Sie sie auch nach dem Einsatz auf ihre Lesbarkeit.

5) NUTZUNGSDAUER. Die reale Nutzungsdauer einer Vorrichtung kann nicht genau vorhergesagt werden, da sie von unzähligen Faktoren (Einsatzumgebung, klimatischen Aspekten, Lagerungszustand und der Nutzungsintensität) beeinflusst wird, man kann die maximale Lebensdauer jedoch basierend auf einer anfänglichen Phase optimaler Lagerung und einer darauf folgenden Betriebszeit schätzen. Bei Textil- oder Kunststoffprodukten beträgt die maximale Lebensdauer 12 Jahre ab dem angegebenen Herstellungsdatum, während die Betriebsdauer abhängig von der Einsatzhäufigkeit geschätzt werden kann: 10 Jahre bei gelegentlichem Gebrauch; 5 Jahre bei häufiger Anwendung; 1 Jahr bei intensivem oder professionellem/kommerziellem Gebrauch (z.B. Kurse, Verleih usw.). Bei Metallprodukten ist die maximale Lebensdauer theoretisch unbegrenzt, diese sollten jedoch nach 10 Jahren ausgetauscht werden. **Achtung!** Die Nutzungsdauer einer Vorrichtung kann sich im Fall von Ausnahmesituationen auch auf einen einmaligen Einsatz beschränken (schwere Stürze oder Pendelstürze, Extremtemperaturen, Kontakt mit schädigenden chemischen Substanzen, scharfe Kanten usw.). Bei Unsicherheiten in Bezug auf die Funktionsfähigkeit und den ordnungsgemäßen Erhaltungszustand einer Vorrichtung setzen Sie es bitte nicht ein und kontaktieren sofort den Sicherheitsverantwortlichen oder den Hersteller.

6) ENTFERNUNG. Stoppen Sie den Einsatz der Vorrichtung umgehend: wenn die maximale Nutzungsdauer überschritten wurde; falls veraltet, mit moderneren Geräten inkompatibel oder aufgrund geänderter Normen überholt; wenn das Ergebnis der Kontrollen unzufriedenstellend war, falls Sie von seinem ordnungsgemäßen Zustand nicht überzeugt sind und falls es im Zusammenhang mit der Vorrichtung zu einem Ausnahmeereignis oder zu einem schweren Sturz gekommen ist. Auch wenn bei der Sichtprüfung keine Beschädigung oder Beeinträchtigung festgestellt werden kann, könnte seine ursprüngliche Widerstandsfähigkeit deutlich herabgesetzt sein. **Achtung!** Zerstören Sie abgelegte Produkte sofort, damit sie nicht erneut eingesetzt werden.

7) ENTSORGUNG. Am Ende des Produktlebenszyklus, d.h. bei Beendung des Betriebslebens, muss für die Entsorgung des Produkts gesorgt werden und dabei eine potenzielle Auswirkung auf die Umwelt in Betracht gezogen werden. Zu diesem Zweck wird empfohlen, dass die Produkte in Übereinstimmung mit den jeweils örtlich geltenden Gesetzen für Entsorgung beseitigt werden.

8) MANIPULATION UND REPARATUR. Jegliche Veränderung oder Manipulation führt umgehend zum Verfall des Garantierechts und ist verboten, da dadurch die Vorrichtungssicherheit gefährdet wird. Reparaturen dürfen so weit wie möglich ausschließlich vom Hersteller bzw. von durch diesen ausdrücklich befähigtes Personal ausgeführt werden.

9) SCHMIERUNG. Metallvorrichtungen sind im Bedarfsfall an den möglichen beweglichen Teilen zu schmieren. Verwenden Sie dazu ausschließlich Ölspray auf Silikonbasis. **Achtung!** Überschüssiges Öl begünstigt das Haften von Staub und Schmutz. Entfernen Sie eventuelles überschüssiges Öl mit einem weichen Tuch. **Achtung!** Stellen Sie sicher, dass die Schmierung nicht das korrekte Interagieren zwischen der Vorrichtung und anderen Systemkomponenten (z. B. Seilen) beeinträchtigt.

10) WARTUNG UND REINIGUNG. Vermeiden Sie den Kontakt mit Hitzequellen, scheuernden und schneidenden Materialien, korrosiven Substanzen und Lösungsmitteln. Die Reinigung ist mit klarem Wasser und, falls nötig, einer geringen Menge neutraler Seife für hartnäckigeren Schmutz vorzunehmen. Nehmen Sie ein sauberes und nicht scheuerndes Tuch zu Hilfe. Verwenden Sie zur Desinfektion Ammoniumsalze (gemäß den dem Produkt beiliegenden Sicherheitsanweisungen verdünnt). Lassen Sie feuchte oder nasse Vorrichtungen im Freien und geschützt vor direkter Hitzeeinwirkung trocknen.

11) LAGERUNG UND TRANSPORT. Setzen Sie die Vorrichtungen keinen aggressiven chemischen Substanzen, hartnäckigem Staub oder Schmutz bzw. Umgebungen mit hohem Salzgehalt aus. Während des Transports darf es zu keiner Druckausübung, keinem direkten Sonnenlicht und keinem Kontakt mit schneidenden Werkzeugen kommen. Lassen Sie die Vorrichtungen nicht im Auto oder in geschlossenen Räumen mit Sonneneinstrahlung.

12) GARANTIE. Drei Jahre ab dem Kaufdatum; gültig für alle Herstellungsfehler und Mängel der verwendeten Materialien. Von der Garantie ausgeschlossen sind: normaler Verschleiß; unsachgemäße Wartung und Lagerung, falscher oder ungeeigneter Einsatz, nicht erlaubte Eingriffe oder Reparaturen, mangelnde Einhaltung der Bedienungsanweisungen. Der Hersteller weist jegliche Haftung in Bezug auf direkte, indirekte oder zufällige Folgen zurück, einschließlich aller Schäden aufgrund der unsachgemäßen Verwendung der Vorrichtungen und auch des ordnungsgemäßen Einsatzes in zur Gewährleistung entsprechender Sicherheitsstandards ungeeigneten Situationen. Sollten die Geräte außerhalb des ursprünglichen Bestimmungslandes verkauft werden, ist es für die Sicherheit des Benutzers unerlässlich, dass der Händler die Gebrauchsanweisung in einer Sprache liefert, die vom Benutzer verstanden wird. Dies gilt auch für die Anleitungen zur Wartung, Reparatur und regelmäßigen Kontrolle.

ESPAÑOL

Las instrucciones de uso para este dispositivo están constituidas por una parte general y por una especifica, y ambas deben leerse cuidadosamente antes de su uso. **¡Atención!** Este folio presenta sólo las instrucciones generales. En el sitio webwww.climbingtechnology.com encontraréis: información adicional; otros idiomas y/o versiones actualizadas de las instrucciones de uso; declaraciones de conformidad UE.

1) FORMACIÓN Y FORMA FÍSICA. Las actividades relacionadas con el uso de este dispositivo son potencialmente peligrosas y su empleo se reserva exclusivamente a personas expertas y formadas. Antes del uso es indispensable: haber recibido una instrucción y formación adecuada o, donde sea necesario, una capacitación específica para el uso de los dispositivos; haberse familiarizado con el dispositivo y estar en perfecta forma psicofísica. **¡Atención!** La ingestión de sustancias alcohólicas o psicotrópicas, incluidos los medicamentos que pueden alterar la percepción, estabilidad y atención, se debe evitar obligatoriamente.

2) ADVERTENCIAS ANTES DE SU USO. Antes de su uso: lea y comprenda las instrucciones generales o específicas que deben acompañar obligatoriamente a cada dispositivo; asegúrese de que el equipo en su integridad se encuentre en perfecto estado de funcionamiento, adecuado al uso previsto y que todos los elementos sean compatibles entre ellos y conforme a las reglas, normas y directivas vigentes; verifique que el sistema se encuentre correctamente ensamblado y que los diversos componentes funcionan sin interferir el uno con el otro. **¡Atención!** Verifique siempre la compatibilidad de las eventuales cuerdas empleadas: algunas de ellas pueden ser más o menos corredizas a causa de diversos factores (elaboración de la funda, eventuales tratamientos superficiales, diámetro inadecuado, cuerdas húmedas o congeladas). **¡Atención!** No utilice un dispositivo fuera de sus limitaciones o para usos diversos de los previstos! Cada uno es responsable de sus propias elecciones y acciones: quien no se encuentre capacitado para asumir tal responsabilidad no deberá usar en absoluto estos dispositivos. La responsabilidad del fabricante está limitada a los defectos de fabricación y a los materiales utilizados. **¡Atención!** Contar con un equipo de protección individual no justifica la exposición a riesgos, potencialmente mortales. **¡Atención!** Las formas de uso inadecuadas o erróneas son múltiples y sólo se admiten las formas indicadas como correctas: todas las demás formas de uso posibles deben ser consideradas prohibidas.

3) DISPOSITIVOS DE USO PERSONAL. Cada dispositivo se considera para uso estrictamente personal. En caso de uso por parte de un segundo usuario, realice un control del dispositivo antes y después de su uso y, de ser necesario, anote los datos en la ficha adecuada. **¡Atención!** Nunca utilice un dispositivo del cual no se conozca el curso de vida completo o no cuente con documentación correcta (instrucciones de uso, eventual ficha de control, etc.).

4) MARCADO. Las indicaciones presentes en el dispositivo pueden aparecer en lugares diversos según la dimensión del mismo. **¡Atención!** No retire las etiquetas o marcados y verifique que todos sean legibles aún después del uso.

5) DURACIÓN DE VIDA UTIL. Es difícil predeterminar con precisión la duración de vida útil real de un dispositivo, ya que está influenciada por múltiples factores (ambiente de uso, factores climáticos, condiciones de almacenamiento, frecuencia e intensidad del uso, etc.) sin embargo, es posible estimar la duración de vida útil máxima formada por un periodo inicial de almacenamiento óptimo y por un periodo de vida operativa. Para los productos textiles o plásticos, la duración de vida útil máxima es de 12 años a partir de la fecha de producción indicada, mientras que la duración de vida operativa se puede estimar teniendo en cuenta la frecuencia de utilización: 10 años en caso de utilización ocasional; 5 años en caso de utilización frecuente; 1 año en caso de utilización intensiva o de uso profesional/comercial (p. ej. cursos, alquiler, etc.). Para los productos metálicos, la duración de vida útil máxima es, en teoría, indefinida pero es preferible sustituirlos después de 10 años de utilización. **¡Atención!** La duración de vida útil de un dispositivo puede estar limitada también a un simple uso, donde existe un evento excepcional (fuertes caídas o caídas en péndulo, temperaturas extremas, contacto con agentes químicos dañinos o bordes afilados, etc.). En caso de dudas sobre el funcionamiento y el buen estado de conservación de un dispositivo, evite su uso y contacte inmediatamente al referente de la seguridad o al fabricante mismo.

6) ELIMINACIÓN. Interrumpir inmediatamente el uso del dispositivo: si se ha excedido la duración de vida útil máxima; si resultara obsoleto, incompatible con dispositivos más modernos o excedido por causa de las actualizaciones normativas; si el resultado de los controles no es satisfactorio; si tiene dudas sobre el buen estado del mismo; si este dispositivo ha sido sometido a un evento excepcional o a una fuerte caída: aún si ningún defecto o degradación pudiera constatarse en un examen visual, su resistencia inicial podría verse disminuida seriamente. **¡Atención!** Destruya los productos descartados para evitar posteriores usos.

7) DESECHOS. Al final de la vida útil del equipo, es decir, al final de su vida operativa, es necesario hacerse cargo de su eliminación teniendo en cuenta el potencial impacto sobre el medio ambiente. A este fin, se recomienda que los productos sean eliminados en pleno cumplimiento de las leyes en vigor en el país en el que va a haber la eliminación.

8) ALTERACIONES Y REPARACIONES. Cualquier alteración o mala manipulación invalidará inmediatamente el derecho a la garantía y queda prohibida debido a que puede comprometer la seguridad del dispositivo mismo. Las reparaciones, de ser posible, deben ser realizadas exclusivamente por el fabricante o por personal expresamente autorizado por el fabricante mismo.

9) LUBRICACIÓN. En los dispositivos metálicos, cuando sea necesario, lubrique las partes móviles usando exclusivamente aceite en rociador de base de silicona. **¡Atención!** La cantidad excesiva de aceite favorece la adhesión de polvo o suciedad. Retire con un paño el aceite en exceso restante. **¡Atención!** Verifique que la lubricación no comprometa la correcta interacción entre el dispositivo y otros componentes del sistema (ej. Cuerdas).

10) MANTENIMIENTO Y LIMPIEZA. Evite el contacto con fuentes de calor, materiales abrasivos y cortantes, sustancias corrosivas o solventes. Lave con agua limpia y, de ser necesario, añada una cantidad mínima de jabón neutro para retirar la suciedad más persistente; ayúdese con un paño limpio no abrasivo. Para desinfectar, use sal de amonio diluida según las indicaciones de seguridad proporcionadas con el producto. En caso de dispositivos húmedos o mojados, deje secar al aire libre lejos de fuentes de calor directas.

11) ALMACENAJE Y TRANSPORTE. Para un óptimo almacenaje, coloque nuevamente los dispositivos completamente secos a temperatura ambiente en lugares con buena ventilación. No exponga los dispositivos a la acción de sustancias químicamente agresivas, a polvo o suciedad persistente o a ambientes con alta concentración de sal. Durante el transporte, evite compresiones, exposiciones a la luz directa del sol y al contacto con utensilios cortantes. Evite dejar los dispositivos en el automóvil o en ambientes cerrados expuestos al sol.

12) GARANTÍA. 3 años desde la fecha de compra, contra cualquier defecto de fabricación o materiales empleados. Quedan excluidos de la garantía: desgaste normal, mantenimiento y almacenaje inadecuado, uso incorrecto o inadecuado, alteraciones o reparaciones no autorizadas, falta de cumplimiento de las instrucciones de uso. El fabricante rechaza toda responsabilidad respecto a las consecuencias directas, indirectas o accidentales, incluido cualquier daño que derive del uso incorrecto de los dispositivos, incluido también el uso correcto en situaciones no aptas. Para la seguridad del usuario es esencial, donde los equipos se vayan a comercializar fuera del primer país destino, que el revendedor proporcione en el idioma del país en que han de ser utilizados las instrucciones de uso, de mantenimiento, de reparación y para la revisión periódica.

PORTUGUÊS

As instruções de uso deste dispositivo são constituídas por uma parte geral e por uma específica, e ambas devem ser lidas atentamente antes da utilização. **Atenção!** Este folheto traz somente as instruções gerais. No website www.climbingtechnology.com você encontrará: informações adicionais; outros idiomas e/ou versões atualizadas das instruções de uso; declarações de conformidade da UE.

1) TREINAMENTO E FORMA FÍSICA. As atividades relacionadas ao uso deste dispositivo são potencialmente perigosas e seu uso é restrito apenas para pessoas especializadas e instruídas. Antes do uso, é indispensável: ter recebido instrução e formação adequada ou, quando for necessário, um treinamento específico para o uso dos dispositivos; estar familiarizado com o dispositivo; estar em perfeita forma física e mental. **Atenção!** A ingestão de álcool ou de substâncias psicotrópicas, incluindo medicamentos que podem alterar a atenção, a percepção e a estabilidade devem ser obrigatoriamente evitados.

2) ADVERTÊNCIAS ANTES DO USO. Antes do uso: ler e compreender as instruções gerais e específicas que devem obrigatoriamente acompanhar cada dispositivo; assegurar-se que o equipamento completo esteja em perfeito estado de funcionamento, seja adequado ao uso previsto e que todos os elementos sejam compatíveis entre si e em conformidade com as regras, normas e diretivas vigentes; verificar que o sistema esteja completamente montado e que os vários componentes trabalhem sem interferência entre si. **Atenção!** Verificar sempre a compatibilidade das eventuais cordas utilizadas: algumas delas podem ser, de fato, mais ou menos escorregadias dependendo de vários fatores (construção do revestimento, eventuais tratamentos superficiais, diâmetro inadequato, cordas molhadas ou congeladas). **Atenção!** Não utilizar um dispositivo além das suas limitações e para objetivos diferentes daqueles previstos! Cada um é responsável pelas próprias escolhas e ações: quem quer que não seja capaz de assumir tal responsabilidade não deverá absolutamente utilizar estes dispositivos. A responsabilidade do construtor limita-se a defeitos de fabricação e dos materiais utilizados. **Atenção!** Utilizar um dispositivo de proteção individual não justifica a exposição a riscos, potencialmente mortais. **Atenção!** Os modos de utilização inadequados ou errados são muitos e apenas os modos corretos indicados são permitidos: todos os outros modos possíveis de utilização devem ser considerados como proibidos.

3) DISPOSITIVOS DE USO PESSOAL. Cada dispositivo deve ser considerado de uso estritamente pessoal. No caso de uso por um segundo utilizador, proceder com uma verificação do dispositivo antes e depois do uso e, quando necessário, anotar os dados na ficha apropriada. **Atenção!** Nunca utilizar um dispositivo do qual não se conheça o percurso de vida completo ou desprovido da correta documentação (instruções de uso, eventual ficha de verificação, etc.).

4) MARCAÇÃO. As indicações presentes sobre o dispositivo podem aparecer em diferentes lugares dependendo da dimensão do mesmo. **Atenção!** Não remover etiquetas ou marcações e verificar que sejam todas legíveis também após o uso.

5) DURAÇÃO DE VIDA. É difícil pré-determinar com precisão a duração de vida útil de um dispositivo, porque esta é influenciada por diversos fatores (ambiente de utilização, fatores climáticos, condições de estocagem, frequência e intensidade de uso) mas ainda é possível estimar o tempo de vida máximo que é constituído por um período inicial de armazenamento ideal e por um período de vida operacional. Para os produtos têxteis ou plásticos a duração máxima de vida é de 12 anos partindo da data de produção indicada, enquanto o tempo de vida operacional pode ser estimado com base na frequência de utilização: 10 anos de uso ocasional; 5 anos de uso frequente; 1 ano de uso intenso ou de uso profissional/comercial (por ex. cursos, aluguel etc.). Para os produtos metálicos o tempo de vida útil máximo é teoricamente indefinido mas é igualmente recomendável substituí-los após 10 anos de uso. **Atenção!** A duração de vida de um dispositivo pode ser limitada também a uma única utilização, quando envolvido em um evento excepcional (fortes quedas ou queda a pêndulo, temperaturas extremas, contato com produtos químicos nocivos ou bordas afiadas, etc.). Em caso de dúvidas sobre o funcionamento e sobre o bom estado de conservação de um dispositivo abster- se de usá-lo e contatar imediatamente o responsável pela segurança ou o construtor.

6) ELIMINAÇÃO. Interromper imediatamente a utilização do dispositivo: se a duração de vida máxima foi superada; se for obsoleto, incompatível com dispositivos mais modernos ou superado por causa de atualizações nas normativas; se o resultado das verificações não for satisfatório; se não houver certeza do bom estado do mesmo; se este foi submetido a um evento excepcional ou a uma forte queda: ainda que nenhum defeito ou degradação fosse constatável visualmente, a sua resistência inicial poderia ter sido diminuída seriamente. **Atenção!** Destruir os produtos descartados para evitar posteriores utilizações.

7) DESCARTE. No final do ciclo de vida do dispositivo, isto é, na conclusão da sua vida operacional, é necessário providenciar o seu descarte levando em consideração o impacto potencial ao ambiente. Para este escopo é recomendado que os produtos sejam descartados no pleno respeito às leis em vigor no país no qual o descarte deverá ocorrer.

8) ADULTERAÇÕES E REPARAÇÕES. Quaisquer adulterações ao dispositivo invalidam imediatamente o direito à garantia e são proibidas porque podem comprometer a segurança do mesmo. As reparações, quando possíveis, devem ser realizadas exclusivamente pelo construtor ou por pessoal expressamente autorizado pelo próprio construtor.

9) LUBRIFICAÇÃO. Nos dispositivos metálicos, em caso de necessidade, lubrificar as eventuais partes móveis usando exclusivamente óleo spray a base de silicone. **Atenção!** Quantidade excessiva de óleo favorece a adesão de pó e sujeira. Remover com um pano o eventual óleo em excesso. **Atenção!** Verificar que a lubrificação não comprometa a correta interação entre o dispositivo e os outros componentes do sistema (ex. cordas).

10) MANUTENÇÃO E LIMPEZA. Evitar o contato com fontes de calor, materiais abrasivos e cortantes, substâncias corrosivas ou solventes. Lavar com água limpa e, se necessário, acrescentar uma pequena quantidade de sabão neutro para remover a sujeira mais resistente; auxiliar com um pano limpo não abrasivo. Para a desinfecção, usar sais de amônio diluídos segundo as orientações de segurança fornecidas com o produto. Em caso de dispositivos úmidos ou molhados, deixar secar ao ar livre distante de fontes de calor diretas.

11) ARMAZENAGEM E TRANSPORTE. Para uma armazenagem ideal reposicionar os dispositivos completamente secos em temperatura ambiente em lugares bem ventilados. Não expor os dispositivos à ação de substâncias quimicamente agressivas, ao pó ou sujeira persistentes ou a ambientes com alta concentração de sal. Durante o transporte evitar as compressões, a exposição à luz do sol direta e o contato com objetos cortantes. Evitar deixar os dispositivos em automóvel ou em ambientes fechados expostos ao sol.

12) GARANZIA. 3 anos a partir da data de compra, contra qualquer defeito de fabricação ou dos materiais utilizados. Estão exclusos da garantia: desgaste normal, manutenção e armazenagem inadequadas, utilização incorreta ou imprópria, adulterações ou reparações não autorizadas, não observância das instruções de uso. O construtor se isenta de qualquer responsabilidade em relação a consequências diretas, indiretas ou acidentais, incluindo qualquer dano derivado do uso incorreto dos dispositivos, incluindo o uso correto em situações não adequadas para garantir padrões de segurança adequados. Para a segurança do usuário é essencial, onde os dispositivos são vendidos fora do país de destino original, que o revendedor forneça no idioma do país em que serão usadas as instruções de uso, manutenção, reparo e para o controle periódico.

SVENSKA

Användarinstruktionerna för denna utrustning innehåller en allmän och en specifik del, båda delarna måste läsas igenom noggrant innan användning. **Varning!** Detta blad innehåller endast allmänna instruktioner. På sidan www.climbingtechnology.com hittar du: mer information, bruksanvisningar på andra språk och/eller uppdateringar av bruksanvisningen, UE-försäkran.

1) TRÄNING OCH FYSISK FORM. De aktiviteter som denna utrustning är avsedd för är potentiellt farliga och därför är den avsedd att användas endaast av kompetenta och erfarna personer. Före användning är det oumbärligt att: ha blivit instruerad och utbildad på lämpligt sätt och, i nödvändiga fall, ha fått specifik övning i att hantera utrustningen; vara förtrogen med utrustningen; vara i perfekt fysisk och psykisk form. **Varning!** Alkohol och mediciner eller preparat som kan påverka uppfattningsförmåga, balans och uppmärksamhet måste absolut undvikas.

2) ATT OBSERVERA FÖRE ANVÄNDNING. Innan användningen påbörjas: läs och förstå de allmänna och specifika instruktionerna som obligatoriskt måste medfölja alla utrustningens delar; försäkra dig om att utrustningen i sin helhet är i perfekt tillstånd, att den är lämplig för det ändamål som avses och att alla de olika delarna är kompatibla med varandra och överensstämmande med gällande regler, normer och direktiv; försäkra dig om att systemet är korrekt sammansatt och att de olika delarna inte hindrar eller stör varandras funktioner. **Varning!** Kontrollera alltid att de rep som används är kompatibla: hur repen löper kan bero på olika faktorer (höljets konstruktion, ytbehandlingar, olämpligt diametermått, att repet är blött eller fruset). **Varning!** Utrustningen får inte användas utöver sin begränsning eller för andra ändamål än de avsedda. Varje enskild person är ansvarig för sina egna val och handlingar; den som inte kan åta sig det ansvaret bör absolut inte använda utrustningen. Tillverkarens ansvar är begränsat till tillverkningsfel och defekta material. **Varning!** Användning av personliga skyddsanordningar är inget försvar mot potentiellt dödliga risker. **Varning!** Möjligheterna till felaktig eller olämplig användning är många och endast de tillämpningar som angetts som korrekta är tillåtna: alla andra tillämpningar måste anses vara förbjudna.

3) DPERSONLIG UTRUSTNING. Varje del av utrustningen bör betraktas som strikt personlig. Om någon del används av en annan person så måste utrustningen kontrolleras före och efter användningen, och om det är föreskrivet, så måste uppgifterna antecknas på avsett kort. **Varning!** Använd aldrig utrustningen om du inte vet allt om den och känner till hela dess livscykel, eller om den korrekta dokumentationen saknas (användarinstruktioner, kontrollkort, etc.).

4) MÄRKNING. De märkningar som finns på delarna kan återfinnas på olika ställen beroende på deras storlek. **Varning!** Avlägsna inte etiketter eller märken och kontrollera att de är läsliga även efter användning.

5) LIVSLÄNGD. Det är svårt att fastställa en reell exakt livslängd för delarna, (användningsomgivning, klimatfaktorer, lagringsförhållanden, användningsfrekvens och -intensitet, etc.) men det är trots det möjligt att uppskatta dess maximala livslängd som består av en optimalisk lagringstid och av en drifttid. För textil- eller plastprodukterna är den maximala livslängden 12 år från det angivna tillverkningsdatumet, medan drifttiden kan uppskattas enligt användningsfrekvensen: 10 år vid tillfällig användning; 5 år vid frekvent användning; 1 år vid intensiv användning eller yrkesmässig/kommersiell användning (t.ex. kurser, uthyrning etc.). För metallprodukterna är den maximala livslängden teoretiskt sett oändlig, men det rekommenderas ändå att byta dem efter 10 användningsår. **Varning!** Livslängden på utrustningens delar kan även begränsas till ett enda användningstillfälle, om delen utsatts för en speciell händelse (ett kraftigt fall eller pendelfall, extrema temperaturer, kontakt med skadliga kemiska medel eller skarpa kanter, etc.). Vid tveksamheter gällande utrustningens funktion eller tillstånd, undvik att använda den och kontakta säkerhetsansvarig eller tillverkaren.

6) KASSERING. Avbryt omedelbart användningen av utrustningen: om den maximala livslängden har överskridits; om den är obsolet, okompatibel med modernare anordningar eller föråldrad p.g.a standardenliga uppdateringar; om kontrollresultat inte blir godkända; om det finns tveksamheter gällande utrustningens tillstånd; om den utsatts för speciella händelser eller ett kraftigt fall: även om ingen defekt eller skada syns vid en okulär kontroll, så kan hållfastheten vara allvarligt försämrad. **Varning!** Förstör de kasserade delarna för att undvika att de används på nytt.

7) BORTSKAFFANDE. När anordningens livscykel är slut, d.v.s. i slutet av dess livstid, ska man bortskaffa den genom att ta i beaktande de potentiella konsekvenserna för miljön. Därför rekommenderar vi att produkterna bortskaffas i enlighet med gällande lagstiftning i det land där bortskaffandet kommer att äga rum.

8) MANIPULATION OCH REPARATION. All manipulation och förändring av utrustningen är förbjuden och leder till att garantin förfaller, ännu viktigare är att inte heller utrustningens säkerhet kan garanteras. Reparationer, om de är möjliga, måste utföras endast av tillverkaren eller av personal som är uttryckligen auktoriserad av tillverkaren.

9) SMÖRJNING. Delarna i metall kan smörjas vid behov med silikonbaserad oljespray. **Varning!** För stora mängder olja drar åt sig damm eller smuts. Ta bort eventuell överflödig olja med en trasa. **Varning!** Kontrollera att smörjningen inte påverkar den korrekta interaktionen mellan den specifika delen och andra delar av utrustningen (som t.ex. rep).

10) UNDERHÅLL OCH RENGÖRING. Undvik kontakt med värmekällor, sträva och skarpa material, frätande medel eller lösningsmedel. Rengör med rent vatten och, vid behov, en liten mängd neutral tvållösning för att få bort den svåraste smutsen; använd en ren och mjuk trasa. För att desinficera, använd ammoniumklorid utspädd enligt säkerhetsanvisningarna på produkten. Om delarna är fuktiga eller blöta, låt dem lufttorka på avstånd från direkta värmekällor.

11) FÖRVARING OCH TRANSPORT. För en optimal förvaring lägg undan delarna när de är helt torra och förvara dem i ventilerade lokaler med rumstemperatur. Utsätt inte delarna för aggressiva kemiska ämnen, för svår smuts eller damm eller för miljöer med hög saltkoncentration. Undvik att utrustningen komprimeras under transporten, att den utsätts för direkt solljus och kontakt med skarpa verktyg. Undvik att lämna delar i bilen eller i stängda miljöer i solljus.

12) GARANTI. 3 år från inköpsdatum, gäller för alla typer av tillverkningsfel eller defekta material. Garantin gäller ej för: normalt slitage, oriktigt underhåll eller olämplig förvaring, felaktig eller oriktig användning, ej auktoriserad manipulation eller reparation, användning som ej är i enlighet med användarinstruktionerna. Tillverkaren ifrånsäger sig allt ansvar gällande direkta, indirekta eller oförutsedda konsekvenser, inklusive all skada som beror på felaktig användning av utrustningen, även gällande användning i situationer där lämplig säkerhetsstandard inte kan garanteras. För användarens säkerhet är det viktigt, där anordningarna säljs utanför det ursprungliga mottagarlandet, att återförsäljaren tillhandahåller bruks-, underhålls- och reparationsanvisningar samt anvisningar för periodisk kontroll på det språk som talas i landet där de ska användas.

SUOMI

Tämän laitteen käyttöohjeet koostuvat yleisestä ja yksityiskohtaisesta osasta, ja molemmat tulisi lukea huolellisesti ennen käyttöä. **Huomio!** Tämä arkki sisältää vain yleiset ohjeet. Sivulta www.climbingtechnology.com löydätte: Lisätietoja; muut kielet ja/tai käyttöohjeiden päivitetyt versiot; UE:n vaatimustenmukaisuusvakuutukset.

1) KOULUTUS JA FYYSINEN KUNTO. Tämän laitteen käyttöön liittyvät toiminnot ovat potentiaalisesti vaarallisia, ja sen käyttö on rajoitettu ainoastaan koulutetuille ja ohjatuille henkilöille. Ennen käyttöä on välttämätöntä: olla saanut asianmukaisen koulutuksen tai tarvittaessa erityistä koulutusta laitteiden käyttöä varten, osata käyttää laitetta ja olla täysissä ruumiin ja sielun voimissa. **Huomio!** On ehdottomasti vältettävä alkoholin tai psykotrooppisten aineiden käyttöä, kuten myös lääkkeitä, jotka voivat muuttaa käsitystä, huomiota ja vakautta.

2) VAROITUKSET ENNEN KÄYTTÖÄ. Ennen käyttöä: tulee lukea ja ymmärtää yleiset ja erityiset ohjeet, joiden on tultava jokaisen laitteen mukana; varmistaa, että laite on kokonaisuudessaan moitteettomassa kunnossa, sopii aiottuun käyttökohteeseen ja kaikki elementit ovat yhteensopivia ja yhdenmukaisia sääntöjen, määräysten ja ohjeiden suhteen; varmistaa, että järjestelmä on koottu oikein, ja että eri komponentit toimivat vaikuttamatta toisiinsa. **Huomio!** Tarkista aina yhteensopivuus mahdollisten käytettävien köysien kanssa: jotkut niistä voivat itse asiassa olla enemmän tai vähemmän liukkaita, johtuen eri tekijöistä (pinnan rakenne, mahdolliset pintakäsittelyt, riittämätön halkaisija, märät tai jäiset köydet). **Huomio!** Älä käytä laitetta sen rajojen ulkopuolella tai muuhun kuin mihin se on tarkoitettu! Jokainen on vastuussa omista valinnoistaan ja toimistaan: kenenkään, joka ei pysty huolehtimaan tästä velvollisuudesta, ei pitäisi missään nimessä käyttää näitä laitteita. Valmistajan vastuu rajoittuu materiaali- ja valmistusvirheisiin. **Huomio!** Henkilökohtaisten suojavarusteiden käyttö ei oikeuta potentiaalisesti tappaville riskille altistumista. **Huomio!** On monia vääriä ja virheellisiä tapoja käyttää laitetta, ja vain oikeat menetelmät ovat sallittuja: kaikki muut mahdolliset käyttökeinot lasketaan kielletyiksi.

3) LAITTEET HENKILÖKOHTAISESSA KÄYTÖSSÄ. Jokainen laite on pidettävä tiukasti henkilökohtaisessa käytössä. Jos toinen henkilö käyttää laitetta, on ennen käyttöä ja sen jälkeen suoritettava tarkistus, ja tarvittaessa tehdä muistiinpanoja yksityiskohtaisesti asianmukaiseen korttiin. **Huomio!** Älä koskaan käytä laitetta, jonka käyttöhistoriaa ei tunneta tai jonka oikea dokumentaatio puuttuu (käyttöohjeet, mahdolliset tarkistuskortit jne.).

4) MERKINTÄ. Laitteessa olevat merkinnät voivat olla eri paikoissa laitteen koosta riippuen.**Huomio!** Älä poista selosteita tai merkintöjä ja varmista, että ne kaikki ovat luettavissa myös käytön jälkeen.

5) KÄYTTÖIKÄ. Laitteen todellista käyttöikää on vaikeata määritellä etukäteen, sillä siihen vaikuttavat useat tekijät (käyttöympäristö, ilmastolliset tekijät, varastointiolosuhteet, käyttötiheys ja -intensiteetti, jne) mutta on kuitenkin mahdollista arvioida sen maximikäyttöikä, joka koostuu optimaalisesta varastointikaudesta ja käyttöajasta. Tekstiili- ja muoviosien maximikäyttöikä on 12 vuotta tuotteeseen merkitystä valmistuspäivämäärästä lähtien, kun taas käyttöaika voidaan arvioida käyttötiheyden mukaan: 10 vuotta käytön ollessa satunnaista; 5 vuotta käytön ollessa tiheää; 1 vuosi käytön ollessa intensiivistä tai ammattimaista/kaupallista (esim. kurssit, vuokraus, jne). Metalliosien maximikäyttöikä on teoriassa ääretön, mutta niiden vaihtaminen on kuitenkin suositeltavaa 10 käyttövuoden jälkeen. **Huomio!** Laitteen käyttöikä voi rajoittua myös yhteen käyttökertaan, jos se on poikkeuksellinen tapahtuma (vakava putoaminen tai heilumaan putoaminen, äärimmäiset lämpötilat, kontakti haitallisten kemikaalien tai terävien reunojen kanssa jne.). Epävarmoissa tapauksissa laitteen toimivuuden ja sen hyvän kunnon suhteen ei laitetta pidä käyttää, vaan ottaa välittömästi yhteyttä myyntiedustajaan tai itse valmistajaan.

6) ELIMINOINTI. Keskeytä välittömästi laitteen käyttö, jos: laitteen maksimikäyttöikä on ylitetty; jos laite on vanhentunut, jos se ei sovi yhteen modernimpien laitteiden kanssa tai jos se on vanhentunut standardien mukaisista päivityksistä johtuen; jos toimintojen tulos ei ole tyydyttävää; jos sen kunnosta on epävarmuutta; jos siihen on kohdistunut poikkeuksellinen tapahtuma tai huomattava putoaminen: vaikka tarkastuksessa ei laitteessa ilmenisikään mitään vikaa tai rikkinäisyyttä, on sen alkuperäinen kestävyys voinut vähentyä merkittävästi. **Huomio!** Tuhoa käyttökelvottomat tuotteet estääksesi niiden myöhemmän käytön.

7) HÄVITTÄMINEN. Laitteen elinkaaren lopussa, eli toisin sanoen sen käyttöiän loputtua, laite on hävitettävä ottaen samalla huomioon sen potentiaalinen vaikutus ympäristöön. Tätä tarkoitusta varten on suositeltavaa, että tuotteet hävitetään noudattaen täysin siinä maassa voimassaolevaa lainsäädäntöä, jossa hävittäminen tulee tapahtumaan.

8) MUUNNOKSET JA KORJAUKSET. Mikä tahansa muokkaaminen tai peukalointi poistaa välittömästi oikeuden takuuseen, ja se on kiellettyä, sillä se voi vaikuttaa kyseisten laitteiden turvallisuuteen. Korjaukset tulee suorittaa vain valmistajan tai sen nimenomaisesti valtuuttaman henkilökunnan toimesta.

9) VOITELU. Tarpeen vaatiessa metallisten laitteiden liikkuvia osia voi voidella yksinomaan silikonipohjaisella öljysuihkeella. **Huomio!** Liika ylimääräinen öljy kerää pölyä ja likaa. Pyyhi liinalla mahdolliset ylimääräiset öljyt. **Huomio!** Varmista, ettei voitelu vaikuta laitteen toimivuutta muiden järjestelmän komponenttien kanssa (esim. köydet).

10) YLLÄPITO JA PUHDISTUS. Vältä altistumista lämmönlähteille, hankaaville ja teräville materiaaleille sekä syövyttäville tai liuottaville aineille. Pese puhtaalla vedellä ja lisää tarpeen mukaan pieni määrä neutraalia saippuaa pinttyneemmän lian poistamiseksi; voit käyttää myös puhdasta liinaa, joka ei hankaa. Desinfiointia varten käytä laitteen turvallisuusohjeiden mukaisesti laimennettua ammoniumsuolaa. Jos laite on kostea tai märkä, anna sen kuivua ulkoilmassa kaukana suorista lämmönlähteistä.

11) VARASTOINTI JA KULJETUS. Parhaan varastoinnin saavuttamiseksi aseta täysin kuivat laitteet huoneenlämpöiseen, hyvin ilmastoituun tilaan. Älä altista laitteita kemiallisesti aggressiivisille aineille, pysyvälle tomulle tai lialle tai tiloille, joissa on korkea suolapitoisuus. Kuljetuksen aikana on vältettävä puristumista, suoralle auringonvalolle altistumista ja leikkureita. Älä jätä laitetta autoon tai suljettuun tilaan, johon osuu suora auringonpaiste.

12) TAKUU. 3 vuotta ostopäivästä, koskee kaikkia valmistus- ja materiaalivirheitä. Takuu ei kata vahinkoja, jotka aiheutuvat normaalista kulumisesta;virheellisestä ylläpidosta tai varastoimisesta, väärästä tai sopimattomasta käytöstä, luvattomista muutoksista tai korjauksista tai käyttöohjeiden laiminlyönnistä. Valmistaja ei ole vastuussa mistään suorista, epäsuorista tai satunnaisista seurauksista tai vahingoista, jotka aiheutuvat laitteen väärinkäytöstä tai asianmukaisesta käytöstä tilainteissa, jotka eivät täytä riittäviä turvallisuusvaatimuksia. Käyttäjän turvallisuuden kannalta on äärimmäisen tärkeää, että siellä, missä laitteita jälleenmyydään alkuperäisen kohdemaan ulkopuolella, jälleenmyyjä toimittaa käyttö-, huolto-, korjaus- ja määräaikaiskatsastuksen ohjeet sen maan kielellä, jossa niitä tullaan käyttämään.

NORSK

Bruksanvisningen for denne enheten består av en generell del og en spesifikk del, og begge må leses nøye før bruk. **Advarsel!** Dette pakningsvedlegget inneholder kun den generelle bruksanvisningen. På nettsiden www.climbingtechnology.com kan du finne ytterligere informasjon; andre språk og/eller oppdaterte versjoner av instruksjonene; UE-samsvarserklæring om konformitet.

1) TRENING OG FYSISK FORM. Aktiviteter knyttet til bruk av enheten er potensielt farlige, og den må bare brukes av opplærte og erfarne personer. Før du bruker enheten er det viktig å: ha fått tilstrekkelig opplæring og instruksjon, og om nødvendig spesifikk opplæring om bruk av enhetene; være kjent med enheten; være i optimal mental og fysisk form. **Advarsel!** Inntak av alkohol eller psykotrope midler, inkludert medisiner som kan endre persepsjon, balanse og konsentrasjon, skal unngås

2) ADVARSLER FØR BRUK. Før bruk: Les nøye de generelle og spesifikke instruksjoner som obligatorisk følger med hver enhet, og påse at du forstår dem fullt og helt. Sørg for at alt utstyr er i optimal driftstilstand, at det er egnet for tiltenkt bruk, at alle elementer og komponenter er kompatible med hverandre, og overholder alle gjeldende regler, forskrifter og direktiver, sjekk at systemet er riktig montert og at de ulike komponentene fungerer som de skal uten å forstyrre hverandre. **Advarsel!** Sjekk alltid at tauverk som brukes er kompatibelt med systemet: noen tau kan faktisk gli mer eller mindre avhengig av ulike faktorer (tauhylsens struktur, overflatebehandling, utilstrekkelig diameter, våte eller frosne tau). **Advarsel!** Bruk ikke en enhet til aktiviteter som overskrider dens begrensninger eller til bruk som er annerledes enn de enheten er beregnet for! Hver enkelt person er ansvarlig for hans/hennes egne valg og handlinger: personer som ikke er i stand til å påta seg dette ansvaret må ikke bruke disse enhetene under noen omstendigheter. Produsentens ansvar er begrenset til feil knyttet til produksjon og materialer. **Advarsel!** Å utstyre seg selv med personlige beskyttelsesenheter rettferdiggjør ikke det å utsette seg for en potensielt dødelig risiko. **Advarsel!** Det er mange feilaktige bruksprosedyrer og bare prosedyrene som er angitt som riktig er tillatt. Alle andre mulige bruksprosedyrer skal anses som forbudt.

3) ENHETER FOR PERSONLIG BRUK. Hver enhet skal anses som kun for personlig bruk. Hvis den skal brukes av en annen bruker, må det gjennomføres en sjekk av enheten før og etter bruk, og om nødvendig skal relevant data og informasjon noteres på et eget skjema. **Advarsel!** Bruk aldri en enhet dersom den komplette historikken er ukjent for deg, eller dersom den ikke har riktig dokumentasjon (bruksanvisning, kontrollskjemaer, osv.).

4) MERKING. Indikasjonene på enheten kan vises på forskjellige steder avhengig av enhetens dimensjoner. **Advarsel!** Fjern ikke etiketter eller merker og sjekk at alle disse er leselige også etter bruk.

5) LEVETID. Det er vanskelig å fastsette med nøyaktighet den reelle levetiden til et utstyr fordi den avhenger av flere forhold (omgivelsene hvor utstyret blir brukt, klimatiske forhold, omgivelsene hvor det oppbevares, hvor ofte og hvor intenst det blir brukt osv.) men det er uansett mulig å beregne maksimal levetid basert på en startperiode hvor lagringen skjer under optimale forhold og en operativ periode. For produkter i stoff eller plast er maksimal driftstid 12 år fra og med produksjonsdato som indikeres, mens varigheten til den operative tiden kan beregnes ut fra hvor ofte utstyret tas i bruk: 10 år ved sporadisk bruk; 5 år ved hyppig bruk; 1 år ved intensiv eller profesjonell/kommersiell bruk (es. kurs, utleie etc.). For produkter i metall er maksimal driftstid teoretisk sett ubegrenset, likevel anbefaler en at utstyret skiftes ut etter 10 års bruk. **Advarsel!** Levetiden for en enhet kan være begrenset til bare én gangs bruk, dersom det er involvert i en eksepsjonell hendelse (hardt fall eller svingende fall, ekstreme temperaturer, kontakt med skadelige kjemiske stoffer eller skarpe kanter, osv.). Ved tvil om funksjonen av og bevaringstilstanden for en enhet, må du ikke bruke den. Ta i stedet umiddelbart kontakt med kontaktpersonen din angående sikkerhetsmessige forhold eller enhetens produsent.

6) ELIMINERING. Slutt å bruke enheten umiddelbart: dersom maksimal levetid er overskredet; dersom det er foreldet, ikke i overensstemmelse med moderne produkter eller forbigått på grunn av oppdateringer for å oppfylle kravene i nye normer; dersom resultatet av kontrollene ikke er tilfredsstillende; hvis du ikke er sikker på at enheten er i god stand, eller hvis den har vært utsatt for en eksepsjonell hendelse eller et hardt fall. Selv om det ikke finnes synlige feil eller nedbrytning, kan enhetens grunnleggende styrke og motstand være alvorlig svekket. **Advarsel!** Destruer avhendede produkter for å unngå videre bruk.

7) KASSERING. Når innretningens levetid er over, det vil si at den ikke skal kunne brukes mer, må denne kastes på en måte som tar hensyn til innretningens mulige innvirkninger på miljøet. I den forbindelse anbefaler vi at produktene kasseres i henhold til alle gjeldende aktuelle lover i det landet der produktet skal kasseres.

8) MANIPULERING OG REPARASJONER. Enhver endring eller manipulering opphever garantien umiddelbart og er forbudt, da dette kan redusere selve enhetens sikkerhet. Reparasjoner må, der det er mulig, utføres av produsenten eller av personale som har fått uttrykkelig tillatelse fra produsenten.

9) SMØRING. Hvis det er nødvendig, smør eventuelle bevegelige deler av metallenheter kun ved hjelp av silikonbasert oljespray. **Advarsel!** En overdreven mengde olje lar smuss og støv feste seg lettere. Fjern eventuell ekstra olje med en klut.**Advarsel!** Sjekk at smøringen ikke nedsetter samspillet mellom enheten og de andre komponentene i systemet (f.eks. tau).

10) VEDLIKEHOLD OG RENGJØRING. Unngå kontakt med varmekilder, slipende og skarpe gjenstander, etsende stoffer eller løsemidler. Vask med rent vann og, om nødvendig, en liten mengde nøytral såpe for å fjerne vedvarende skitt, bruk en ren og myk klut. For å desinfisere, bruk utvannede ammoniumsalter i henhold til sikkerhetsanvisningene som følger med produktet. Hvis enhetene er fuktige eller våte, la dem lufttørke langt borte fra direkte varmekilder.

11) OPPBEVARING OG TRANSPORT. For optimal oppbevaring, pakk bort de helt tørre enhetene ved romtemperatur i et godt ventilert område. Utsett ikke enhetene for kjemisk aggressive stoffer, vedvarende støv eller skitt, eller miljøer med høye saltkonsentrasjoner. Unngå sammenpressing, eksponering overfor direkte sollys og kontakt med skarpe gjenstander i løpet av transport. Oppbevar ikke enhetene i bilen eller i lukkede miljøer som er utsatt for sol.

12) GARANTI. Garantien er gyldig i 3 år fra kjøpsdato og dekker eventuelle produksjonsfeil eller feil i materialene som brukes. Følgende er utelukket fra garantien: Normal slitasje, mangelfullt vedlikehold og lagring, feil bruk, uautorisert manipulering og reparasjoner, manglende overholdelse av bruksanvisningen. Produsenten fraskriver seg ethvert ansvar for eventuelle direkte, indirekte eller tilfeldige konsekvenser, inkludert enhver konsekvens som stammer fra feil bruk av enhetene, og inkludert riktig bruk av enheten i uegnede situasjoner som ikke sikrer forsvarlig sikkerhetsnivå. Sikkerheten til brukeren er det viktig, der enheter er solgt utenfor det opprinnelige mottakerland at forhandleren gir instruksjoner om vedlikehold, reparasjon og periodisk kontroll på språket i landet der de skal brukes.

DANSK

Brugsanvisningen til denne anordning består af en generel og en specifik instruktion. Begge skal gennemlæses grundigt inden brug. **Advarsel!** Denne brugsanvisning består kun af den generelle instruktion. På websitet www.climbingtechnology.com finder du: Yderligere oplysninger; andre sprog og/eller opdaterede versioner af brugsanvisningerne; UE-konformitetserklæringer.

1) TRÆNING OG FYSISK FORM. Aktiviteterne som er tilknyttet brugen af denne anordning er potentielt farlige, og dens drift er udelukkende forbeholdt uddannede og erfarne personer. Før brugen er det tvingende nødvendigt: At have modtaget passende instruktion og uddannelse, en særlig træning i brugen af anordningerne; at have opnået fortrolighed med anordningen; at være i perfekt fysisk og psykisk form. **Advarsel!** Indtagelse af alkoholholdige eller psykotrope substanser, herunder medicin som kan ændre opfattelsesevnen, stabiliteten og din opmærksomhed, skal på alle måder undgås.

2) ANVISNINGER FØR BRUGEN. Før brugen: Læs og forstå de generelle og specifikke instruktioner, som obligatorisk skal følge hver anordning; sørg for at udrustningen i komplekset er fuldstændigt funktionsdygtigt, er tilpasset den foreskrevne funktion og at alle elementerne er kompatible med hinanden, og i overensstemmelse med gældende bestemmelser, standarder og direktiver; Kontrollér at systemet er monteret korrekt og at de forskellige komponenter arbejder uden at indvirke på hinanden. **Advarsel!** Kontrollér altid kompatibiliteten på eventuelt anvendte liner: Enkelte af disse kan faktisk være mere eller mindre glidende grundet diverse fakturer (konstruktion af indkapslingen, eventuelle overfladebehandlinger, utilstrækkelig diameter, våde eller frosne liner). **Advarsel!** Anvend ikke en anordning ud over dennes begrænsninger eller til formål som afviger fra de foreskrevne! Alle er ansvarlige for deres egne valg og handlinger: Hvis man ikke er i stand til at påtage sig dette ansvar, bør man absolut ikke anvende disse anordninger. Producentens ansvar er begrænset til fabrikationsfejl og fejl på de anvendte materialer. **Advarsel!** Det at bære personligt beskyttelsesudstyr retfærdiggør ikke at man udsætter sig selv for risici, som potentielt kan være dødelige. **Advarsel!** De ukorrekte eller fejlbehæftede anvendelsesmetoder er mange, og kun de metoder, som angives som korrekte, er tilladt: Alle andre mulige anvendelsesmetoder skal anses som forbudte.

3) ANORDNINGER TIL PERSONLIG BRUG. Samtlige anordninger må kun anvendes til en strengt personlig brug. I tilfælde af brug ved en anden bruger skal man udføre en kontrol af anordningen før og efter brugen, og hvor det er påkrævet, notere yderpunkterne på det tilhørende. **Advarsel!** Anvend aldrig en anordning, for hvilken du ikke kender den fulde driftslevetid, eller som er uden den korrekte dokumentation (brugsanvisning, eventuelt kontrolkort, etc.).

4) MÆRKNING. Angivelserne på anordningen kan vises på forskellige steder afhængigt af dimensionerne på denne. **Advarsel!** Fjern ikke etiketter eller mærkater, og kontrollér at de alle er læsbare, også efter brugen.

5) DRIFTSLEVETID. Det er vanskeligt præcist at forudbestemme den reelle holdbarhed på en anordning, da denne påvirkes af adskillige faktorer (driftsmiljø, klimafaktorer, opbevaringsforhold, anvendelseshyppighed og -frekvens, etc.) men det er dog muligt at anslå den maksimale holdbarhed, som består af en indledende, optimal opbevaringsperiode, og en periode med driftstid. For tekstil- eller plastikprodukter er den maksimale holdbarhed 12 år fra den angivne produktionsdato, mens driftslevetiden kan anslås på baggrund af anvendelseshyppigheden: 10 år ved brug en gang imellem; 5 år ved regelmæssig brug; 1 år ved intensiv brug eller professionel/kommerciel brug (f.eks. kurser, udleje etc.). For metalprodukter er den maksimale holdbarhed teoretisk set udefinerbar, men det er dog ønskeligt at udskifte dem efter 10 års anvendelse. **Advarsel!** Driftslevetiden på en anordning kan blive begrænset også til en enkelt anvendelse, såfremt den anvendes underexceptionelle betingelser (stærke fald eller pendulfald, ekstreme temperaturer, kontakt med skadelige kemiske stoffer eller skarpe kanter, etc.). I tilfælde af tvivl om funktionsevnen og en god holdbarhedstilstand skal man afholde sig fra brugen og øjeblikkeligt kontakte den ansvarlige for sikkerheden eller selve producenten.

6) ELIMINERING. Afbryd øjeblikkeligt brugen af anordningen: hvis den maksimale driftslevetid er overskredet; hvis det skulle være forældet, inkompatibelt med mere moderne anordninger eller overgået som følge af normative opdateringer; hvis resultatet af kontrollerne ikke er tilfredsstillende; hvis du er usikker på om den er i god stand; hvis den har været udsat for en ekstraordinær hændelse eller et stærkt fald: Også selv om der ikke kan konstateres nogen defekt eller forringelse ved en visuel kontrol, kan den originale modstandsdygtighed være seriøst forringet. **Advarsel!** Destruer kasserede produkter for at undgå at de anvendes yderligere.

7) BORTSKAFFELSE. Ved afslutningen af udstyrets levetid, dvs. ved afslutningen af dets funktionsdygtige liv, er det nødvendigt at sørge for dets bortskaffelse ved at huske den potentielle påvirkning af naturen. Med dette formål for øje anbefales det, at produkterne bortskaffes i fuld respekt for lovgivningen i det land, hvori bortskaffelsen skal foregå.

8) MANIPULERINGER OG REPARATIONER. Enhver modificering eller manipulering medfører et øjeblikkeligt bortfald af garantirettigheden og er forbudt, da det kan indvirke på sikkerheden på selve anordningen. Reparationer skal, hvor de er mulige, udelukkende udføres af producenten eller af personale, som udtrykkeligt er autoriseret af producenten selv.

9) SMØRING. På metalliske anordninger skal man om nødvendigt smøre de eventuelt bevægelige dele udelukkende ved brug af oliespray på silikonebasis. **Advarsel!** For store mængder olie fremmer tilklæbning af støv eller snavs. Fjern eventuelt overskydende olie med en klud. **Advarsel!** Kontrollér at smøringen ikke indvirker på et korrekt samspil mellem anordningen og andre komponenter på systemet (f.eks. liner).

10) VEDLIGEHOLDELSE OG RENGØRING. Undgå kontakt med varmekilder, slibende og skærende materialer, samt korrosive midler eller opløsningsmidler. Vask med rent vand og tilsæt om nødvendigt en minimal mængde neutral sæbe for at fjerne det mest genstridige snavs; benyt dig af en ren klud, som ikke ridser. Til desinfektion skal du bruge ammoniumsalte ifølge sikkerhedsforskrifterne, som leveres med produktet. I tilfælde af fugtige eller våde anordninger skal du lade dem tørre i fri luft langt fra direkte varmekilder.

11) OPBEVARING OG TRANSPORT. For en optimal opbevaring skal man placere de helt tørre anordninger ved omgivelsestemperatur i godt udluftede lokaler. Udsæt ikke anordningerne for påvirkninger fra substanser, som er kemisk aggressive, for genstridigt støv eller snavs, eller for omgivelser med en høj koncentration af salt. Undgå sammenpresningen under transporten, samt eksponering over for direkte sollys og kontakt med skærende redskaber. Efterlad ikke anordningerne i en bil eller i lukkede omgivelser, som eksponeres over for solen.

12) GARANTI. 3 år fra købsdatoen, for enhver fabrikationsfejl eller fejl på anvendte materialer. Garantien omfatter ikke: Normalt slid, utilstrækkelig vedligeholdelse og opbevaring, ukorrekt eller upassende brug, uautoriserede manipuleringer eller reparationer, samt manglende overholdelse af brugsanvisningen. Producenten fralægger sig ethvert ansvar for direkte eller tilfældige følger, herunder enhver skade, som måtte opstå af en ukorrekt brug af anordningerne, herunder også korrekt brug i situationer, som ikke er egnede til at garantere passende standarder for sikkerheden. For brugerens sikkerhed er det bydende nødvendigt, såfremt anordningerne sælges uden for det oprindelige destinationsland, at forhandleren udleverer anvisningerne til brug, vedligeholdelse, reparation og periodisk vedligeholdelse på sproget i det land, hvor de vil blive anvendt.

NEDERLANDS

De gebruiksinstructies van deze uitrusting bestaan uit een algemeen gedeelte en een specifiek gedeelte, beide moeten aandachtig worden gelezen alvorens de uitrusting te gebruiken. **Let op!** Hier worden alleen de algemene instructies beschreven. Op de website www.climbingtechnology.com kan het volgende worden gevonden: aanvullende informatie; andere talen en/of bijgewerkte versies van de gebruiksaanwijzingen; UE-conformiteitsverklaring.

1) TRAINING EN FYSIEKE CONDITIE. De activiteiten waarvoor deze uitrusting gebruikt wordt, kunnen gevaarlijk zijn en het gebruik van deze uitrusting is uitsluitend voorbehouden aan ervaren en getrainde personen. Voor het gebruik is het noodzakelijk dat: de gebruiker geschikte instructies en training gehad heeft of, indien nodig, een speciale training voor het gebruik van de uitrusting; de gebruiker bekend is met de uitrusting; de gebruiker in perfecte psychologische en fysieke staat is. **Let op!** Het is verboden alcoholische of psychotrope middelen te nuttigen, evenals medicijnen die het waarnemingsvermogen, het evenwichtsgevoel en de concentratie kunnen beïnvloeden.

2) WAARSCHUWINGEN VOOR HET GEBRUIK. Voor het gebruik: de gebruiker dient de algemene en specifieke instructies aandachtig te lezen en te begrijpen, deze instructies moeten bij elke uitrusting geleverd worden; de gebruiker dient zich ervan te verzekeren dat de uitrusting in zijn geheel in goede staat verkeert en goed werkt en dat de uitrusting geschikt is voor het bedoelde gebruik en dat alle onderdelen onderling compatibel zijn en voldoen aan de geldende regels, normen en richtlijnen; de gebruiker dient te controleren dat het systeem op de juiste manier is samengesteld en dat de verschillende onderdelen elkaar niet compromitteren. **Let op!** Controleer altijd de geschiktheid van de touwen die eventueel worden gebruikt: het is mogelijk dat bepaalde touwsoorten minder glijden, dit komt door verschillende factoren (constructie van de bekleding, eventuele oppervlaktebehandelingen, ongeschikte diameter, natte of bevroren touwen). **Let op!** Gebruik de uitrusting alleen binnen de gebruiksgrenzen en voor de voorziene gebruiksdoeleinden! Een ieder is verantwoordelijk voor zijn eigen keuzes en daden: wie niet in staat is deze verantwoordelijkheid op zich te

nemen, mag deze uitrusting absoluut niet gebruiken. De verantwoordelijkheid van de fabrikant is beperkt tot fabricagefouten en fouten in het gebruikte materiaal. **Let op!** Het gebruik van persoonlijke beveiligingsmiddelen betekent in geen geval dat de gebruiker zichzelf bloot mag stellen aan mogelijk dodelijke risico's. **Let op!** Er zijn talloze manieren om de uitrusting oneigenlijk of onjuist te gebruiken. Alleen de aangegeven correcte manier, is toegestaan. Alle andere mogelijke manieren zijn verboden.
3) PERSOONLIJKE UITRUSTING. Elke uitrusting is uitsluitend voor persoonlijk gebruik. In het geval een andere gebruiker de uitrusting gebruikt, moet de uitrusting voor en na het gebruik gecontroleerd worden en moeten, waar nodig, de details van de controle op de speciale kaart genoteerd worden. **Let op!** Gebruik nooit een uitrusting waarvan de gebruiksgeschiedenis niet volledig bekend is of waarbij niet de juiste documentatie geleverd is (gebruiksinstructies, eventuele controlekaart, etc.).
4) MARKERING. De aanwijzingen kunnen op verschillende plekken op de uitrusting staan, dit is afhankelijk van de afmetingen van de uitrusting. **Let op!** Verwijder nooit de etiketten of markeringen. Controleer dat ze allemaal leesbaar zijn, ook na het gebruik.
5) LEVENSDUUR. Het is lastig om van te voren de exacte levensduur van een apparaat te bepalen, omdat deze duur afhankelijk is van een aantal factoren (gebruiksomgeving, klimaatfactoren, opslagomstandigheden, frequentie en intensiteit van het gebruik, enz.), maar het is echter wel mogelijk om de maximale levensduur in te schatten, bestaande uit een initële optimale opslagperiode en een technische levensduurperiode. Voor producten van textiel of kunststof geldt een maximale levensduur van 12 jaar vanaf de vermelde productiedatum. De technische levensduur kan worden afgeleid aan de hand van de gebruiksfrequentie: 10 jaar in geval van incidenteel gebruik; 5 jaar in geval van frequent gebruik; 1 jaar in geval van intensief of professioneel/commercieel gebruik (bijv. cursussen, verhuur, enz.). Voor metalen producten is de maximale levensduur van onbepaalde duur, maar het is echter wenselijk om deze producten na 10 jaar gebruik te vervangen. **Let op!** De levensduur van een uitrusting kan ook worden beperkt tot eenmalig gebruik in het geval van uitzonderlijke situaties (een ernstige val of een slingerende val, extreme temperatuur, contact met schadelijke chemische agens of snijdende randen, etc.).Bij twijfel over de werking en de goede staat van een uitrusting, mag deze niet gebruikt worden en moet er direct contact worden opgenomen met het verkooppunt of de fabrikant zelf.
6) VERWIJDEREN. Stop direct met het gebruiken van de uitrusting: als de maximale levensduur is overschreden; wanneer ze verouderd of incompatibel met de moderne apparaten zijn of wanneer ze niet meer voldoen aan de bijgewerkte normen; als de controleresultaten niet goed zijn; als er twijfels bestaan over de staat waarin de uitrusting verkeert; als de uitrusting is blootgesteld aan een uitzonderlijke gebeurtenis of een zware val, zelfs als er bij een visuele controle geen defecten of achteruitgang is waargenomen, kan de weerstand ernstig verminderd zijn. **Let op!** Vernietig de producten die u niet meer gebruikt om te voorkomen dat ze toch gebruikt worden.
7) AFVALVERWERKING. Aan het einde van de levenscyclus van de uitrusting, dat wil zeggen het einde van de levensduur, dient de uitrusting te worden afgevoerd voor afvalverwerking met in achtneming van het milieu. Om deze reden is het aangeraden dat het product wordt verwerkt in volledige overeenstemming met de geldende wetgevingen van het land waar de verwerking zal plaatsvinden.
8) FORCEREN EN REPARATIE. De garantie vervalt direct in het geval van aanpassen of forceren van de uitrusting. Het is verboden de uitrusting aan te passen of te forceren, omdat hierdoor de veiligheid van de uitrusting in het geding komt. Mogelijke reparaties mogen alleen worden uitgevoerd door de fabrikant of door de fabrikant geautoriseerde personen.
9) SMEREN. Smeer bij metalen uitrustingen, indien nodig, de eventuele bewegende onderdelen en gebruik uitsluitend oliespray op siliconenbasis. **Let op!** Bij het gebruik van teveel olie, is de kans groter dat zich stof of vuil aan de uitrusting hecht. Verwijder eventuele overvloedige olie met een doek. **Let op!** Controleer dat het smeren niet de juiste interactie tussen de uitrusting en andere onderdelen van het systeem (bijv. touwen) in gevaar brengt.
10) ONDERHOUD EN REINIGING. Vermijd contact met warmtebronnen, schurend en snijdend materiaal, bijtende stoffen of oplosmiddelen. Reinig met schoon water en voeg, indien nodig, een kleine hoeveelheid neutrale zeep toe om het meest hardnekkige vuil te verwijderen. Gebruik hierbij een schone, niet schurende doek. Gebruik voor het desinfecteren verdund ammoniumzout en volg hierbij de aanwijzingen op het product op. Laat een vochtige of natte uitrusting in de open lucht drogen, uit de buurt van directe warmtebronnen.
11) OPSLAG EN TRANSPORT. Zorg ervoor dat de uitrusting helemaal droog is en sla deze op in een goed geventileerde ruimte bij kamertemperatuur. Stel de uitrusting nooit bloot aan de werking van chemisch agressieve stoffen, aan hardnekkig stof of vuil, of aan een omgeving met een hoog zoutgehalte. Vermijd tijdens het transport dat de uitrusting samengeperst wordt, blootgesteld wordt aan direct zonlicht en in contact komt met snijdende voorwerpen. Laat de uitrusting niet in de auto liggen of in afgesloten ruimtes met direct zonlicht.
12) GARANTIE. 3 jaar vanaf de aankoopdatum, bij constructiefouten of fouten in de gebruikte materialen. Buiten de garantie vallen: normale slijtage, verkeerd onderhoud en opslag, onjuist of oneigenlijk gebruik, forceren van de uitrusting, niet geautoriseerde reparaties, het niet volgen van de gebruiksinstructies. De fabrikant is niet aansprakelijk voor de directe, indirecte of onvoorziene gevolgen, inclusief schade, die afkomstig zijn van oneigenlijk gebruik van de uitrusting evenals juist gebruik in situaties die niet voldoen aan de veiligheidsrichtlijnen en waarin de veiligheid niet gegarandeerd wordt. Voor de veiligheid van de gebruiker is het van essentieel belang dat, in het geval dat de uitrustingen worden doorverkocht in landen buiten het oorspronkelijke land van bestemming, de verkoper de gebruiks-, onderhouds- en reparatiehandleiding, evenals de instructies voor de periodieke controle meelevert in de taal van het land waarin de uitrustingen zullen worden gebruikt.

SLOVENŠČINA

Navodila za uporabo te naprave sestavljata splošni del in tehnični del. Oba dela je treba pred uporabo naprave pozorno prebrati. **Pozor!** Ta list zajema samo splošna navodila. Na spletni strani www.climbingtechnology.com so na voljo: dodatne informacije; informacije v drugih jezikih in/ali posodobljene različice navodil za uporabo; izjave o skladnosti UE.
1) USPOSABLJANJE IN FITNES. Aktivnosti vezane na to opremo so potencialno nevarne narave, zato se uporaba te opreme priporoča samo izkušenim in usposobljenim osebam. Pred uporabo je treba: zagotoviti ustrezna navodila in o njihovem namenu ter uporabi seznaniti in usposobiti uporabnika in, ko je to potrebno, je treba uporabniku zagotoviti ustrezno tehnično znanje za uporabo opreme; natančno preučiti opremo; odlično psihofizično počutje. **Pozor!** Med uporabo opreme je uživanje alkoholnih ali psihotropskih snovi, kakor tudi zdravil, ki lahko ovirajo občutek dojemanja, stabilnosti in pozornosti strogo prepovedano.
2) OPOZORILA PRED UPORABO. Pred uporabo: natančno preberite splošna in tehnična navodila, ki so priložena vsem napravam; preverite, ali je celotna oprema v brezhibnem stanju, ali je primerna namenu uporabe in ali so vsi posamezni deli kompatibilni in skladni z veljavnimi predpisi, zahtevami in direktivami; preverite, da so posamezni deli pravilno pripeti in da se med uporabo med seboj ne ovirajo. **Pozor!** Vedno preverite kompatibilnost morebitnih uporabljenih vrvi: nekatere vrvi so namreč lahko bolj ali manj prožne zaradi različnih dejavnikov (sestava vrvi, morebitna površinska obdelava, neustrezen premer, mokre ali ledene vrvi). **Pozor!** Opremo uporabljajte izključno v predviden namen in je ne preobremenjujte! Vsakdo odgovarja za svoje izbire in dejanja: kdorkoli si ne prevzame take odgovornosti, naj nikakor ne uporabi te opreme. Odgovornost proizvajalca je omejena na morebitne napake v izdelavi in uporabljenih materialih. **Pozor!** Tudi če uporabite osebno varovalno opremo, to še ne pomeni, da se lahko izpostavite tveganjem, ki lahko ogrožajo vaše življenje. **Pozor!** Veliko je neustreznih in nepravilnih načinov uporabe, zato je edina dovoljena pravilna uporaba naprave izključno tista, ki je navedena v navodilih, vsi ostali načini uporabe naj se smatrajo kot prepovedani.
3) OSEBNA OPREMA. Vse naprave so namenjene izključno osebni uporabi. V primeru da napravo poleg vas uporablja še kdo, preverite stanje naprave pred in po uporabi. V primerih, ko se to zahteva, je treba vse podatke navesti v ustreznem listu. **Pozor!** Nikakor ne uporabljajte opreme, za katero ne veste, kdaj, kako in kje je bila uporabljena ali ki nima ustrezne dokumentacije (navodila uporabe, morebitni kontrolni list … itn.).
4) OZNAČBA. Oznaka se lahko nahaja na različnih delih naprave, in sicer glede na njeno velikost. **Pozor!** Ne odstranite nalepk ali oznak ter preverite, ali so še vedno čitljive tudi po uporabi.
5) ŽIVLJENJSKA DOBA. Težko je točno določiti življenjsko dobo opreme, saj odvisi od številnih dejavnikov (kot so na primer kraj uporabe, klimatske razmere, pogoji skladiščenja, pogostost uporabe, vrsta obremenitve itd.). Vseeno pa je mogoče predvideti najdaljšo življenjsko dobo, ki predvideva začetno obdobje skladiščenja v optimalnih razmerah in obdobje uporabe opreme. Maksimalna življenjska doba za tekstilne ali plastične elemente je 12 let začenši od navedenega datuma proizvodnje, medtem ko se operativna življenjska doba lahko določi na podlagi pogostosti uporabe opreme: 10 pri občasni uporabi, 5 let pri pogosti uporabi, 1 leto pri intenzivni ali strokovni/poslovni uporabi (npr. tečaji, izposoja itd.). Kovinski elementi teoretično naj bi trajali v nedogled, vendar jih je po 10 letih uporabe priporočljivo zamenjati. **Pozor!** V izrednih primerih, (kot so naprimer siloviti padci, ekstremne temperature, stik z nevarnimi kemikalijami ali ostrimi predmeti itd.) je lahko življenjska doba ene same naprave omejena tudi samo na enkratno uporabo. V primeru dvoma glede uporabnosti in stanja naprave je ne uporabite in nemudoma kontaktirajte pooblaščeno osebo za varnost ali neposredno proizvajalca.
6) ODSTRANJEVANJE. Takoj prenehajte uporabljati opremo: če ste presegli maksimalno dovoljeno življenjsko dobo; če so v tem času postali zastareli, nekompatibilni z novejšimi napravami ali niso več skladni z veljavnimi predpisi, ki so se medtem spremenili; če ste med pregledom naprave naleteli na morebitne napake; če niste prepričani, da je stanje opreme brezhibnoalno; če je bila oprema med izrednim dogodkom ali silovitim padcem peobremenjena: tudi če na prvi videz ni vidna nobena hipa ali napaka, je lahko njena začetna odpornost močno upadla. **Pozor!** Odrabljeno opremo odvrzite, da je ne boste pomotoma ponovno uporabili.
7) ODSTRANJEVANJE. Ob koncu življenjskega cikla naprave, torej po koncu njene uporabne dobe se mora naprava odstraniti upoštevajoč njen potencialni vpliv na okolje. V ta namen priporočamo, da proizvode odstranite skladno z veljavno zakonodajo in predpisi v državi, kjer bo potekalo odlaganje med odpadke.
8) POPRAVILA IN PREDELAVE. Katerakoli vrsta popravila ali predelave je vzrok za takojšnje prenehanje veljavnosti garancije. Opremo je prepovedano kakorkoli spreminjati ali prirejati, da ne pride do negativnih vplivov na njeno varnost. Popravila lahko izvede izključno proizvajalec ali osebje, ki je pooblaščeno s strani proizvajalca, in sicer ko je to mogoče.
9) MAZANJE. Po potrebi lahko morebitne gibljive metalne dele namažete izključno z oljem oziroma pršilom na silikonski osnovi. **Pozor!** Zaradi prevelikih količin olja se na napravo lahko oprijemajo prah in umazanija. S krpo odstranite morebitno odvečno količino olja. **Pozor!** Preverite, da zaradi mazanja ne pride do nepravilnega delovanja metalnih elementov in drugih morebitnih delov, kot so na primer vrvi.
10) VZDRŽEVANJE IN ČIŠČENJE. Pazite, da napravo ne izpostavite virom toplote, da ne pride v stik z ostrimi robovi, korozivnimi snovmi ali topili. Umijte jo s čisto vodo in po potrebi dodajte minimalno količino blagega mila, da odstranite najbolj trdovratno umazanijo; pri tem uporabite čisto neabrazivno krpo. Za razkuženje uporabite aminijevo sol, ki jo razredčite v skladu s priloženimi navodili. Če je naprava vlažna ali mokra, pustite, da se posuši na zraku, vendar je ne izpostavite neposrednemu viru toplote.
11) SKLADIŠČENJE IN PREVOZ. Za optimalne pogoje skladiščenja je treba povsem suho opremo pospraviti v prostorih, v katerih se vzdržuje sobna temperatura in ki so dobro prezračeni. Naprava naj ne pride v stik z agresivnimi kemijskimi snovmi, s prahom ali umazanijo in se ne sme hraniti v prostorih z visoko koncentracijo soli. Med transportom oprema ne sme biti izpostavljena stiskanju, direktni sončni svetlobi in orodju z ostrimi robovi. Naprave ne puščajte v avtomobilu ali v zaprtih prostorih, ki so izpostavljeni sončni toploti.
12) GARANCIJA. 3 leta od datuma nakupa, krije vse morebitne napake nastale v proizvodnji ali napake na uporabljenih materialih.V garancijo niso vključeni: navadna obraba, neprimerno skladiščenje in vzdrževanje, neprimerna ali neustrezna uporaba, nepooblaščene predelave ali popravila, nespoštovanje navodil za uporabo. Proizvajalec odklanja katerokoli odgovornost izhajajočo iz neposrednih ali posrednih posledic neustrezne in nepravilne uporabe ali nesreč, kot tudi vsako škodo, ki je posledica neustrezne rabe opreme, ali tudi pravilne uporabe opreme, vendar v okoliščinah, v katerih niso zajamčeni ustrezni varnostni pogoji. Če se oprema prodaja izven izvorne namembne države, je za varnost uporabnika bistvenega pomena, da lokalni preprodajalec zagotovi navodila za uporabo, vzdrževanje in popravila ter dokumentacijo za redno preverjanje opreme v jeziku države, v kateri se bo slednja uporabljala.

SLOVENČINA

Návod na použitie tohto zariadenia sa skladá zo všeobecnej časti a osobitnej časti, pričom si musíte pred použitím zariadenia obe starostlivo prečítať. **Upozornenie!** Tento návod obsahuje len všeobecné pokyny. Na webovej stránke www.climbingtechnology.com nájdete: dodatočné informácie; aj v iných jazykoch a / alebo aktualizované verzie návodu na použitie; vyhlásenia o zhode ÚE.
1) TRÉNING A FYZICKÁ FORMA. Činnosti súvisiace s používaním tohto prístroja môžu byť nebezpečné a jeho použitie je vyhradené výlučne pre vyškolený a poučený personál. Pred použitím je nutné: získať zodpovedajúce vzdelanie a odbornú prípravu alebo v prípade potreby špecifické školenie pre použitie zariadení; oboznámiť sa so zariadením; byť v dokonalej duševnej a fyzickej kondícii. **Upozornenie!** Bezpodmienečne sa vyhýbajte príjmu alkoholu alebo psychotropných látok, vrátane liekov, ktoré môžu pozmeniť vnímanie, pozornosť a stabilitu.
2) UPOZORNENIA PRED POUŽITÍM. Pred použitím: prečítajte si a pochopte všeobecné a špecifické pokyny, ktoré musia sprevádzať každé zariadenie; uistite sa, že zariadenie ako celok je v bezchybnom stave, je vhodné pre zamýšľané použitie a všetky prvky sú vzájomne kompatibilné a v súlade s platnými pravidlami, predpismi a smernicami; overte, či je systém správne zmontovaný a či jednotlivé komponenty pracujú, bez toho, aby do seba zasahovali. **Upozornenie!** Vždy skontrolujte kompatibilitu všetkých použitých lán: niektoré z nich môžu byť v skutočnosti viac či menej posuvné v dôsledku rôznych faktorov (štruktúry plášťa, akejkoľvek povrchovej úpravy, nedostatočného priemeru, z dôvodu mokrých alebo zľadovatených lán). **Upozornenie!** Nepoužívajte prístroj mimo jeho obmedzenia alebo na iné účely, než ktoré sú uvedené! Každý je zodpovedný za svoje voľby a úkony: ten, kto nie je schopný túto zodpovednosť prevziať nesmie vôbec toto zariadenie používať. Zodpovednosti výrobcu je obmedzená na chyby z dôsledku spracovania a použitých materiálov. **Upozornenie!** To, že máte osobné ochranné prostriedky nie je dôvodom, aby ste sa vystavili potenciálne smrteľným rizikám. **Upozornenie!** Existuje mnoho nevhodných alebo chybných spôsobov použitia, avšak len uvedené spôsoby sú považované za správne: všetky ostatné možné spôsoby použitia sú považované za zakázané.
3) PRÍSTROJE PRE OSOBNÉ POUŽITIE. Každé zariadenie je vyhradené len na osobné použitie. V prípade použitia zariadenia iným užívateľom zariadenie skontrolujte pred a po použití a v prípade potreby urobte záznam v príslušnom formulári. **Upozornenie!** Nikdy nepoužívajte zariadenie, ktorého životnosť dokonale nepoznáte doplnil alebo nie je k nemu priložená riadna dokumentácia (návod na obsluhu a ak existujú, kontrolné štítky atď').
4) OZNAČENIE. Údaje uvedené na zariadení sa môžu objaviť na rôznych miestach v závislosti od jeho rozmerov. **Upozornenie!** Neodstraňujte žiadne označenie alebo štítky a uistite sa, že sú čitateľné aj po použití.
5) DĹŽKA ŽIVOTA. Nie je jednoduché s presnosťou určiť skutočnú životnosť zariadenia, keď'že je ovplyvnený rôznymi faktormi (prostredie použitia, klimatické okolnosti, podmienky skladovania, frekvencia používania atď'.), avšak sa dá odhadnúť maximálna životnosť, ktorá sa určuje na základe optimálnych skladovacích podmienok a určitého obdobia prevádzky. U textilných a plastových produktov je maximálna životnosť 12 rokov od uvedeného dátumu výroby, pričom prevádzkové obdobie sa dá odhadnúť na základe frekvencie použitia: 10 rokov v prípade príležitostného používania; 5 rokov v prípade častého používania; 1 rok v prípade intenzívneho alebo profesionálneho/komerčného používania (napr. kurzy, požičiavanie a pod.). U kovových produktov je maximálna životnosť teoreticky neurčitá, avšak sa odporúčajú vymeniť po 10 rokoch použitia. **Upozornenie!** Životnosť zariadení môže byť tiež obmedzená na jedno použitie v prípade mimoriadnej udalosti (silné údery pri páde alebo pád kyvadla, extrémne teploty, kontakt s nebezpečnými chemickými látkami alebo ostrými hranami atď'.). V prípade pochybností o použití a dobrom stave zariadenia ho prestaňte používať a okamžite sa obráťte na svojho zástupcu bezpečnosti alebo priamo na výrobcu.
6) ELIMINÁCIA. Okamžite prestaňte používať zariadenie: keď' bola prekročená maximálna životnosť; ak sa stanú zastaranými, nekompatibilnými s modernejšími zariadeniami alebo nesplňajú aktualizované normy; ak výsledky kontrol nie sú uspokojivé; ak si nie ste istí dobrým stavom zariadenia; ak bolo zariadenie vystavené mimoriadnej udalosti alebo závažnému pádu: aj keď' ste nezistili žiadnu závadu alebo poškodenie pri vizuálnej kontrole, pretože by mohla byť pôvodná odolnosť dosť znížená. **Upozornenie!** Zlikvidujte vyradené produkty, aby ste tak zabránili ďalšiemu používaniu.
7) LIKVIDÁCIA. Po skončení životnosti a prevádzkyschopnosti zariadenia je zariadenie potrebné zlikvidovať. Pri likvidácii sa musí zohľadniť prípadný dopad na životné prostredie. Výrobky musia byť zlikvidované v súlade s legislatívnymi požiadavkami platnými v krajine likvidácie.
8) NEPOVOLENÉ ZÁSAHY A OPRAVY. Akékoľvek zmeny alebo nepovolené zásahy, ktoré priamo spôsobia zrušenie záruky sú zakázané, pretože môžu ohroziť bezpečnosť samotného zariadenia. Opravy, pokiaľ je to možné, by mal vykonávať iba výrobca alebo osoba oprávnená výrobcom.
9) MAZANIE. V prípade potreby namažte v kovových zariadeniach všetky pohyblivé časti a výhradne používať olej v spreji na báze silikónu. **Upozornenie!** Nadmerné množstvo oleja priťahuje prach a nečistoty. Prípadný nadbytočný olej odstráňte handričkou. **Upozornenie!** Skontrolujte, či je mazivo neohrozí správnu interakciu medzi zariadením a ďalšími systémovými komponentmi (napr. lanami).
10) ÚDRŽBA A ČISTENIE. Vyhnite sa kontaktu s teplom, abrazívnymi a ostrými predmetmi, dráždivými látkami alebo rozpúšťadlami. Opláchnite čistou vodou, a ak je to potrebné, pridajte malé množstvo jemného mydla na odstraňovanie zažratých nečistôt; pomôžte si čistou a jemnou handričkou. Pre dezinfekciu používajte zriedené amóniové soli v súlade s požiadavkami na bezpečnosť, ktoré sú priložené k produktu. Ak je zariadenie vlhké alebo mokré, nechajte ho uschnúť na vzduchu ďaleko od priamych zdrojov tepla.
11) SKLADOVANIE A DOPRAVA. Za účelom optimálneho skladovania nechajte zariadenie úplne vyschnúť pri izbovej teplote v dobre vetraných priestoroch. Nevystavujte prístroj pôsobeniu chemicky agresívnych látok, prachu a perzistentných nečistôt alebo prostredia s vysokou koncentráciou soli. Počas prepravy dbajte, aby nedošlo k stlačeniu, vystavenie priamemu slnečnému žiareniu a kontaktu s ostrými nástrojmi. Nenechávajte prístroj vo vozidle alebo v uzavretých priestoroch, ktoré sú vystavené slnku.
12) ZÁRUKA. 3 roky od dátumu zakúpenia na akúkoľvek chybu v materiáli alebo v dôsledku výrobného spracovania. Záruka sa nevzťahuje na: normálne opotrebenie, nedostatočnú údržbu a skladovanie, nevhodné a nesprávne použitie, manipuláciu alebo neoprávnené opravy, nedodržanie pokynov. Výrobca odmieta akúkoľvek zodpovednosť za dôsledky, priame, nepriame alebo náhodné škody, vrátane škôd vzniknutých v dôsledku nevhodného použitia zariadení, vrátane správneho použitia v nevhodných situáciách, ktoré nespĺňajú zodpovedajúce bezpečnostné normy. Pre bezpečnosť používateľa, v prípade, ak sa prístroje predávajú mimo pôvodnej krajiny určenia, maloobchodník dodá v jazyku krajiny, v ktorej budú používané, návody na používanie, údržbu, opravu a periodické kontroly.

TÜRKÇE

Bu aygıtın kullanımına ilişkin talimatlar bir genel bir de özel bölümden oluşmaktadır. Her ikisinin de kullanımdan önce dikkatlice okunması gerekmektedir. **Uyarı!** Bu sayfada sadece genel kullanım talimatları yer almaktadır. www.climbingtechnology.com web sitesinde yer alan içerikler: ilave bilgiler; diğer diller ve/veya kullanım talimatlarının güncellenmiş versiyonları; AB uygunluk beyanları.
1) EĞİTİM VE FİZİKSEL YETERLİLİK. Bu aygıtın kullanımına ilişkin faaliyetler potansiyel tehlikeler içermektedir ve aygıt sadece eğitimli ve tecrübeli kişiler tarafından kullanılmalıdır. Aygıtı kullanmadan önce : yeterli miktarda eğitim ve talimat almış olmak, cihazı tanımak, ve fiziksel-psikolojik olarak mükemmel durumda olmak gerekmektedir. **Uyarı!** Alkol veya, algıda, dengede ve konsantrasyonda bozukluklara neden olan ilaçlar dahil, psikotropik madde kullanmaktan kaçınınız.
2) KULLANIM ÖNCESİ UYARILAR. Kullanımdan önce: Her aygıtla birlikte verilmesi zorunlu olan genel ve spesifik kullanım talimatlarını dikkatlice okuyunuz ve tamamen anladığınızdan emin olunuz. Her ekipmanın mükemmel kullanım koşullarında bulunduğundan emin olunuz. Aygıtın kullanım amacına uygun olduğundan, tüm parçaların birbiriyle uyumlu ve mevcut kurallara, düzenlemelere, ve talimatlara uygun olduğundan emin olunuz. Aygıtın parçalarının birbirini bozmayacak şekilde çalıştığından emin olunuz. **Uyarı!** Kullanılan iplerin sistemle uyumlu olduğundan emin olunuz: Bazı ipler farklı koşullarda (kılıf yapısı, yüzey işlemesi, yetersiz çap, ıslak veya donmuş ipler) daha fazla veya daha az kayarlar. **Uyarı!** Bu aygıtı kullanım amacının dışına taşan faaliyetlerde üretim sınırlamalarını aşacak şekilde kullanmayınız! Her birey kendi seçimlerinden ve faaliyetlerinden sorumludur: Bu sorumluluğu taşıyamayacak kişilerin hiçbir koşul altında bu aygıtı kullanmaması gerekmektedir. Üreticinin sorumluluğu üretim hataları ve kullanılan malzemeyle sınırlıdır. **Uyarı!** Kendini koruyucu gereçlerle koruyor olmak potansiyel olarak ölüm riski tehlikeler almayı normal kılmaz. **Uyarı!** Pek çok hatalı kullanım şekli olabilir ve doğru olduğu belirtilen kullanımlar dışındaki tüm kullanımlar hatalı kabul edilmelidir.
3) KİŞİSEL KULLANIM AYGITLARI. Her aygıtın kesin olarak kişisel kullanım için olduğu kabul edilmelidir. Eğer ikinci bir şahıs tarafından kullanım olacaksa, kullanım öncesi ve sonrası aygıtın tam kontrolü sağlanmalıdır ve gerekli olduğu durumlarda uygun bir forma ilgili veri ve bilgilerin not alınması tavsiye edilir. **Uyarı!** Geçmişi belli olmayan veya doğru belgelere (kullanım kılavuzu, kontrol formları, vs.) sahip olmayan aygıtları kullanmayınız.
4) İŞARETLER. Aygıtın boyutuna göre farklı yerlerinde işaretler bulunabilir. **Uyarı!** Aygıtın üzerindeki işaret ve etiketleri çıkarmayınız ve kullanım sonrası da okunabilir durumda olduğundan emin olunuz.
5) HİZMET SÜRESİ. Bir cihaz pek çok faktörün (kullanıldığı ortam, iklimle ilgili etmenler, depolama koşulları, kullanım sıklığı ve yoğunluğu, vb.) etkisi altında olduğundan gerçek ömrünü kesin olarak önceden belirlemek güçtür, ancak başlangıçtaki optimum depolama süresinden ve çalışma ömründen oluşan azami ömrü tahmin edilebilir. Tekstil veya plastik ürünlerde azami ömür, belirtilen üretim tarihinden itibaren 12 yıldır ancak çalışma ömrü kullanım sıklığına göre tahmin edilebilir: seyrek kullanım için 10 yıl; sık kullanım için 5 yıl; yoğun kullanım veya profesyonel/ticari (örnek: kurslar, kiralama vb.) kullanım için 1 yıl. Metal ürünlerde azami ömür teorik olarak belirsizdir ancak eskimeleri, daha modern donanımlarla uyumsuz hale gelmeleri veya standartlardaki güncellemeler nedeniyle kullanılmaz olmaları halinde 10 yıllık kullanım sonrasında değiştirilmeleri tercih edilir. **Uyarı!** Eğer sıra dışı bir duruma maruz kaldıysa cihazın hizmet süresi 1 kullanımla da sınırlı olabilir (bu durum sert düşmeler, aşırı sıcaklıklar, zararlı kimyasal maddelerle temas, veya sivri köşeler olabilir). Eğer aygıtın iyi durumda olmadığına dair bir şüpheniz varsa aygıtı kullanmayın ve hemen güvenlir konularında referans olabilecek birisine veya üreticiye danışın.
6) TASFİYE. Derhal aygıtı kullanmayı bırakın: eğer hizmet süresi aşılmışsa; eğer eskimişlerse, daha modern donanımlarla uyumsuz hale gelmişlerse veya standartlardaki kullanımlar nedeniyle kullanılmaz olmuşlarsa; eğer kontrol sonuçları olumlu değilse; eğer aygıtın iyi durumda olduğundan emin değilseniz; eğer sıra dışı bir olaya ya da sert bir düşmeye maruz kaldıysa, her ne kadar gözle görülebilir bir bozulma ya da hata oluşmamış da olsa, aygıt eski gücünü ve dayanıklılığını yitirmiş olabilir. **Uyarı!** Atıl ürünleri yok ederek daha sonra kullanılamayacağından emin olunuz.
7) BERTARAF ETME. Cihaz ömrünün sonunda, yani operasyonel ömrünün sonunda, çevreye olan potansiyel etkisi göz önünde bulundurularak bertaraf edilmesi gerekmektedir. Bu amaçla ürünlerin bertaraf etme işleminin gerçekleştirileceği ülkede yürürlükte olan yasalara uygun olarak bertaraf edilmesi önerilir.
8) SERTLEŞTİRME VE TAMİR. Her türlü değişim ve sertleştirme işlemi ürün garantisini anında geçersiz kılar. Bu tür işlemler aygıtın güvenilirliğine de zarar verebileceğinden aynı zamanda yasaktır. Uygun durumlarda, tamir işlemler ancak üretici veya üretici tarafından yetkilendirilmiş personel tarafından yapılabilir.
9) LUBRİKASYON (KAYGANLAŞTIRMA). Gerekli olduğu durumlarda, metal parçaların hareketli kısımlarını sadece silikon tabanlı yağ spreyi kullanarak kayganlaştırın. **Uyarı!** Aşırı yağ kullanımı kir ve tozların birikmesine neden olur. Fazla yağı bir bez kullanarak alın. **Uyarı!** Kayganlaştırma işleminin aygıt ve sistemin diğer bileşenleri (örn. ipler) arasındaki etkileşimi bozmadığından emin olunuz.
10) BAKIM VE TEMİZLİK. Isı kaynaklarıyla, aşındırıcı ve sivri cisimlerle, korozyona uğratıcı madde ve çözücülerle teması engelleyiniz. Temiz suyla temizleyiniz ve eğer gerekiyorsa kalıcı kirleri almak için az bir miktar sabunla yıkayınız. Temiz ve aşındırıcı olmayan bir bez kullanınız. Mikroplardan arındırmak için ürünle birlikte gelen güvenlik talimatlarına göre sulandırılmış amonyak tuzları kullanınız. Eğer aygıt ıslak veya nemliyse, açık havada kuruması için bırakınız ve ısı kaynaklarına doğrudan maruz bırakmayınız.
11) SAKLAMA VE TAŞIMA. En uygun saklama için aygıtları iyi havalandırılmış kuru bir odada tutunuz. Aygıtları kimyasal olarak aktif maddelerin yanına, tozlu ve kirli ortamlara, yüksek tuz konsantrasyonu bulunan ortamlara koymayınız. Taşıma sırasında aşırı basınç, güneş ışığı, sivri cisimlerle temas gibi durumlardan kaçınınız. Araba veya benzer kapalı ortamlarda güneş ışığı altında bırakmayınız.
12) GARANTİ. Garanti süresi satın alma tarihinden itibaren 3 yıldır ve üretim hataları ve kullanılan malzemedeki hataları kapsar. Belirtilen durumlar garanti kapsamı dışındadır: Normal yıpranma, yetersiz bakım ve saklama, doğru olmayan kullanım, yetkili olmayan kişiler tarafından yapılan sertleştirme ve tamir, kullanım talimatlarına uyumsuz kullanım. Üretici, aygıtın yanlış kullanımından kaynaklanan veya doğru da kullanılmış olsa uygun olmayan bir durumda, yeterli güvenlik seviyesi olmayacak şekilde, kullanımından kaynaklanan, doğrudan ya da dolaylı hiçbir sonuç için yükümlülük kabul etmemektedir. Kullanıcının güvenliği için, cihazların orijinal gideceği ülke haricinde satıldığı yerlerde, perakendecinin onların kullanılacağı ülkenin dilinde kullanım, bakım, onarım ve periyodik kontrol talimatlarını temin etmesi zorunludur.

ROMÂNĂ

Instrucțiunile de utilizare ale acestui dispozitiv sunt constituite dintr-o parte generală și una specifică și amândouă trebuie citite cu atenție înainte de utilizare. **Atenție!** Această broșură conține doar instrucțiunile generale. Pe pagina www.climbingtechnology.com puteți găsi: informații suplimentare, alte limbi și/sau versiuni actualizate ale instrucțiunilor de utilizare; declarații de conformitate UE.
1) INSTRUIREA ȘI FORMA FIZICĂ. Activitățile legate de utilizarea acestui dispozitiv sunt potențial periculoase și acesta trebuie utilizat doar de către persoane experte și instruite. Înainte de utilizare, trebuie: să fi primit instructajul și o formare adecvată sau dacă este necesar, un instructaj specific pentru utilizarea dispozitivelor; trebuie să vă familiarizați cu dispozitivul; trebuie să fiți în formă psihică și fizică perfectă. **Atenție!** Consumul de substanțe alcoolice sau psihotrope, inclusiv de medicamente care pot modifica percepția, stabilitatea și atenția, trebuie evitat cu orice preț.
2) AVERTISMENTE ÎNAINTE DE UTILIZARE. Înainte de utilizare: citiți și înțelegeți instrucțiunile generale și cele specifice care trebuie să însoțească în mod obligatoriu orice dispozitiv; asigurați-vă că echipamentul complet este în stare perfectă de funcționare și că este adecvat pentru utilizarea prevăzută și că toate elementele sunt compatibile și conforme regulilor, standardelor și directivelor în vigoare; verificați ca sistemul să fie asamblat corect și ca diferitele componente să lucreze fără a intra în interferență unele cu altele. **Atenție!** Verificați întotdeauna compatibilitatea eventualelor coarde utilizate: unele dintre acestea s-ar putea să fie mai mult sau mai puțin alunecoase din cauza mai multor factori (construcția învelișului, eventualele tratamente ale suprafeței, diametru inadecvat, coarde ude sau înghețate). **Atenție!** Nu utilizați un dispozitiv în afara limitelor sale sau în scopuri diferite de cele prevăzute! Fiecare dintre noi e responsabil de propriile alegeri și acțiuni: oricine nu este capabil să-și asume această responsabilitate, nu trebuie în niciun caz să utilizeze aceste dispozitive. Răspunderea constructorului este limitată la defectele de fabricație și la materialele utilizate. **Atenție!** Echiparea cu un dispozitiv de protecție individuală nu justifică expunerea la riscuri, potențial mortale. **Atenție!** Modurile incorecte sau greșite de utilizare sunt multiple și sunt acceptate numai modurile indicate ca fiind corecte: toate celelalte moduri de utilizare posibile trebuie considerate interzise.
3) DISPOZITIVE DE UZ PERSONAL. Fiecare dispozitiv trebuie considerat de uz strict personal. În cazul utilizării de către un al doilea utilizator, efectuați un control al dispozitivului înainte și după utilizare și atunci când este necesar, notați informațiile pe fișa aferentă. **Atenție!** Nu utilizați niciodată un dispozitiv al cărui istoric complet nu vă este cunoscut sau fără documentația corectă (instrucțiuni de utilizare, eventuala fișă de control etc.).
4) MARCAJ. Indicațiile prezente pe dispozitiv pot apărea în locuri diferite în funcție de dimensiunea acestuia. **Atenție!** Nu îndepărtați etichetele sau marcajele și verificați să fie toate lizibile și după utilizare.
5) DURATA DE VIAȚĂ. Este dificilă determinarea cu precizie a duratei de viață a unui dispozitiv, deoarece aceasta este influențată de factori multipli (mediu de utilizare, factori climatici, condiții de depozitare, frecvența și intensitatea utilizării etc.), poate fi însă estimată durata de viață maximă care este constituită dintr-o perioadă inițială de depozitare optimă și dintr-o perioadă de utilizare. În cazul produselor textile sau plastice, durata de viață maximă este de 12 ani începând cu data de producție indicată în timp ce durata de utilizare poate fi estimată pe baza frecvenței de utilizare: 10 ani de utilizare ocazională; 5 ani de utilizare frecventă; 1 an de utilizare intensivă sau de utilizare profesională / comercială (de ex. cursuri, închiriere etc.). În cazul produselor din metal, durata maximă de viață este teoretic nedeterminată, însă se recomandă înlocuirea acestora după 10 ani de utilizare. **Atenție!** Durata de viață a unui dispozitiv poate fi limitată chiar și de o singură utilizare, atunci când este implicat într-un eveniment excepțional (căderi puternice sau căderi suspendate, temperaturi extreme, contact cu agenți chimici dăunători sau margini ascuțite etc.). În cazul în care aveți îndoieli referitoare la funcționare și la starea bună de păstrare a unui dispozitiv, nu îl utilizați și contactați imediat responsabilul de securitate sau producătorul.
6) ELIMINARE. Întrerupeți imediat utilizarea dispozitivului: dacă a fost depășită durata maximă de viață; dacă sunt depășite, incompatibile cu dispozitivele mai moderne sau perimate din cauza actualizărilor legale; dacă rezultatul controalelor nu este satisfăcător; dacă nu sunteți siguri de starea bună a acestuia; dacă acesta a fost supus unui eveniment excepțional sau unei căderi puternice: chiar dacă nu puteți observa niciun defect sau degradare la examenul vizual, rezistența sa inițială ar putea fi diminuată grav. **Atenție!** Distrugeți produsele eliminate pentru a evita utilizarea ulterioară a acestora.
7) ELIMINARE. La finalul vieții dispozitivului, adică atunci când nu mai este folosit, trebuie dispusă eliminarea acestuia ținând cont de impactul potențial asupra mediului. În acest scop vă recomandăm ca produsele să fie eliminate respectând pe deplin prevederile legislative în vigoare în țara în care se va face eliminarea.
8) MANIPULĂRI GREȘITE ȘI REPARAȚII. Orice modificare sau manipulare greșită anulează imediat dreptul de garanție și este interzisă deoarece poate compromite siguranța dispozitivului. Reparațiile, dacă sunt posibile, trebuie efectuate de producător sau de personal autorizat expres de producător.
9) LUBRIFIERE. În cazul în care este nevoie, la dispozitivele mecanice trebuie lubrifiate componentele mobile utilizând exclusiv ulei spray pe bază de silicon. **Atenție!** Cantitățile de ulei excesive favorizează aderarea prafului și murdăriei. Îndepărtați cu o cârpă uleiul în exces. **Atenție!** Verificați ca lubrifierea să nu compromită interacțiunea corectă între dispozitiv și alte componente ale sistemului (ex. coarde).
10) ÎNTREȚINERE ȘI CURĂȚARE. Evitați contactul cu surse de căldură, materiale abrazive și tăioase, substanțe corosive sau solvenți. Spălați cu apă curată și dacă este necesar adăugați o cantitate minimă de săpun neutru pentru a îndepărta murdăria mai persistentă; utilizați o cârpă moale și curată. Pentru dezinfectare, utilizați săruri de amoniu diluate conform indicațiilor de securitate furnizate cu produsul. În caz de dispozitive umede sau ude, lăsați-le să se usuce în aer liber, departe de surse de căldură directe.
11) DEPOZITARE ȘI TRANSPORT. Pentru o depozitare optimă, stocați dispozitivele complet uscate, la temperatura camerei, în încăperi bine ventilate. Nu expuneți dispozitivele la acțiunea substanțelor chimice agresive, prafului sau murdăriei persistente sau mediilor cu concentrații mari de sare. În timpul transportului evitați comprimarea, expunerea la lumina directă a soarelui și contactul cu ustensilele tăioase. Evitați lăsarea dispozitivelor în automobil sau în medii închise expuse la soare.
12) GARANȚIE. 3 ani de la data cumpărării, pentru orice defect de fabricație sau al materialelor utilizate. Nu sunt acoperite de garanție: uzura normală, întreținerea și stocarea inadecvată, utilizarea incorectă sau inadecvată, manipularea sau reparațiile neautorizate, nerespectarea instrucțiunilor de utilizare. Producătorul neagă orice răspundere cu referire la consecințele directe, indirecte sau accidentale, inclusiv la orice prejudiciu produs de utilizarea incorectă a dispozitivelor, printre care utilizarea incorectă în situații inadecvate pentru a garanta standardele de siguranță. Pentru siguranța utilizatorului este indispensabil, în acele cazuri în care dispozitivele sunt revândute în afara țării inițiale de destinație, ca revânzătorul să furnizeze în limba țării în care acestea vor fi utilizate instrucțiunile de utilizare, de întreținere, privind reparațiile și controlul periodic.

MAGYAR

Ezen készülék használati utasításai állnak egy általános és egy speciális részből, használat előtt mindkettőt figyelmesen el kell olvasni. **Figyelem!** Ez a dokumentum csak az általános információkat tartalmazza. A www.climbingtechnology.com oldalon további információk találhatók; más nyelveken és/vagy a használati útmutató frissített verziója; és az UE megfelelőségi nyilatkozat.
1) EDZÉS ÉS FIZIKAI ERŐNLÉT. Ezen készülék használatával összefüggő tevékenységek potenciálisan veszélyesek és használata kizárólag tapasztalt és edzett/képzett személyeknek van fenntartva. Használat előtt elengedhetetlen: megfelelő oktatás és kiképzés, vagy ahol szükséges, speciális, a készülék használatára vonatkozó kiképzés; a készülék ismerete; tökéletes pszicho-fizikai állapot. **Figyelem!** Szigorúan tilos alkohol vagy pszichotróp anyagok szedése, beleértve az érzékszervi érzékelést, stabilitást és figyelmet befolyásoló gyógyszereket.
2) HASZNÁLAT ELŐTT FIGYELMEZTETÉSEK. Használat előtt: olvassa el és értse meg az általános és speciális használati utasításokat, amelyeket minden készülékhez szigorúan mellékelni kell; győződjön meg arról, hogy a felszerelés a maga összességében tökéletesen működőképes állapotban van, megfelel a tervezett használatnak és minden alkatrésze egymással kompatibilis és a hatályos szabályoknak, előírásoknak és irányelveknek megfelel; ellenőrizze, hogy a rendszer megfelelően legyen összeszerelve és a különböző alkotóelemek egymás befolyásolása nélkül működjenek. **Figyelem!** Mindig ellenőrizze az esetlegesen használt kötelek összeférhetőségét: ezek közül néhány a különböző gyártási tényezők miatt többé-kevésbé gördülékeny lehet (a tok felépítése, esetleges felületi kezelések, nem megfelelő átmérő, nedves vagy fagyott kötelek). **Figyelem!** Ne használjon a korlátozásokon kívüli készüléket vagy ne használja a készüléket a tervezettől eltérő célokra! Mindenki felelős saját választásaiért és tetteiért: aki nem képes ezt a felelősséget felvállalni, semmiképpen ne használja ezt a készüléket. A gyártó felelőssége a gyártási hibákra és az anyaghibákra korlátozódik. **Figyelem!** Személyes védőfelszerelés használata nem indokolja a potenciálisan életveszélyes kockázatoknak való kitételt. **Figyelem!** Számos nem megfelelő vagy hibás használati mód létezik és csak a megfelelőként felsorolt módok megengedettek: minden más, lehetséges használati mód tilosnak tekintendő.
3) SZEMÉLYES HASZNÁLATOT SZOLGÁLÓ KÉSZÜLÉK. Minden egyes készülék szigorúan személyes használatot szolgál. Második felhasználó általi használat esetén, végezze el a készülék vizsgálatát annak használata előtt és azt követően, és szükség esetén jegyezze fel annak adatait a megfelelő adatlapon. **Figyelem!** Sose használjon olyan készüléket, melynek nem ismeri teljes életmenetét vagy amelyik nem rendelkezik megfelelő dokumentációval (használati útmutató, esetleges ellenőrző lap stb.).
4) MÁRKAJELZÉS. A készüléken látható jelzések annak méretétől függően különböző helyeken jelenhetnek meg. **Figyelem!** Ne távolítsa el a címkéket vagy a márkajelzéseket, és ellenőrizze, hogy használat után is mindegyik olvasható legyen.
5) ÉLETTARTAM. Nehéz pontosan előre meghatározni egy eszköz valós élettartamát, mivel azt különféle tényezők befolyásolják, (alkalmazási környezet, időjárási tényezők, tárolási feltételek, használati gyakoriság és intenzitás, stb.) de mindenesetre meg lehet becsülni a maximális élettartamot, amely egy kezdeti optimális tárolási időszakból és egy működési élettartam periódusból tevődik össze. A textil- vagy műanyag termékekre a maximális élettartam 12 év a termelés jelzett időpontjától kiindulva, míg a működési élettartam a használati gyakoriság alapján becsülhető meg: 10 év alkalmankénti használat; 5 év gyakori használat; 1 év intenzív vagy professzionális/kereskedelmi használat (pl. képzések, bérlés, stb.). A fém termékekre a maximális élettartam elméletileg meghatározatlan, de mindenesetre kívánatos a lecserélésük10 év használat után. **Figyelem!** Egy készülék élettartama korlátozódhat egyetlen alkalmazásra is ott, ahol annak használatára egy rendkívüli eseményben kerül sor (erős esések vagy ingaszerű esés, extrém hőmérsékletek, káros vegyi anyagokkal vagy éles élekkel történő érintkezés stb.). Egy készülék működésével vagy jó állapotával kapcsolatos kétségek esetén tartózkodjon annak használatától és azonnal vegye fel a kapcsolatot saját biztonsági felelősével vagy magával a gyártóval.
6) KIVONÁS. Azonnal szakítsa meg a készülék használatát: ha túllépte a maximális élettartamot; ha elavultnak bizonyul, a korszerűbb eszközökkel összeegyeztethetetlennek vagy a szabványos naprakész állapotba hozások miatt túlhaladottnak; ha az ellenőrzések eredménye nem kielégítő; ha nincs meggyőződve a készülék jó állapotáról; ha a készüléket kivételes események vetették alá vagy erős esést szenvedett: még akkor is, ha nincs látható sérülési nyom, kezdeti ellenállása jelentős mértékben csökkenhet. **Figyelem!** Semmisítse meg a kiselejtezett termékeket azok további használatának megelőzése érdekében.
7) ÁRTALMATLANÍTÁS. Élettartama végén, vagyis üzemi élettartama lejártakor ártalmatlanítsa a készüléket, vegye figyelembe a környezetre gyakorolt lehetséges hatását. Éppen ezért a termékeket az ártalmatlanítás helyén érvényben lévő jogi szabályozás teljes tiszteletben tartásával végezze.
8) MÓDOSÍTÁSOK ÉS JAVÍTÁSOK. Bármilyen változás vagy módosítás a garancia azonnali megszűnését eredményezi és tilos, mert veszélyezteti magának a készüléknek a biztonságát. A javításokat, ahol ez lehetséges, kizárólag a gyártó vagy a gyártó által kifejezetten felhatalmazott személyek végezzék.
9) KENÉS. A fém készülékekben, szükség esetén, kenje meg az esetleges mozgó részeket, kizárólag szilikon alapú olaj sprayt használva. **Figyelem!** Túlzott mennyiségű olaj elősegíti a por vagy kosz megtapadását. Egy ronggyal távolítsa el a felesleges olajat. **Figyelem!** Ellenőrizze, hogy a kenés nem veszélyezteti a készülék és a rendszer többi alkatrésze (pl. kötelek) közötti megfelelő kölcsönhatást.
10) KARBANTARTÁS ÉS TISZTÍTÁS. Kerülje a kontaktust hőforrásokkal, csiszoló és éles anyagokkal, maró anyagokkal vagy oldószerekkel. Tiszta vízzel mossa meg és szükség esetén adjon hozzá minimális mennyiségű semleges szappant a makacs szennyeződések eltávolításához; használjon tiszta, nem karcoló rongyot. A fertőtlenítéshez használjon a termékhez kapott utasításoknak megfelelően hígított ammónium sót. Nedves vagy vizes készülékek esetén hagyja azokat a szabad levegőn, közvetlen hőforrástól távol eső helyen megszáradni.
11) TÁROLÁS ÉS SZÁLLÍTÁS. Az optimális tároláshoz helyezze a készüléket teljesen száraz, környezeti hőmérsékletű, jól szellőző helyiségbe. Ne tegye ki a készüléket vegyileg agresszív anyagoknak, makacs pornak vagy szennyeződésnek, vagy olyan környezetnek, melynek só-koncentrációja magas. Szállítás során kerülje az összenyomást, a közvetlen napsugárnak való kitételt és az éles szerszámokkal történő érintkezést. Ne hagyja a készülékeket az autóban vagy napsugárzásnak kitett, zárt helyiségekben.
12) GARANCIA. A vásárlástól számított 3 év bármilyen gyártási vagy a gyártáshoz használt anyagok meghibásodása esetén. A garancia nem vonatkozik: a normál kopásra, nem megfelelő karbantartásra és tárolásra, helytelen vagy nem megfelelő használat, nem engedélyezett módosítás vagy javítás, a használati utasítások be nem tartása. Gyártó nem vállal felelősséget a közvetlen, közvetett vagy véletlen következményekért, beleértve bármilyen, a készülék nem megfelelő használatából eredő bármilyen kárt, beleértve a nem megfelelő helyzetekben történő helyes használatot a megfelelő biztonsági szabványok biztosítása érdekében. Amennyiben a termékek értékesítésére nem csak az eredeti, rendeltetési országban kerül sor, a termék használóinak biztonsága érdekében feltétlenül szükség van arra, hogy a viszonteladó gondoskodjon az adott országok nyelvére lefordított használati és karbantartási, továbbá a javítási és az időszakos ellenőrzési útmutatókról.

ČEŠTINA

Návod k použití tohoto výrobku se skládá z všeobecné části a části odborné. Je tedy nutné si obě části před použitím pozorně přečíst. **Pozor!** Tento dokument obsahuje pouze všeobecné instrukce. Na internetových stránkách www.climbingtechnology.com naleznete: doplňující informace; aktualizované či jiné jazykové verze návodů k použití; prohlášení o shodě UE.
1) VÝCVIK A FYZICKÁ FORMA. Činnosti spojené s používáním tohoto výrobku jsou potenciálně nebezpečné a jeho použití je určeno výhradně pro osoby trénované a s odpovídajícími zkušenostmi. Před samotným použitím je bezpodmínečně nutné: absolvovat patřičné proškolení a, kde to bude nutné, zvláštní výcvik pro používání těchto prostředků; důvěrně se se zařízením seznámit; být v perfektní psychické a fyzické formě. **Pozor!** Je bezpodmínečně nutné se vyvarovat jakékohokoliv požití alkoholických či psychotropních látek, včetně léků, které by mohly narušovat rovnováhu a pozornost.
2) UPOZORNĚNÍ PŘED POUŽITÍM. Před použitím: je nutné si pozorně přečíst a pochopit všeobecné i odborné instrukce, které musí být povinně přiloženy ke každému výrobku; ujistit se, že je veškeré vybavení v perfektním a funkčním stavu, že je vhodné pro zamýšlený způsob použití a že jsou všechny prvky vzájemně kompatibilní a odpovídají platným předpisům, normám a směrnicím; ověřit, že je systém správně sestaven a že jednotlivé dílce pracují, aniž by si navzájem překážely. **Pozor!** Je nutné vždy ověřit vhodnost případně použitých lan: některá by mohla lépe či hůře prokluzovat, a to z důvodu vlivu různých faktorů (stavba opletu, případná povrchová úprava, nevhodný průměr, mokré či zmrzlé lano). **Pozor!** Nepoužívejte tento výrobek nad předepsané limity použití či pro jiné účely, než pro které byl vyroben! Každý je zodpovědný za svá rozhodnutí a za své činy: kdokoliv není schopen převzít tuto zodpovědnost, neměl by v žádném případě toto zařízení používat. Odpovědnost výrobce je omezena pouze na výrobní vady a na vady použitého materiálu. **Pozor!** Skutečnost, že je člověk vybaven ochrannými prostředky, ještě neznamená, že by nebyl vystaven riziku případného smrtelného úrazu. **Pozor!** Existuje mnoho nevhodných či nesprávných způsobů použití tohoto zařízení a pouze způsoby zde označené jako správné, jsou povolené: všechny ostatní možné způsoby použití jsou považovány za zakázané.
3) PROSTŘEDKY PRO OSOBNÍ ÚČELY. Všechny tyto výrobky jsou považovány za prostředky pro přísně osobní účely. V případě použití druhým uživatelem je nutné provést důkladnou kontrolu zařízení před i po jeho použití a, kde to je vyžadováno, zapsat zjištěné údaje do příslušného formuláře. **Pozor!** Nepoužívejte nikdy takové zařízení, pro které nejsou dostupné údaje o celé jeho minulosti či ke kterému chybí jeho kompletní dokumentace (návod k použití, případný kontrolní list atd.).
4) OZNAČENÍ. Informační údaje na výrobku se mohou vyskytovat na různých místech, a to podle velikosti daného zařízení. **Pozor!** Neodstraňujte jakékoliv štítky či označení a ověřte, že jsou čitelné i po použití.
5) ŽIVOTNOST. Je obtížné přesně stanovit skutečnou životnost zařízení, jelikož je ovlivňována mnoha faktory (prostředí, ve kterém je používáno, klimatické vlivy, podmínky skladování, frekvence a intenzita používání apod.). Lze ale odhadnout maximální životnost, která vychází z počáteční doby optimálního uskladnění a z doby provozní životnosti. Co se týče textilních či plastových výrobků, maximální životnost je 12 let od uvedeného data výroby. Provozní životnost lze odhadnout na základě frekvence použití, a to následovně: 10 let v případě příležitostného používání; 5 let v případě častého používání; 1 rok v případě intenzivního používání či používání profesionálního/obchodního (např. kurzy, půjčovna atd.). Co se týče kovových výrobků, maximální životnost je teoreticky neomezená, ale je v každém případě vhodné provést výměnu po 10 letech používání. **Pozor!** Životnost některých zařízení může být omezena jen na jedno použití, a to v případě, že by bylo použito během nějaké výjimečné události (těžký pád či pád se zhoupnutím, extrémní teplota, kontakt se škodlivými chemickými látkami či ostré hrany atd.). V případě pochybností o funkčnosti a o dobrém stavu uskladnění výrobku se vyvarujte jeho použití a kontaktujte bezprostředně Vašeho bezpečnostního referenta či samotného výrobce.
6) LIKVIDACE. Přerušte okamžitě používání zařízení: pokud byla překročena jeho maximální životnost: pokud je výsledek kontroly neuspokojivý; pokud by zařízení bylo zastaralé, nekompatibilní s modernějším zařízením, nebo již překonané z důvodu aktualizace norem; pokud máte pochyby o dobrém stavu výrobku; pokud byl tento vystaven jakékoliv výjimečné události či těžkému pádu: i když na pohled nejsou viditelné žádné vady či poškození, mohla by být jeho původní odolnost vážně snížena. **Pozor!** Zničte vyřazené výrobky, abyste předešli jejich dalšímu použití.
7) LIKVIDACE. Na konci cyklu životnosti zařízení, tj. po ukončení jeho provozu, je nutné zařízení zlikvidovat s ohledem na případný dopad na životní prostředí. Za tímto účelem je doporučeno se při likvidaci zařízení plně řídit platným nařízením zákona země, kde má likvidace proběhnout.
8) NEODBORNÝ ZÁSAH A OPRAVY. Jakékoliv poškození či neodborný zásah dává podnět k okamžitému zániku práva na záruku a je samozřejmě zakázaný, jelikož může dojít k ohrožení bezpečnosti zařízení. Opravy, kde to bude možné, může provádět výhradně výrobce či personál výslovně pověřený samotným výrobcem.
9) MAZÁNÍ. U kovových výrobků je v případě potřeby vhodné namazat pohyblivé součásti, a to za použití výhradně silikonového oleje ve spreji. **Pozor!** Nadměrné množství oleje zvyšuje usazování prachu a špíny. Odstraňte tedy přebytečný olej hadrem. **Pozor!** Ověřte, zda promazání neohrozilo správnou funkci zařízení či jiných prvků v systému (např. lan).
10) ÚDRŽBA A ČIŠTĚNÍ. Vyvarujte se kontaktu se zdroji tepla, s hrubými a ostrými materiály, s žíravinami či rozpouštědly. Omyjte výrobek čistou vodou. Pokud to bude nutné pro odstranění přetrvávající špíny, přidejte minimální množství neutrálního mýdla; můžete si vypomoci čistým jemným hadrem. Co se týče desinfekce, lze použít amonné soli naředěné dle bezpečnostních předpisů přiložených k výrobku. Vlhké či mokré prostředky je nutno nechat uschnout na volném vzduchu daleko od přímých zdrojů tepla.
11) SKLADOVÁNÍ A PŘEPRAVA. Skladovat je možno pouze zcela suché výrobky, a to při běžné pokojové teplotě v dobře větraných místnostech. Nevystavujte výrobky působení agresivních chemických látek, prachu či silné špíně, neskladujte je v prostředí s vysokou koncentrací soli. Během přepravy se vyvarujte kompresi, vystavení přímým slunečním paprskům a kontaktu s ostrým nářadím. Nenechávejte výrobky v automobilech či v jiném uzavřeném prostředí vystaveném na slunci.
12) ZÁRUKA. 3 roky od data nákupu, na jakoukoliv výrobní vadu či použitý materiál. Ze záruky je vyjmuto: běžné používání, nevhodná údržba a skladování, nesprávné či nevhodné používání, neodborný zásah či neautorizovaná oprava a nedodržení instrukcí uvedených v návodu k použití. Výrobce nenese žádnou zodpovědnost za přímé, nepřímé či náhodné následky, včetně jakýchkoliv škod, z důvodu nesprávného používání zařízení a taktéž z důvodu použití v situacích, které nejsou vhodné pro zajištění odpovídajícího bezpečnostního standardu. Pro zajištění bezpečnosti uživatele v případě prodeje jednotlivých zařízení mimo původní zemi určení je bezpodmínečně nutné, aby prodejce dodal příslušné verze návodů k použití, k údržbě a k opravě a pokynů pro pravidelnou kontrolu v jazyce země, ve které budou zařízení používána.

ΕΛΛΗΝΙΚΑ

Οι οδηγίες για τη χρήση της συσκευής αυτής αποτελούνται από ένα γενικό και ένα ειδικό μέρος, πρέπει να διαβάσετε προσεκτικά και τα δύο πριν από τη χρήση. **Προσοχή!** Αυτό το φυλλάδιο περιέχει μόνο τις γενικές οδηγίες. Στην ιστοσελίδα www.climbingtechnology.com θα βρείτε: επιπλέον πληροφορίες, άλλες ενημερωμένες γλώσσες και / ή εκδόσεις των οδηγιών χρήσης, δηλώσεις πιστότητας ΕΚ.
1) ΕΚΠΑΙΔΕΥΣΗ ΚΑΙ ΦΥΣΙΚΗ ΚΑΤΑΣΤΑΣΗ. Οι δραστηριότητες που σχετίζονται με τη χρήση αυτής της συσκευής ενδέχεται να είναι επικίνδυνες και προορίζεται για χρήση μόνο από έμπειρα και εκπαιδευμένα πρόσωπα. Πριν από τη χρήση, είναι απαραίτητο να: έχετε εκπαιδευτεί και ενημερωθεί κατάλληλα, ή όπου είναι αναγκαίο, να έχετε κάνει ειδική εκπαίδευση για τη χρήση των συσκευών• να έχετε εξοικειωθεί με τη συσκευή• να είστε σε άριστη ψυχοσωματική κατάσταση. **Προσοχή!** Η κατανάλωση αλκοόλ ή ψυχοτρόπων ουσιών, συμπεριλαμβανομένων των φαρμάκων που μπορούν να επηρεάσουν την αντίληψη, την προσοχή και τη σταθερότητα απαγορεύεται αυστηρά.
2) ΠΡΟΦΥΛΑΞΕΙΣ ΠΡΙΝ ΑΠΟ ΤΗ ΧΡΗΣΗ. Πριν από τη χρήση: Διαβάστε και κατανοήστε τις γενικές και ειδικές οδηγίες που πρέπει να συνοδεύουν υποχρεωτικά κάθε συσκευή• βεβαιωθείτε ότι ο εξοπλισμός, ως σύνολο, είναι σε άριστη λειτουργική κατάσταση, είναι κατάλληλος για την προβλεπόμενη χρήση και όλα τα εξαρτήματα είναι συμβατά μεταξύ τους και συμμορφώνονται με τους κανόνες, τους κανονισμούς και τις οδηγίες που ισχύουν; Sβεβαιωθείτε ότι το σύστημα είναι σωστά συναρμολογημένο και ότι τα διάφορα μέρη λειτουργούν χωρίς παρεμβολές μεταξύ τους. **Προσοχή!** Να ελέγχετε πάντα την συμβατότητα των σχοινιών που ενδεχομένως χρησιμοποιείτε: μερικά από αυτά μπορεί στην πραγματικότητα να γλιστράνε περισσότερο ή λιγότερο ομαλά λόγω διαφόρων παραγόντων (κατασκευή του περιβλήματος, τυχόν επιφανειακές επεξεργασίες, ακατάλληλη διάμετρος, υγρά ή παγωμένα σχοινιά). **Προσοχή!** Μην χρησιμοποιείτε μια συσκευή έξω από τα όρια της ή για διαφορετικούς σκοπούς από εκείνους που προβλέπονται! Ο καθένας είναι υπεύθυνος για τις επιλογές και τις ενέργειες του: όποιος δεν είναι σε θέση να αναλάβει την ευθύνη αυτή δεν θα πρέπει σε καμία περίπτωση να χρησιμοποιήσει αυτές τις συσκευές. Η ευθύνη του κατασκευαστή περιορίζεται σε ελαττώματα στην κατασκευή και τα υλικά που χρησιμοποιούνται. **Προσοχή!** Η χρήση ατομικού προστατευτικού εξοπλισμού δεν δικαιολογεί την έκθεση σε δυνητικά θανατηφόρους κινδύνους. **Προσοχή!** Οι ακατάλληλοι ή λανθασμένοι τρόποι χρήσης είναι πολλοί και επιτρέπονται μόνο οι μέθοδοι που αναφέρονται ως σωστές: όλοι οι άλλοι πιθανοί τρόποι χρήσης πρέπει να θεωρούνται απαγορευμένοι.
3) ΣΥΣΚΕΥΕΣ ΓΙΑ ΠΡΟΣΩΠΙΚΗ ΧΡΗΣΗ. Κάθε συσκευή πρέπει να θεωρείται αυστηρά προσωπικής χρήσης. Σε περίπτωση χρήσης από δεύτερο χρήστη, ελέγξτε την συσκευή πριν και μετά τη χρήση και όπου απαιτείται, σημειώστε τις σχετικές λεπτομέρειες στην ειδική καρτέλα. **Προσοχή!** Μην χρησιμοποιείτε ποτέ μια συσκευή για την οποία δεν γνωρίζετε την πλήρη διαδρομή της ζωής της ή χωρίς την σωστή τεκμηρίωση (οδηγίες λειτουργίας, τυχόν καρτέλα ελέγχου, κλπ).
4) ΣΗΜΑΝΣΗ. Οι ενδείξεις επάνω στην συσκευή μπορεί να υπάρχουν σε διάφορα σημεία ανάλογα με το μέγεθος της. **Προσοχή!** Μην αφαιρείτε τις ετικέτες ή τις ενδείξεις και βεβαιωθείτε ότι είναι όλα ευανάγνωστες ακόμη και μετά τη χρήση.
5) ΔΙΑΡΚΕΙΑ ΖΩΗΣ. Είναι δύσκολο να προκαθοριστεί με ακρίβεια η πραγματική διάρκεια της ζωής μιας συσκευής, διότι επηρεάζεται από πολλούς παράγοντες (περιβάλλον χρήσης, κλιματικοί παράγοντες, συνθήκες αποθήκευσης, συχνότητα και ένταση χρήσης, κ.λπ.) αλλά είναι ακόμα δυνατό να εκτιμηθεί η μέγιστη διάρκεια ζωής που αποτελείται από μια αρχική περίοδο βέλτιστης αποθήκευση και από μια περίοδο λειτουργικής ζωής. Για τα κλωστοϋφαντουργικά ή τα πλαστικά προϊόντα, η μέγιστη διάρκεια ζωής είναι 12 έτη από την ημερομηνία παραγωγής που αναγράφεται και η διάρκεια λειτουργικής ζωής τους μπορεί να εκτιμηθεί με βάση τη συχνότητα χρήσης: 10 χρόνια περιστασιακής χρήσης, 5 χρόνια συχνής χρήσης, 1 χρόνο εντατικής χρήσης η επαγγελματικής/εμπορικής χρήσης (π.χ. μαθήματα, ενοικίαση, κλπ.). Για τα μεταλλικά προϊόντα, η μέγιστη διάρκεια ζωής είναι θεωρητικά απεριόριστη, είναι ωστόσο επιθυμητό να αντικαθίστανται μετά από 10 χρόνια χρήσης. **Προσοχή!** Η διάρκεια ζωής μιας συσκευής μπορεί επίσης να περιοριστεί σε μία μόνο χρήση, όταν εμπλέκεται σε ένα εξαιρετικό γεγονός (σοβαρές πτώσεις ή πτώσεις που συνοδεύονται από ταλάντωση εκκρεμούς, ακραίες θερμοκρασίες, επαφή με επιβλαβείς χημικές ουσίες ή αιχμηρές ακμές, κλη). Σε περίπτωση αμφιβολίας σχετικά με τη λειτουργία και την καλή κατάσταση μιας συσκευής πρέπει να αποφύγετε την χρήση της και να επικοινωνήστε αμέσως με τον αρμόδιο για την ασφάλεια ή τον ίδιο τον κατασκευαστή.
6) ΑΠΟΡΡΙΨΗ. Διακόψτε αμέσως την χρήση της συσκευής: αν η μέγιστη διάρκεια ζωής έχει ξεπεραστεί• αν αποδειχθεί παρωχημένη, ασύμβατη με πιο σύγχρονες συσκευές ή ξεπερασμένη λόγω αλλαγής κανονισμών• αν το αποτέλεσμα των ελέγχων δεν είναι ικανοποιητικό• αν δεν είστε σίγουροι για την καλή της κατάσταση• αν έχει υποβληθεί σε ένα εξαιρετικό γεγονός ή μια ισχυρή πτώση: ακόμη και αν δεν παρατηρείται κανένα ελάττωμα ή υποβάθμιση κατά την οπτική εξέταση, η αρχική της αντοχή μπορεί να έχει μειωθεί σοβαρά. **Προσοχή!** Καταστρέφετε τα προϊόντα που αποσύρονται για να αποτρέψετε περαιτέρω χρήση τους.
7) ΔΙΑΘΕΣΗ. Στο τέλος του κύκλου ζωής του προϊόντος, δηλαδή στο τέλος της λειτουργικής ζωής του, είναι αναγκαίο να ληφθούν μέτρα για τη διάθεση του, έχοντας υπόψη τις πιθανές επιπτώσεις στο περιβάλλον. Για αυτό τον λόγο συνιστάται τα προϊόντα να διατίθενται με πλήρη σεβασμό της νομοθεσίας που ισχύει στη χώρα όπου θα πραγματοποιηθεί η διάθεση.
8) ΑΛΛΑΓΕΣ ΚΑΙ ΕΠΙΣΚΕΥΕΣ. Οποιαδήποτε τροποποίηση ή αλλοίωση ακυρώνει αμέσως την εγγύηση και απαγορεύεται διότι μπορεί να θέσει σε κίνδυνο την ασφάλεια της συσκευής. Οι επισκευές, όπου είναι δυνατόν, θα πρέπει να εκτελούνται αποκλειστικά από τον κατασκευαστή ή πρόσωπα που είναι ειδικά εξουσιοδοτημένα από τον ίδιο κατασκευαστή.
9) ΛΙΠΑΝΣΗ. Στις μεταλλικές συσκευές, σε περίπτωση ανάγκης, λιπαίνετε τα τυχόν κινούμενα μέρη χρησιμοποιώντας μόνο λιπαντικό σε σπρέι με βάση σιλικόνης. **Προσοχή!** Υπερβολική ποσότητα λαδιού ευνοεί την προσκόλληση σκόνης ή βρωμιάς. Σκουπίστε με ένα πανί τυχόν περίσσεια λαδιού. **Προσοχή!** Επαληθεύστε ότι το λιπαντικό δεν εμποδίζει τη σωστή αλληλεπίδραση μεταξύ της συσκευής και των άλλων μερών του συστήματος (π.χ. σχοινιά).
10) ΣΥΝΤΗΡΗΣΗ ΚΑΙ ΚΑΘΑΡΙΣΜΟΣ. Αποφύγετε την επαφή με πηγές θερμότητας, λειαντικά και κοφτερά υλικά, διαβρωτικές ουσίες ή διαλύτες. Πλύνετε με καθαρό νερό και αν χρειάζεται, προσθέστε μια μικρή ποσότητα από ουδέτερο σαπούνι για να αφαιρέσετε επίμονες ακαθαρσίες• χρησιμοποιήστε καθαρό πανί χωρίς λειαντικές ιδιότητες. Για την απολύμανση, χρησιμοποιήστε άλατα αμμωνίου αραιωμένα σύμφωνα με τις υποδείξεις ασφαλείας που παρέχονται με το προϊόν. Σε περίπτωση υγρών ή βρεγμένων συσκευών, αφήστε τις να στεγνώσουν στον αέρα μακριά από άμεσες πηγές θερμότητας.
11) ΑΠΟΘΗΚΕΥΣΗ ΚΑΙ ΜΕΤΑΦΟΡΑ. Για βέλτιστη αποθήκευση τοποθετήστε τις συσκευές εντελώς στεγνές σε θερμοκρασία περιβάλλοντος σε καλά αεριζόμενο χώρο. Μην αφήνετε τις συσκευές εκτεθειμένες σε χημικά δραστικές ουσίες, σε σκόνη ή βρωμιά συνεχώς ή σε περιβάλλοντα με υψηλές συγκεντρώσεις αλατιού. Κατά την μεταφορά αποφύγετε τις συμπιέσεις, την έκθεση σε άμεσο ηλιακό φως και την επαφή με αιχμηρά εργαλεία. Μην αφήνετε τις συσκευές μέσα στο αυτοκίνητο ή σε κλειστούς χώρους που εκτίθενται στον ήλιο.
12) ΕΓΓΥΗΣΗ. 3 χρόνια από την ημερομηνία αγοράς για οποιαδήποτε ελαττώματα κατασκευής ή υλικών. Εξαιρούνται από την εγγύηση: η φυσιολογική φθορά, η ανεπαρκής συντήρηση και η ακατάλληλη αποθήκευση, η κακή χρήση ή κατάχρηση, τροποποιήσεις ή μη εξουσιοδοτημένες επισκευές, η παράλειψη τήρησης των οδηγιών χρήσης. Ο κατασκευαστής δεν φέρει καμία ευθύνη για τις συνέπειες, άμεσες, έμμεσες ή τυχαίες, συμπεριλαμβανομένης οποιασδήποτε ζημίας που προκύψει από κακή χρήση των συσκευών, συμπεριλαμβανομένης της ορθής χρήσης σε καταστάσεις ακατάλληλες για την εξασφάλιση επαρκών προτύπων ασφαλείας. Για την ασφάλεια του χρήστη ο διανομέας πρέπει, σε περίπτωση όπου οι συσκευές πωλούνται εκτός της αρχικής χώρας προορισμού, να παρέχει στη γλώσσα της χώρας στην οποία αυτές θα χρησιμοποιηθούν τις οδηγίες χρήσης, συντήρησης, επισκευής και για τον περιοδικό έλεγχο.

POLSKI

Instrukcja obsługi tego urządzenia składa się z części ogólnej i z części specjalnej. Obie części należy przeczytać dokładnie przed przystąpieniem do stosowania urządzenia. **Uwaga!** Ten dokument zawiera wyłącznie instrukcje ogólne. Na stronie www.climbingtechnology.com można znaleźć : dodatkowe informacje; inne języki i/lub zaktualizowane wersje instrukcji użytkowania; deklaracje zgodności UE.
1) SZKOLENIE I FORMA FIZYCZNA. Działania związane z korzystaniem z tego przyrządu są potencjalnie niebezpieczne, a jego stosowanie jest ograniczone wyłącznie do przeszkolonych osób i specjalistów. Przed użyciem należy: uzyskać instrukcję oraz odpowiednie przeszkolenie, lub – tam, gdzie jest to konieczne – specjalne szkolenie do użytkowania urządzeń; oswoić się z urządzeniem; być w idealnej kondycji psychofizycznej. **Uwaga!** Należy ściśle unikać spożywania napojów alkoholowych lub substancji psychotropowych, w tym leków, które mogą wpływać na zmianę percepcji, uwagi i stabilności.
2) WSKAZÓWKI PRZED UŻYCIEM. Przed przystąpieniem do użytkowania należy: przeczytać i zrozumieć ogólne oraz szczegółowe instrukcje, które obowiązkowo powinny być załączone do każdego urządzenia; upewnić się, że ogół urządzeń jest w perfekcyjnym stanie – by funkcjonować, i że jest on odpowiedni do przewidzianego użytku, a wszystkie elementy są między sobą kompatybilne oraz zgodne z zasadami, normami i obowiązującymi rozporządzeniami; sprawdzić czy system jest poprawnie zamontowany i czy różne komponenty pracują bez zakłócania pracy jeden drugiemu. **Uwaga!** Sprawdzać zawsze kompatybilność użytkowanych ewentualnych lin: niektóre z nich mogą faktycznie być mniej lub bardziej „ślizgowe" za przyczyną różnych czynników (konstrukcja powłoki, ewentualne zabiegi powierzchniowe, nieodpowiednia średnica, mokre lub oblodzone liny). **Uwaga!** Nie używać urządzenia ponad jego możliwości czy też do celów innych niż przewidziane! Każdy jest odpowiedzialny za własne wybory i działania: ktokolwiek nie jest w stanie podjąć takiej odpowiedzialności, absolutnie nie powinien używać tych urządzeń. Odpowiedzialność konstruktora jest ograniczona do wad wykonania i zastosowanych materiałów. **Uwaga!** Wyposażenie się w środki ochrony indywidualnej nie usprawiedliwia wystawiania się na potencjalnie śmiertelne ryzyko. **Uwaga!** Liczne są niewłaściwe lub błędne sposoby użytkowania i jedynie takie sposoby, które wskazano jako prawidłowe, są dopuszczalne: wszystkie możliwe pozostałe sposoby użytkowania powinny zostać uznane za zabronione.
3) URZĄDZENIA DO UŻYTKU OSOBISTEGO. Każde urządzenie należy traktować jako rzecz ściśle osobistą. W przypadku użytku ze strony kolejnego użytkownika, trzeba przeprowadzić kontrolę urządzenia przed i po użyciu, a tam, gdzie to wymagane, wypisać ich szczegółowe dane na przeznaczonej do tego tablicy. **Uwaga!** Nie używać nigdy urządzenia, którego historii przebiegu nie znamy czy też pozbawione jest ono prawidłowej dokumentacji (instrukcja użytkowania, ewentualna karta kontrolna, itd.).
4) OZNACZENIE. Wskazania znajdujące się na urządzeniu mogą pojawić się w różnych miejscach w zależności od jego rozmiaru. **Uwaga!** Nie ściągać etykiet czy oznaczeń i sprawdzić czy wszystkie są czytelne, również po użyciu.
5) TRWAŁOŚĆ. Trudno przewidzieć dokładnie rzeczywisty okres eksploatacji danego urządzenia, ponieważ okres ten jest uzależniony od licznych czynników (otoczenie, w którym pracuje; czynniki klimatyczne; warunki przechowywania; częstotliwość i intensywność stosowania itd.), ale można mimo wszystko określić maksymalny okres eksploatacji, który składa się z początkowego okresu optymalnego przechowywania i maksymalnego okresu eksploatacji. W przypadku produktów z tkanin i tworzyw sztucznych maksymalny okres eksploatacji wynosi 12 lat licząc od wskazanej daty produkcji, natomiast okres eksploatacji można oszacować na podstawie częstotliwości zastosowania: 10 lat użytkowania sporadycznego ; 5 lat użytkowania częstego ; 1 rok użytkowania intensywnego lub użytkowania zawodowego/komercyjnego (np. kursy, wynajem, itp.). W przypadku produktów metalowych maksymalny okres eksploatacji jest nieokreślony, ale zaleca się wymianę po 10 latach stosowania. **Uwaga!** Trwałość jednego urządzenia może być ograniczona również do pojedynczego zastosowania, tam gdzie zostałoby ono wykorzystane w wyjątkowym zdarzeniu (silne upadki albo upadek wahadłowy, ekstremalne temperatury), kontakt ze szkodliwymi środkami chemicznymi lub postrzępione brzegi itd.). W przypadku wątpliwości dotyczących funkcjonowania oraz dobrego stanu konserwacji urządzenia należy powstrzymać się od użytkowania i natychmiast skontaktować się dla bezpieczeństwa z właściwym referentem lub też z samym producentem.
6) USUWANIE. Natychmiast przerwać użytkowanie urządzenia: jeśli została przekroczona maksymalna żywotność; jeżeli urządzenie będzie stare, niekompatybilne z nowocześniejszymi urządzeniami lub nieodpowiednie ze względu na aktualizację przepisów prawnych; jeśli wynik kontroli nie jest satysfakcjonujący; jeśli nie mamy pewności w kwestii jego dobrego stanu; jeśli uległo ono wyjątkowemu zdarzeniu lub silnemu upadkowi: nawet jeśli żaden defekt czy uszkodzenie nie są zauważalne przy oględzinach, jego początkowa odporność mogła zostać poważnie zmniejszona. **Uwaga!** Niszczyć wybrakowane produkty, aby zapobiec ich dalszemu wykorzystywaniu.
7) UTYLIZACJA. Na koniec okresu użytkowania urządzenia, to znaczy po okresie jego eksploatacji, konieczne jest jego unieszkodliwienie z uwzględnieniem potencjalnego wpływu na środowisko. W tym celu zaleca się, aby produkty były utylizowane zgodnie z przepisami obowiązującymi w kraju, w którym utylizacja się odbywać.
8) MODYFIKACJE WŁASNORĘCZNE I NAPRAWY. Jakakolwiek zmiana czy ingerencja natychmiast powoduje wygaśnięcie prawa gwarancji i jest zabroniona, ponieważ może narażać bezpieczeństwo samego urządzenia. Naprawy, w miarę możliwości, muszą być wykonywane wyłącznie przez producenta lub przez personel wyraźnie upoważniony przez samego producenta.
9) SMAROWANIE. Przy przyrządach metalowych, w przypadku takiej konieczności – nasmarować ewentualne ruchome części używając wyłącznie oleju na bazie silikonowej w sprayu. **Uwaga!** Przesadne ilości oleju sprzyjają przyczepności pyłu czy brudu. Ściągnąć szmatką ewentualny nadmiar oleju. **Uwaga!** Sprawdzić, czy smarowanie nie zagraża prawidłowej interakcji pomiędzy urządzeniem i pozostałymi komponentami systemu (np. liny).
10) KONSERWACJA I CZYSZCZENIE. Unikać kontaktu ze źródłami ciepła, materiałami ściernymi lub ostrymi, substancjami żrącymi czy rozpuszczalnikami. Myć przy użyciu czystej wody, i , jeśli to konieczne, dodawać niewielką ilość neutralnego mydła, by usunąć bardziej trwały brud; pomóc sobie czystą niedrapiącą szmatką. W celu dezynfekcji użyć rozcieńczonych soli amonu, według przepisów bezpieczeństwa dostarczonych z produktem. W przypadku wilgotnych lub mokrych urządzeń należy umożliwić im wyschnięcie na powietrzu, daleko od bezpośrednich źródeł ciepła.
11) MAGAZYNOWANIE I TRANSPORT. W celu optymalnego przechowywania składować całkowicie suche urządzenia w temperaturze otoczenia, w dobrze wentylowanych lokalach. Nie narażać urządzeń na działanie agresywnych substancji chemicznych, na trwały pył czy brud lub na środowiska o wysokim stężeniu soli. Podczas transportu unikać ucisków, wystawiania na bezpośrednie światło słoneczne oraz kontaktu z narzędziami tnącymi. Unikać pozostawiania urządzeń w pojazdach czy też w zamkniętych środowiskach wystawionych na słońce.
12) GWARANCJA. 3 lata od daty zakupu na jakąkolwiek wadę fabryczną lub zastosowany materiał. Gwarancja nie obejmuje: normalnego zużycia, konserwacji i magazynowania czy też nieuprawnionych napraw, brak przestrzegania instrukcji użytkowania. Producent nie jest odpowiedzialny za sytuacje dotyczące bezpośrednich, pośrednich lub przypadkowych konsekwencji – wliczając w to jakąkolwiek szkodę wynikającą z nieprawidłowego użytkowania urządzeń, łącznie z zawartymi tutaj poprawnymi zastosowaniami w sytuacjach niewłaściwych dla zagwarantowania odpowiednich standardów bezpieczeństwa. Dla bezpieczeństwa użytkownika istotne jest, w przypadku gdy urządzenia są sprzedawane poza początkowym państwem przeznaczenia, aby sprzedawca zapewnił instrukcje użytkowania, konserwacji, naprawy i kontroli okresowej w języku kraju, w którym będą używane.

РУССКИЙ

Инструкции по использованию этого устройства включают в себя общую и специальную части. Перед началом использования необходимо внимательно ознакомиться с двумя частями. **Внимание!** На данной странице содержатся только общие указания. На сайте www.climbingtechnology.com можно найти: дополнительную информацию, инструкции по эксплуатации на других языках и (или) их обновлённые версии, декларации соответствия требованиям UE.
1) ОБУЧЕНИЕ И ФИЗИЧЕСКАЯ ПОДГОТОВКА. Деятельность, связанная с использованием данного устройства, представляет потенциальную опасность, и его использование предназначено исключительно для опытных лиц, имеющих соответствующую подготовку. Перед использованием необходимо пройти соответствующий инструктаж, или, при необходимости, специальное обучение по использованию данного устройства; необходимо также как следует ознакомиться с данным устройством и находиться в отличной психофизической форме. **Внимание!** Употребление алкоголя или психотропных веществ, включая лекарственные средства, влияющие на восприятие, внимание и стабильность, категорически запрещено.
2) ПЕРЕД НАЧАЛОМ ЭКСПЛУАТАЦИИ. Перед началом эксплуатации: необходимо прочитать и усвоить общие и конкретные инструкции, обязательно прилагаемые к каждому устройству; убедиться, что все оборудование находится в отличном рабочем состоянии, подходит для предполагаемого применения и все его элементы совместимы и соответствуют действующим нормам, правилам и директивам; убедиться, что система собрана правильно и что различные компоненты не мешают друг другу. **Внимание!** Всегда проверяйте пригодность используемых веревок: некоторые из них могут по разным причинам в той или иной мере проскальзывать (система плетения, возможная обработка поверхности, неподходящий диаметр, мокрые или замерзшие веревки). **Внимание!** Не используйте устройство вне допустимых пределов применения или для непредусмотренных целей! Каждый отвечает за свой выбор и действия: лица, которые не в состоянии взять на себя подобную ответственность, ни в коем случае не должны использовать данные устройства. Ответственность производителя распространяется исключительно на дефекты изготовления и дефекты используемых материалов. **Внимание!** Использование средств индивидуальной защиты не является основанием для того, чтобы подвергаться смертельному риску. **Внимание!** Методы ненадлежащего или неправильного использования многочисленными и разнообразными, поэтому допускаются лишь те способы, которые указаны как правильные - все другие возможные способы использования устройства считаются запрещенными.
3) УСТРОЙСТВА ДЛЯ ЛИЧНОГО ИСПОЛЬЗОВАНИЯ. Каждое устройство должно рассматриваться исключительно в качестве устройства для личного использования. В случае его использования другим лицом выполните проверку устройства до и после его использования и, при необходимости, укажите основные данные на соответствующем бланке. **Внимание!** Никогда не используйте устройство, если не знаете, сколько времени оно уже эксплуатировалось, либо устройство без соответствующей документации (инструкции по эксплуатации, возможна контрольная карточка и т.д.).
4) МАРКИРОВКА. Маркировка может находиться в разных местах устройства в зависимости от его размера. **Внимание!** Не снимайте этикетки или маркировки и убедитесь, что они написаны разборчиво даже после использования устройства.
5) СРОК СЛУЖБЫ. Заранее трудно с точностью установить фактический срок службы устройства, поскольку на него влияют множество факторов (рабочая среда, климатические факторы, условия хранения, частота и интенсивность использования и т.д.). Тем не менее, можно определить максимальный срок службы, который включает в себя начальный период хранения в оптимальных условиях и период эксплуатации. Максимальный срок службы текстиля или пластмасс составляет 12 лет с указанной даты изготовления, а срок эксплуатации можно установить в зависимости от частоты использования: 10 лет редкого использования; 5 лет частого использования; 1 год интенсивного использования, либо профессионального или коммерческого применения (например, курсы, прокат и т. д.). Максимальный срок службы металлических изделий теоретически неограничен, но все же желательно производить их замену после 10 лет использования. **Внимание!** Устройство может применяться всего один раз при его использовании в чрезвычайных обстоятельствах (тяжелые или маятниковые падения, экстремальные температуры, контакт с вредными химическими веществами или острыми краями и т.д.). В случае сомнений касательно функционирования и хороших условий хранения воздержитесь от его использования и свяжитесь со своим ответственным за безопасность или непосредственно с производителем.
6) ВЫВОД ИЗ ЭКСПЛУАТАЦИИ. Немедленно прекратите использование устройства: в случае превышения максимального срока службы; в случае устаревания, несовместимости с более современными устройствами или превышения срока вследствие изменения нормативов; при неудовлетворительных результатах проверки; при наличии сомнений в его хорошем состоянии; при чрезвычайных ситуациях или сильном падении. Даже если в ходе визуального осмотра не было выявлено никаких дефектов или повреждений, его исходная прочность может быть значительно снижена. **Внимание!** Бракованные изделия подлежат уничтожению во избежание их дальнейшего использования.
7) УТИЛИЗАЦИЯ. В конце жизненного цикла устройства, то есть по завершении его физического срока службы, необходимо произвести его утилизацию с учётом потенциального воздействия на окружающую среду. Утилизировать изделия при этом рекомендуется с полным соблюдением положений законодательства, действующего в стране, где те будут утилизироваться.
8) НЕСАНКЦИОНИРОВАННОЕ ВМЕШАТЕЛЬСТВО И РЕМОНТ. Любые несанкционированные изменения или модификации приводят к моментальному аннулированию гарантии и запрещены, поскольку это может поставить под угрозу безопасность устройства. Ремонт по возможности должен выполняться исключительно самим изготовителем или лицами, им уполномоченными.
9) СМАЗКА. При необходимости, в металлических устройствах смазывайте движущиеся части, используя исключительно масляной силиконовый спрей. **Внимание!** Чрезмерное количество масла способствует налипанию пыли и грязи. Удалите излишки масла тканью. **Внимание!** Убедитесь, что смазка не оказывает негативное влияние на правильное взаимодействие между устройством и другими компонентами системы (например, веревками).
10) ТЕХОБСЛУЖИВАНИЕ И ОЧИСТКА. Избегайте контакта с источниками тепла, абразивными материалами и острыми предметами, едкими веществами или растворителями. Промывайте устройство чистой водой. При необходимости для удаления наиболее стойких загрязнений добавьте минимальное количество нейтрального мыла и используйте чистую мягкую ткань. Для дезинфекции используйте аммониевые соли, разбавленные в соответствии с инструкциями по безопасности, поставляемыми вместе с продуктом. Если устройства влажные или мокрые, оставьте их для просушки на открытом воздухе вдали от непосредственных источников тепла.
11) ХРАНЕНИЕ И ТРАНСПОРТИРОВКА. Для оптимального хранения устройства должны быть совершенно сухими и храниться при комнатной температуре в хорошо проветриваемом помещении. Не подвергайте устройства воздействию химически агрессивных веществ, стойкой пыли или грязи, либо сред с высокой концентрацией соли. Во время транспортировки избегайте сдавливания, воздействия прямых солнечных лучей и контакта с острыми предметами. Не оставляйте устройства под воздействием солнца в автомобиле или в закрытых помещениях.
12) ГАРАНТИЯ. 3 года с даты покупки - на дефекты изготовления или дефекты используемых материалов. Гарантия не распространяется на нормальный износ, и аннулируется при неправильном хранении и техническом обслуживании, неправильном или ненадлежащем использовании, несанкционированном изменении или ремонте, несоблюдении инструкций. Изготовитель не несет никакой ответственности за последствия, прямые, косвенные или случайные, включая любой ущерб в результате неправильного использования устройств, а также надлежащего их использования в ситуациях, не подходящих для обеспечения надлежащего уровня безопасности. В случае продажи устройств за пределами первоначальной страны предназначения для безопасности пользователя необходимо, чтобы розничный продавец предоставлял инструкции по эксплуатации, техобслуживанию, ремонту и периодическому контролю на языке страны, в которой эти изделия будут использоваться.

日本語

この装置の取扱説明は一般部と特定部で構成されておりますので、お使いいただく前に両方とも注意してお読みください。**ご注意ください!** このシートには一般部の取扱説明が書いてあるだけです。www.climbingtechnology.comでは、追加情報、他言語あるいは最新版の使用説明書、UE規格適合証明書がご覧いただけます。
1) トレーニングとフィジカルフィットネス。これらの器具のご使用は危険を伴う可能性がありますので、ご使用は訓練を受けた経験のある方のみに限られます。使用前に、十分なトレーニング指導を受ける事、必要な場合には、機器の使用のための具体的なトレーニングを受ける事、機器に精通する事、心身ともに良好な状態である事が必要です。**注意事項!** アルコールまたは知覚能力、バランス感覚、集中力に影響を与える薬物含む向精神薬の摂取は避けてください。
2) ご使用前の注意。ご使用の前に: 最初に各器具に付属されている総説明書および個別説明書を読解して下さい。; 全ての器具が完全な操作条件を満たしている事、適切な意図された使用方法である事、各部品間に相互性がある事、現行の法的な規則、規定、指示に準拠している事を確認してください。; 器具全体が正しく組み立てられ、各部品がお互いを妨げる事なく作動している事を確認してください。**注意!** 常に使用されているロープの適合性の確認をして下さい。: ロープは様々な要素により滑り具合が異なる場合があります(シース構造、 表面加工、不十分な直径、ロープの濡れ、もしくは凍結)。**注意!** これらの器具の制限を超えた使用、または意図された使用目的以外には使用しないで下さい。お客様ご自身の責任でご使用下さい。責任を取りかねる方はいかなる状況でも絶対にご使用にならないで下さい!製造者の責任は製造と使用材料に関連する欠陥に限られます。注意! 個人的に保護用具の使用をしても、潜在的な致命的リスクにさらす事を正当化するものではありません。**注意!** 正しくない使用法は多々あり、次に指示されている方法だけが正しく認められているものです。他の方法は、すべて禁じられています。
3) 個人使用のための器具器具。の個人使用は厳しく考慮しなければなりません。もし他人が器具を使用する場合は、使用前後に器具のチェックを行ってください。必要がある場合は、適切な形式で関連データと情報のメモをとってください。**注意!** 完全な経歴が把握できない者、または書類(使用説明書、記入種類の確認が無い等)者に器具を使用させないでください。
4) ラベル表示。器具の表面にある表示は器具の大きさになどにより表示位置が変わることがあります。**注意!** ラベルや表示をはがさないで下さい。器具の表面にある表示は使用後もそれらが読み取れることを確認してください。
5) 器具の耐用年数。多くの要因(使用環境、気候要因、保存条件、及び使用周波数の強度等)により影響を受けるので、装置の寿命を正確に前もって決定することは困難です。しかし、それにもかかわらず初期の最適なストレージ期間、そして動作寿命期間から成る最大寿命を推定することが可能です。繊維またはプラスチック製品の最大寿命については、示されている製造年月日から12年です。動作寿命は使用頻度に基づいて推定されることが可能です:10年間のうち何度か使用した状態、5年間頻繁に使用した状態、1年間かなり頻繁に使用した状態、あるいは商用として使用された場合 (例、研修などのコース、レンタルユーズ等)。原則として、金属製品の最大寿命は不明確であるが、いずれにせよそれは使用開始から10年で交換することが推薦されています。**注意!** 器具は例外的な状況(激しい落下、揺さぶりよる落下、極端な温度、有害な化学薬品や鋭利な物体との接触)で使用された場合、一度の使用で耐久性が失われる場合があり得ます。機器の機能性や維持状態に不安がある場合は、すぐに安全性を確認できる者、または製造者に問い合わせてください。)。
6) 器具の廃止。次の場合は器具の使用を止めてください:耐久期間を過ぎた場合、旧式となった場合、より現代的なデバイスまたは規則上のアップデートにより古くなったものとは相容れない場合、検査の結果が不十分な場合、保存状態に疑問がある場合、器具が非常な状況での使用もしくは激しい落下を経験した場合(欠陥や劣化が目に見えなくても)、器具の耐久性が使用前よりも著しく低下している可能性があります。**注意!** 欠陥製品は、それ以上の使用を防ぐために器具を解体してください。
7) 廃棄処分。端末の使用可能年数サイクルの終わりに近づき、端末が作動しなくなって来たら、環境へ配慮した廃棄処理方法に基づいた処分をする必要性があります。その為にも、製品が廃棄される各国の行政的な法律基準に従って廃棄処分するようお願いします。
8) 不正加工と修理。器具の不正加工、変形、改造などを行うことは器具の安全使用を損なうため禁じられており、それらの行為がなされた場合は即、保証の権利効力を失うものとします。修理は製造元もしくは、製造元が認可した人員に限り認められています。
9) 注油。必要に応じて金属器具の箇所に注油してください。シリコン系のオイルスプレーに限ります。**注意!** 適切な量を超える注油は、埃や汚れを引き寄せる原因になります。余分なオイルは布などで拭き取ってください。**注意!** 注油によって器具と他の構成部品(例ロープ)の相互作用が損なわれていないか確認してください。
10) メンテナンスと掃除。熱源、研磨剤鋭利な物体、腐食性物質、溶剤を含む物質との接触を避けてください。清浄水で洗って下さい。しつこい汚れを除去する場合は、少量中性洗剤を布(傷のつく心配のない清潔なもの)に含ませてご使用ください。消毒の際は、製品の安全指示に従って、薄めた塩化アンモニウムをご使用ください。器具に湿り気のある場合、もしくは濡れている場合は熱源から離れた屋外で乾燥させください。
11) 保管と運搬。最適な保存のために、器具を風通しの良い常温の乾燥した場所に置いてください。刺激の強い化学物質、埃や土塩濃度が高い環境にさらさないでください。運搬の際は、圧迫、直射日光避け、鋭利な物体を避けてください。器具は自動車の車内や、日光の当たる締め切られた場所などに放置しないで下さい。
12) 保証。保証は購入日から3年間で、その対象は製造に関する欠陥または使用材料の欠陥です。次のような場合は保証対象外になります。通常の消耗、不適切なメンテナンスや保管、不正または不適切な使用、承認されていない不正加工または修理、説明書の読み落としなどです。製造者は次の場合、責任を負いません。器具の不適切な使用(直接的、間接的もしくは偶発的な理由によるもの)、適切な安全レベルを確保していない不適切な状況における器具の正しい使用です。使用者の安全を確保するため、当初の販売対象地域外で装置が販売される場合には、販売者は使用地域での使用言語で記載された使用説明書、メンテナンス指導書、修理の手引き、定期点検表を供給しなければなりません。

中文

此装置的使用说明由通用说明和特殊说明组成，请在使用前仔细阅读两份说明。注意!此页只记载了通用说明。登录网站 WWW.CLIMBINGTECHNOLOGY.COM ，你能找到额外信息，其他语言或更新后的说明书，UE认证声明。
1)培训和身体条件。与使用此设备有关的活动存在潜在危险，只能由经过培训且具备经验的人使用。在使用此设备之前，必须：已接受足够时长的培训和指导，以及若有需要，提供关于使用此设备的具体培训；已熟悉此设备；身心均处于最佳状态。警告!服用酒精或精神类药物（包括药物治疗）可能会改变人的感知、平衡感和注意力，不应使用此类设备。
2)使用前警示。使用前：请仔细阅读通用说明和每台设备强制附带的具体说明，并确保您已完全理解，保证所有设备均处于最佳操作状态，适用于预期用途，所有结构和组件均互相兼容，并符合当前所在地区的法律、规章和各类指示；检查系统组装是否正确，各组件运行正常而不会相互干扰。警告!请务必检查所使用的绳索是否与系统兼容；事实上，部分绳索会因为各种因素（护套结构、表面处理，绳索直径不足或是潮湿、冷冻等）而出现或多或少滑动的情况。警告!请勿使用设备进行超过其极限的活动，或将其用于设计用途之外的地方！每个人都需为他/她自身的选择和行为负责：任何无法承担此责任的人在任何情况下都禁止使用这些设备。制造商的责任仅限于与制造和所使用的材料有关的缺陷。警告!穿戴个人防护装备并不能因此使得将自己暴露于潜在致命风险中的行为合法化。警告!存在许多不正确或错误的使用规程，但只允许按照正确的规程操作：所有其他可能的规程都被禁止使用。
3)设备仅供个人使用。每个设备是严格按照供个人使用来设计的。至于是否可供第二个用户使用，可在使用前检查设备，并在有需要时在使用后进行检查，将相关的数据和信息记录在适当的表格上。警告!切勿使用其历史记录未知或不完整的设备，或者是文档不正确的设备。（使用说明，任何检查表格等）。
4)标记。设备上的标志可出现于不同位置，这取决于设备的尺寸大小。警告!请勿移除标签或标记，并检查所有标志是否在使用后也仍然清晰可读。
5)使用寿命。设备的实际寿命无法精确预计，因为其有很多影响因素(使用环境，环境因素，储存条件，使用频率等)。但是很难预计最大使用寿命，它由使用前保存时间和使用时间组成。
对于编织和塑料制品，最大寿命为12年，从产品生产之日起，使用寿命可根据使用频率来估计：偶尔使用可用10年；经常使用可用5年；高强度的使用或用于专业及商业目的可用1年（如绳索课程或租用）。对于金属制品的最大寿命无具体限定，但我们依然建议10年后更换。
警告!设备的使用寿命甚至可因为某种使用不当而受限，即其中涉及到异常事件（硬件掉落或摆动，极端温度、接触了有害化学物质或锋利边缘等）。如对设备的功能和良好的保护状态存有疑问，请勿使用并立即联系您在安全问题方面的顾问或制造商的联系人。
6)淘汰。立即停止使用该设备：如果已经超过了最大使用寿命期限；如果设备是老款的，无法与其他现在的设备配合使用或不符合最新的标准；如果检查的结果不能令人满意：+如果您无法确定该设备处于良好状态中；如果已经发生异常事故或是高空坠落：即使没有出现明显的破损或削减的情况，其初始强度和耐用度也会受到严重退化。警告!摧毁废弃的产品以避免进一步的使用。
7）报废。当到达装备的寿命，也就是说已到达工作寿命上限，必须进行报废处理。要考虑报废产品对于环境的影响。建议根据所在国家的法律进行相应的报废处理。
8）改动和维修。任何改动或改造会立即使质保无效，并且也是被禁止的，因为它会影响到设备自身的安全性能。在可行的情况下维修，必须是由专门的制造商或由已获得制造商授权的工作人员来进行。
9）润滑。若有需要，只能对金属设备的可移动零件进行润滑，并只使用基于硅树脂的油喷方式。警告！过量的油会导致黏着污垢和灰尘。使用布来擦除多余的油。警告！需检查润滑油没有影响设备和系统其它组件（如绳索）之间的交互作用。
10)维护和清洁。避免接触热源、研磨性和尖锐的物品，腐蚀性物质或溶剂。使用清水冲洗，若有必要，可添加少量中性肥皂以去除顽固污渍；使用干净和非研磨性的布料。可根据产品所提供的安全须知使用稀释的铵盐进行消毒。若设备潮湿，使其远离直接的热源，在露天环境下进行干燥。
11)储存及运输。要获得最佳存储效果，请将设备完全干燥，置于室温下并通风良好的地方。请勿使设备接触化学腐蚀性物质、持续性灰尘或污垢，以及放置于有高浓度盐的环境中。在运输过程中，应避免按压、避免阳光直接照射以及和锐利物品进行接触。请勿将设备遗留在车内或是其他会受到太阳光照射的封闭环境中。
12)质保。质保的有效期为自购买之日起的3年，包括任何制造方面的缺陷或是使用材料的问题。以下各项不属于保证书的担保范围：正常磨损、不适当的维护和储存，不正确或不适当的使用方式，私自进行改动或维修，不遵守使用说明。制造商对所有在不适当的环境下（不能确保其具备适当的安全级别）与使用设备（包括正确使用设备）有关的直接、间接或意外后果所产生的设备损坏不承担任何责任。为了使用者的安全，出口至其他国家的零售商必须提供所在国语言的使用说明，维护，修理，周期检查。

GENERAL INSTRUCTIONS

EE Üldised kasutusjuhendid.
LV Vispārējā lietošanas pamācība.
LT Bendrosios naudojimo taisyklės.
KZ Жалпы пайдалану нұсқаулары.
UA Загальна інструкція із застосування.
BG Общи инструкции за употреба.

ISTGE-001CT_rev.4 07-18

climbing technology

by Aludesign S.p.A. via Torchio 22
I 24034 Cisano B.sco BG ITALY
Central tel: +39 035 78 35 95
Central fax: +39 035 78 23 39
www.climbingtechnology.com

EESTI

Käesoleva seadme kasutusjuhend koosneb üldisest ja spetsiifilisest osast – mõlemaid tuleb enne kasutamist hoolikalt lugeda. **Tähelepanu!** Käesoleval lehel on ainult üldjuhised. Veebisaidil www.climbingtechnology.com leiate lisateabe; kasutusjuhendid muudes keeltes ja/või nende uuendatud versioonid; vastavusdeklaratsioonid UE.

1) ETTEVALMISTUS JA FÜÜSILINE VORM.
Käesoleva seadme kasutamisega seotud tegevused on potentsiaalselt ohtlikud ning seadet tohivad kasutada ainult vastava ettevalmistuse ja kogemustega inimesed. Enne kasutamist on ülimalt oluline: läbida vastav koolitus/väljaõpe või vajadusel spetsiaalne seadmete kasutamist puudutav koolitus, olla seadmega täielikult kursis ning olla täiuslikus vaimses ja füüsilises vormis. **Tähelepanu!** Vältida tuleb kindlasti alkoholi ja psühhotroopseid aineid, sealhulgas taju, tähelepanu ja tasakaalu mõjutavaid ravimeid.

2) ETTEVAATUSABINÕUD ENNE KASUTAMIST. Enne kasutamist: lugege ja tehke endale selgeks nii üldised kui ka spetsiifilised juhendid, mis peavad olema kaasas iga seadmega; veenduge, kas seade on tervikuna täiesti töökorras, sobib kasutusotstarbeks ning kõik selle elemendid sobivad üksteisega ning on kooskõlas eeskirjade, standardite ja suunistega; kontrollige, kas süsteem on õigesti paigaldatud ning selle eri osad töötavad üksteist segamata. **Tähelepanu!** Kontrollige alati võimalikult kasutatavate kõite ühilduvust: mõned neist võivad libiseda paremini või halvemini – see on tingitud mitmest tegurist (ümbrise koostis, võimalikud pinnatöötlused, ebapiisav läbimõõt, märjad või jäätunud kõied). **Tähelepanu!** Ärge kasutage seadet väljaspool selle piiranguid ega eesmärkidel, milleks see ei ole mõeldud! Igaüks vastutab ise oma valikute ja tegevuste eest: inimene, kes ei ole võimeline seda vastutust võtma, ei tohi neid seadmeid mingil juhul kasutada. Tootja vastutus piirdub vabriku- ja materjalidefektidega. **Tähelepanu!** Isikukaitsevahendite kasutamine ei õigusta potentsiaalselt eluohtlike riskide võtmist. **Tähelepanu!** Ebaõige või väära kasutamise võimalusi on palju ning lubatud on ainult õigetena näidatud kasutusviisid: kõiki teisi võimalikke kasutamisviise tuleb pidada keelatuks.

3) SEADMED ISIKLIKUKS KASUTAMISEKS. Kõik need seadmed on mõeldud ainult isiklikuks kasutamiseks. Kui neid kasutab keegi teine, tuleb enne ja pärast taolist kasutamist seadet kontrollida ning vajaduse korral märkida selle andmed asjakohasele vormile. **Tähelepanu!** Ärge kasutage kunagi seadet, mille täielikku elukäiku te ei tea või millel puudub nõuetekohane dokumentatsioon (kasutusjuhendid, võimalik kontrollvorm jms.).

4) MÄRGISTUS. Juhised võivad asuda seadmel eri kohtades, sõltuvalt selle suurusest. **Tähelepanu!** Ärge eemaldage silte ega märgiseid ning veenduge, et need kõik on loetavad ka pärast kasutamist.

5) KASUTUSIGA. Seadme tegelikku kasutusiga on raske täpselt ette ennustada, sest seda mõjutavad mitmed tegurid (kasutamiskeskkond, kliimategurid, ladustamistingimused, kasutamise sagedus ja intensiivsus jms.). Sellegipoolest on võimalik hinnata selle maksimaalset eluiga, mis koosneb optimaalsest esialgsest ladustusperioodist ning kasutusperioodist. Tekstiilist või plastist toodete maksimaalne eluiga on 12 aastat alates märgitud tootmiskuupäevast ning kasutusiga võib hinnata toote kasutussageduse põhjal: 10 aastat harva kasutamise korral; 5 aastat tiheda kasutamise korral; 1 aasta intensiivse või professionaalsel/kaubanduslikul eesmärgil kasutamise korral (näit. kursused, rent vms). Metallist toodete maksimaalne eluiga on teoreetiliselt piiramatu, kuid soovitatav on need siiski välja vahetada pärast 10-aastast kasutamist. **Tähelepanu!** Seadme kasutusiga võib olla piiratud ka ainult ühe kasutamisega, kui sellega on seotud mõni erandlik juhtum (suur kukkumine või kukkudes pendeldama jäämine, äärmuslikud temperatuurid, kokkupuutumine kahjulikke kemikaalide või teravate äärtega jms.). Kui teil on seadme töö või hea seisukorra osas kahtlusi, hoiduge selle kasutamisest ning pöörduge kohe ohutusega tegeleva müügiesindaja või tootja poole.

6) KÕRVALDAMINE. Lõpetage kohe seadme kasutamine: kui selle maksimaalne eluiga on läbi; kui see on vananenud, kokkusobimatu moodsate seadmetega või seadusemuudatuste tõttu iganenud; kui kontrollimise tulemus ei ole rahuldav; kui te ei ole kindel, et see on heas seisukorras; ja kui sellega on toimunud midagi erandlikku või suur kukkumine: isegi kui visuaalselt kontrollides tundub, et sellel ei ole midagi viga, võib seadme algne vastupidavus olla tõsiselt vähenenud. **Tähelepanu!** Hävitage kasutusest kõrvaldatud seadmed, et nende edasine kasutamine oleks välistatud.

7) KÕRVALDAMINE. Seadme eluea ehk tööea lõppedes tuleb hoolitseda selle kõrvaldamise eest, võttes arvesse võimalikku keskkonnamõju. Soovitame seetõttu kõrvaldada tooted vastavalt selle kõrvaldamisriigis kehtivatele seadustele.

8) OMAVOLILISED MUUDATUSED JA PARANDAMINE. Kõik lubamatud muudatused tühistavad koheselt garantii ning need on keelatud, kuna see võib ohtu seada seadme turvalisuse. Parandamist, kui see on võimalik, peab teostama üksnes tootja või tootja poolt otseselt selleks volitatud isik.

9) MÄÄRIMINE. Metallseadmete korral tohib vajadusel määrida liikuvaid osi ainult silikoonipõhise õlipihustiga. **Tähelepanu!** Liigne õlikogus soodustab tolmu või mustuse kogunemist. Eemaldage võimalik liigne õli niiske lapiga. **Tähelepanu!** Veenduge, et määrimine ei ohusta seadme ja süsteemi teiste komponentide (nt kõite) õiget koostoimimist.

10) HOOLDUS JA PUHASTAMINE. Vältige kokkupuudet kuumuse, abrasiivsete ja teravat materjalide ning söövitavate või lahustavate ainetega. Peske seadet puhta veega ja lisage püsivama mustuse eemaldamiseks vajadusel veidi neutraalset seepi – kasutage abiks puhast mitteabrasiivset lappi. Kasutage desinfitseerimiseks tootega kaasas olevatele ohutusnõuetele vastavalt lahjendatud ammooniumsoolasid. Kui seadmed on niisked või märjad, laske neil kuivada värskes õhus eemal otsestest soojusallikatest.

11) SÄILITAMINE JA TRANSPORT. Optimaalseks ladustamiseks tuleb hoida seadmeid täiesti kuivalt, toatemperatuuril ning hea ventilatsiooniga ruumis. Ärge hoidke seadet nii, et see puutub kokku keemiliselt agressiivsete ainete, tolmu, püsiva mustuse või suure soolasisaldusega keskkonnaga. Vältige transpordi ajal survet, otsest päikesevalgust ning kokkupuudet teravate tööriistadega. Ärge jätke seadet autosse ega kinnisesse kohta otsese päikesevalguse kätte.

12) GARANTII. 3 aastat alates ostukuupäevast, kõigi vabriku- või materjalidefektide osas. Garantii alla ei kuulu: normaalne kulumine, ebapiisav hooldus ja ladustamine, ebaõige või väär kasutamine, lubamatud muudatused või parandamine, kasutusjuhendite eiramine. Tootja ei kanna mingit vastutust tagajärgede eest, olgu need otsesed, kaudsed või juhuslikud, sealhulgas seadmete väärkasutamisest tulenev mistahes kahju, k.a. õige kasutamine olukordades, kus ei saa tagada piisavate ohutusstandardite jälgimist. Kasutaja ohutuse tagamiseks on hädavajalik, et kui seadmeid müüakse väljapoole esialgset sihtriiki edasi, siis esitab edasimüüja tegevus-, hooldus-, remondi- ja korrapärase jälgimise juhised selle riigi keeles, kus neid kasutatakse.

LATVIEŠU

Dotās iekārtas lietošanas pamācība sastāv no divām daļām - vispārējās un specifiskās. Pirms lietošanas uzmanīgi izlasiet abas lietošanas pamācības daļas. **Uzmanību!** Šī lietošanas pamācības daļa satur tikai vispārējus norādījumus. Tīmekļa vietnē www.climbingtechnology.com jūs varat atrast: papildu informāciju, informāciju citās valodās un/vai lietošanas instrukciju atjauninātās versijas, ES atbilstības deklarācijas.

1) APMĀCĪBA UN FIZISKĀ SAGATAVOTĪBA. Aktivitātes, kas ir saistītas ar šīs iekārtas lietošanu, ir potenciāli bīstamas. Tās izmantošana ir paredzēta vienīgi apmācītām un sagatavotām personām. Pirms lietošanas ir svarīgi: saņemt atbilstošus norādījumus un sagatavošanu un, ja nepieciešams, specifisku iekārtas lietošanas apmācību; iepazīt ierīci; būt labā garīgā un fiziskā formā. **Uzmanību!** Ir stingri jāizvairās no alkohola un psihotropo vielu lietošanas, ieskaitot ārstnieciskos preparātus, kas var ietekmēt uztveri, stabilitāti un uzmanības līmeni.

2) BRĪDINĀJUMI PIRMS LIETOŠANAS. Pirms lietošanas: izlasiet un saprotiet vispārējo un specifisko lietošanas pamācību, kurai ir obligāti jābūt pievienotai katrai iekārtai; pārliecinaties, ka aprīkojums visā kopumā atrodas labā darba stāvoklī un ka tas ir piemērots paredzētam pielietojumam, un ka visas detaļas ir savstarpēji saderīgas un atbilstošas noteikumiem, standartiem un norādījumiem, kas ir spēkā. **Uzmanību!** Vienmēr pārbaudiet izmantojamo virvju saderību: dažas no tām var būt vairāk vai mazāk slīdošas dažādu iemeslu dēļ (apvalka konstrukcijas, virsmas apstrādes, nepiemērota diametra, saslapinātas vai apledojušas virves dēļ). **Uzmanību!** Neizmantojiet iekārtu ārpus norādītiem ierobežojumiem vai neparedzētiem nolūkiem! Katrs ir atbildīgs par savām izvēlēm un darbībām. Jebkurš, kas nav spējīgs uzņemties šādu atbildību, nekādā gadījumā nedrīkst izmantot dotās iekārtas. Ražotāja atbildība ir ierobežota ar izgatavošanas defektiem un izmantotajiem materiāliem. **Uzmanību!** Apgādāšanās ar personālās drošības iekārtu neattaisno pakļaušanos potenciāli letāliem riskiem. **Uzmanību!** Ir vairāki nepareizi vai nepiemēroti iekārtas izmantošanas veidi. Tikai tie izmantošanas veidi, kas ir norādīti kā pareizie, ir atļauti: visi pārējie iespējamie izmantošanas veidi skaitās aizliegti.

3) IEKĀRTAS PERSONĪGAI IZMANTOŠANAI. Katra iekārta ir domāta tikai un vienīgi personīgai izmantošanai. Gadījumā, ja iekārtu izmanto cita persona, veiciet iekārtas pārbaudi pirms un pēc lietošanas, un, kur tas ir nepieciešams, atzīmējiet galējības uz tam speciāli paredzētas veidlapas. **Uzmanību!** Nekādā gadījumā neizmantojiet iekārtu, kurai nav pilnībā zināms iepriekšējais pielietojums vai kurai trūkst nepieciešamā dokumentācija (lietošanas pamācība, pārbaudes veidlapa utt.).

4) MARĶĒŠANA. Norādes var atrasties dažādās vietās uz iekārtas, atkarībā no tās izmēriem. **Uzmanību!** Nenonemiet etiketes vai marķējumus un pārliecinaties, ka tie ir salasāmi arī pēc iekārtas lietošanas.

5) KALPOŠANAS LAIKS. Ir grūti iepriekš precīzi noteikt iekārtas faktisko kalpošanas laiku, jo to ietekmē vairāki faktori (vide, kurā tā tiek izmantota, klimats, uzglabāšanas nosacījumi, izmantošanas biežums un intensitāte utt.), tomēr ir iespējams aprēķināt maksimālo kalpošanas laiku, kas sastāv no optimālās uzglabāšanas sākumposma un ekspluatācijas laika. Plastmasas vai tekstilizstrādājumiem maksimālais kalpošanas laiks sastāda 12 gadus no norādītā izgatavošanas datuma, savukārt ekspluatācijas ilgumu var aprēķināt balstoties uz izmantošanas biežumu: 10 gadi retas izmantošanas gadījumā; 5 gadi biežas izmantošanas gadījumā; 1 gads intensīvas vai profesionālas/komerciālas izmantošanas gadījumā (piemēram, kursi, noma u.c.). Metāla izstrādājumiem teorētiskais kalpošanas laiks ir bezgalīgs, bet ir iesakāms tos aizstāt pēc 10 gadu lietošanas. **Uzmanību!** Iekārtas kalpošanas laiks var arī būt vienas izmantošanas reizes ietvaros, ja tā tiek izmantota ārkārtas pasākumā (stipri kritieni vai kritieni svārstā, ekstremālās temperatūras, saskarsme ar kaitīgām ķīmiskām vielām vai asām malām utt.). Gadījumā, ja rodas šaubas par iekārtas darbību un tās labu uzglabāšanas stāvokli, atturieties no tās izmantošanas un nekavējoties sazinaties ar savu drošības pārstāvi vai ražotāju.

6) LIKVIDĒŠANA. Nekavējoties pārtrauciet iekārtas izmantošanu: ja maksimālais kalpošanas laiks tika pārsniegts; ja iekārta ir novecojusi, nesaderīga ar modernākām iekārtām vai standartu atjaunošanas dēļ skaitās vairs nederīga; ja pārbaudes rezultāts nav apmierinošs; ja ir šaubas par iekārtas stāvokli; ja iekārta tika pakļauta stipram kritienam vai lietota ārkārtas pasākumā: pat gadījumā, ja nav redzami bojājumi vai noārdīšanās, iekārtas sākotnējā izturība var izrādīties būtiski mazāka. **Uzmanību!** Izničināt nederīgus izstrādājumus lai izvairītos no turpmākas lietošanas.

7) UTILIZĀCIJA. Ierīces dzīves cikla beigās, jeb tās ekspluatācijas laika beigās, tā ir jāutilizē, ņemot vērā tās iespējamo ietekmi uz vidi. Ar šo mērķi ir ieteicams utilizēt izstrādājumus, pilnībā ievērojot tiesību aktus, kuri ir spēkā valstī, kurā paredzēts veikt utilizāciju.

8) MODIFIKĀCIJAS UN REMONTS. Garantija nekavējoties zaudē spēku jebkura veida iekārtas izmaiņu vai modifikācijas gadījumā, kas ir aizliegti, jo var apdraudēt iekārtas drošību. Remontam, kur tas ir veicams, ir jābūt tikai ražotāja vai ražotāja pilnvarotā personāla veiktam.

9) IEEĻĻOŠANA. Nepieciešamības gadījumā ieeļļojiet metāla iekārtās kustīgās detaļas, izmantojot tikai un vienīgi silikona eļļas aerosolu. **Uzmanību!** Pārmērīgas eļļas daudzums veicina putekļu un netīrumu pielipšanu. Noņemiet lieko eļļu ar lupatiņu. **Uzmanību!** Pārliecinaties, ka eļļošana neapdraud pareizu mijiedarbību starp iekārtu un citām sistēmas sastāvdaļām (piem. virvēm).

10) APKOPE UN TĪRĪŠANA. Izvairieties no saskares ar siltuma avotiem, abrazīviem un asiem materiāliem, kodīgām vielām vai šķīdinātājiem. Mazgājiet ar tīru ūdeni un, ja nepieciešams, pievienojiet tam nedaudz neitrālas ziepes, lai notīrītu noturīgus netīrumus; izmantojiet mīkstu lupatiņu. Lai dezinficētu iekārtu, izmantojiet amonija sāļus, atšķaidot tos, sekojot dotajiem drošības norādījumiem. Gadījumā, ja iekārtas ir mitras vai slapjas, ļaujiet tām izžūt svaigā gaisā tālu no tiešiem siltuma avotiem.

11) UZGLABĀŠANA UN PĀRVADĀJUMI. islabākai uzglabāšanai novietojiet sausas iekārtas labi vēdinātā telpā, kurā netiek pārsniegta normāla istabas temperatūra. Nepakļaujiet iekārtas ķīmiski agresīvo vielu iedarbībai, putekļiem vai noturīgiem netīrumiem vai videi ar augstu sāļu koncentrāciju. Izvairieties no iekārtas saspiešanas, tiešiem saules stariem un saskarsmes ar asiem priekšmetiem pārvadāšanas laikā. Izvairieties no iekārtu atstāšanas transporta līdzekļī vai slēgtās telpās zem tiešiem saules stariem.

12) GARANTĪJA. 3 gadu garantija no pirkšanas datuma jebkurai ražošanas vai izmantoto materiālu vainai. Izslēgti no garantijas ir sekojoši faktori: standarta nodilums, nepiemērota apkope un uzglabāšana, nepareizs vai nepiemērots pielietojums, modifikācijas vai remonts bez atļaujas, lietošanas pamācības noteikumu neievērošana. Ražotājs neuzņemas atbildību par sekām, tiešiem, netiešiem vai nejaušiem zaudējumiem, tostarp jebkādu kaitējumu, kas izriet no nepareizas iekārtas izmantošanas, tai skaitā pareizu izmantošanu gadījumos, kas nav piemēroti, lai nodrošinātu pienācīgus drošības standartus. Attiecībā uz lietotāju drošību ir svarīgi, lai mazumtirgotājs sniegtu ierīču lietošanas, uzturēšanas, remonta un periodiskās pārbaudes norādījumus tās valsts valodā, kurā tie tiks izmantoti, ikreizi, kad ierīces tiek pārdotas ārpus sākotnējās galamērķa valsts.

LIETUVIŲ

Šio prietaiso naudojimo taisyklės sudarytos iš bendrosios ir detaliai aprašytos dalies. Prieš naudojimą abi dalys turi būti atidžiai perskaitytos. **Dėmesio!** Šis dokumentas pateikia tik bendrąsias taisykles. Interneto svetainėje www.climbingtechnology.com galima rasti papildomos informacijos, taip pat informacijos kitomis kalbomis ir / arba atnaujintas naudojimo instrukcijų versijas bei ES suderinamumo deklaracijas.

1) PASIRENGIMAS IR FIZINĖ FORMA. Veikla, susijusi su šio prietaiso naudojimu, yra potencialiai pavojinga, jo naudojimas yra skirtas tik patyrusiems ir pasirengusiems asmenims. Prieš naudojimą yra privaloma: būti įgijus atitinkamą apmokymą ir pasirengimą arba, jeigu būtina, būti praėjus specifinį apmokymą kaip naudotis prietaisu; būti gerai susipažinus su prietaisu; būti idealios fizinės ir psichinės formos. **Dėmesio!** Alkoholiniu ir psichotropiniu, įskaitant medicininius, preparatų, galinčių įtakoti suvokimą, stabilumą ir dėmesį, naudojimas yra griežtai draudžiamas.

2) PERSPĖJIMAI PRIEŠ NAUDOJIMĄ. Prieš naudojimą: perskaityti ir suprasti bendrąsias ir detaliai aprašytas naudojimo taisykles, kurios privalo būti pridėtos prie kiekvieno prietaiso; įsitikinti, kad prietaisas yra idealios būklės, yra tinkamas numatytam naudojimui, visos dalys yra suderintos tarp savęs ir atitinka galiojančias taisykles, normas ir nuostatas; įsitikinti kad sistema yra teisingai surinkta ir kad įvairios sudedamosios dalys veikia nekliudydamos viena kitai. **Dėmesio!** Visuomet patikrinti naudojamų virvių suderinamumą: kai kurios iš jų gali būti labiau ar mažiau slankios dėl įvairių faktorių (dėklo konstrukcijos, galimo išorinio poveikio, netinkamo diametro, šlapios ar apledėjusios virvės). **Dėmesio!** Nenaudoti prietaiso ne pagal paskirtį ar kitokiems tikslams, nei numatyta! Kiekvienas yra atsakingas už savo sprendimus ir veiksmus: tas, kuris nėra pasiruošęs prisiimti tokios atsakomybės, jokiu būdu neturėtų naudotis šiais prietaisais. Gamintojas prisiima atsakomybę tik už gamybinius ir naudojamų medžiagų defektus. **Dėmesio!** Apsirūpinimas individualios apsaugos prietaisu nepateisina buvimo rizikingose, gyvybei pavojingose situacijose. **Dėmesio!** Netinkamų ir neteisingų naudojimo būdų yra daug, tad tik tie būdai, kurie yra nurodyti kaip teisingi yra leidžiami: visi kiti galimi naudojimo būdai turi būti laikomi draudžiamais.

3) ASMENINIO NAUDOJIMO PRIETAISAI. Kiekvienas prietaisas yra skirtas tiktai asmeniniam naudojimui. Tuo atveju jei prietaisu naudojasi kitas asmuo, patikrinti prietaisą prieš ir po naudojimo ir, jeigu reikia, užrašyti duomenis į tam skirtą blanką. **Dėmesio!** Niekada nenaudoti prietaiso, kurio pilna naudojimo istorija jums nežinoma arba nėra tinkamos dokumentacijos (naudojimosi instrukcijos, galimo kontrolės blanko ir t.t.).

4) ETIKĖTĖS. Nurodymai, esantys ant prietaiso, gali būti skirtingose vietose, priklausomai nuo prietaiso dydžio. **Dėmesio!** Nepašalinti etikečių ir patikrinti, kad jos visos būtų įskaitomos net ir po naudojimo.

5) GALIOJIMO LAIKAS. Sudėtinga tiksliai nustatyti realų prietaiso galiojimo laiką, nes jis yra įtakotas daugelio faktorių (panaudojimo vietos, klimato faktorių, laikymo sąlygų, naudojimo dažnumo ir intensyvumo ir t.t.), tačiau įmanoma apskaičiuoti maksimalų galiojimo laiką, kuris susideda iš optimalių laikymo sąlygų pradinių laikotarpių ir aktyvaus naudojimo laikotarpio. Tekstilės ir plastikos produktų maksimalus galiojimo laikas yra 12 metų nuo nurodytos pagaminimo datos, tuo tarpu naudojimo galiojimo laikas gali būti apskaičiuotas remiantis naudojimo dažnumu: 10 metų jei naudojama kartas nuo karto; 5 metai jei naudojama dažnai; 1 metai jei naudojama intensyviai arba profesionaliais/komercijos tikslaus (pvz. kursams, samdymui ir t.t.). Metalinių produktų maksimalus galiojimo laikas teoriškai neapibrėžtas, tačiau pageidautina juos pakeisti po 10 metų naudojimo. **Dėmesio!** Prietaiso galiojimo laikas gali būti apribotas ir po vieno panaudojimo, jeigu įvyksta išskirtinis įvykis (stiprūs kritimai arba kritimai švytuokle, ekstremalios temperatūros, kontaktas su žalingomis cheminėmis medžiagomis arba aštriais kraštais, ir t.t.). Kylant abejonių dėl prietaiso veikimo ar dėl prietaiso geros išsilaikymo būklės, nenaudoti jo ir nedelsiant susisiekti su už saugumą atsakingu atstovu arba su pačiu gamintoju.

6) PAŠALINIMAS. Nedelsiant nutraukti prietaiso naudojimą: jei galiojimo laikas yra pasibaigęs; jeigu prietaisas yra pasenęs, nesuderinamas su naujesniais prietaisas arba yra pasenęs normatyviniu atnaujinimu atžvilgiu; jei kontrolės rezultatai yra nepatenkinami; jeigu kyla abejonių dėl prietaiso būklės; jei prietaisas buvo naudojamas išskirtinėmis aplinkybėmis arba įvyko stiprus kritimas: net jei apžiūrint nesimato jokio defekto arba susidėvėjimo, pradinis prietaiso atsparumas gali būti stipriai sumažėjęs. **Dėmesio!** Sunaikinti išmesti skirtus produktus, siekiant išvengti tolimesnio jų panaudojimo.

7) IŠMETIMAS. Įrangos naudojimo pabaigoje, t.y. įrangos veikimui besibaigiant, yra svarbu pasirūpinti išmetimu, atsižvelgiant į potencialy veiksnį aplinkai. Šiam tikslui rekomenduojama, kad produktas būtų išmestas pagal šalies įstatymus, kurioje yra atsikratoma produkto.

8) PAKEITIMAI IR TAISYMAS. Bet kokie pakeitimai atima teisę į garantiją ir yra draudžiami, nes gali kelti pavojų prietaiso saugumui. Taisymas, kada yra įmanomas, turi būti atliekamas tiktai paties gamintojo arba, gamintojo įgalioto personalo.

9) TEPIMAS. Esant būtinybei, metalines dalis sutepti naudojant tik silikono pagrindo aliejinį purškiklį. **Dėmesio!** Per didelis aliejaus kiekis skatina nešvarumų ir dulkių kaupimąsi. Šluoste pašalinkite aliejaus perteklių. **Dėmesio!** Įsitikinkite, kad tepimas nepažeistų tinkamos sąveikos tarp prietaiso ir kitų sistemos dalių (pvz.: virvių).

10) PRIEŽIŪRA IR VALYMAS. Vengti kontakto su šilumos šaltiniais, su braižančiomis ir aštriomis medžiagomis, taip pat su tirpinančiomis ar skatinančiomis koroziją medžiagomis. Plauti su švariu vandeniu ir, esant būtinybei, pridėti nedidelį kiekį neutraliaus muilo, kad galima būtų nuvalyti sunkiau pašalinamus nešvarumus; naudotis švaria nebraižančia šluoste. Dezinfekcijai naudoti amonio druską, atskiestą pagal saugumo nurodymus, pateiktus kartu su produktu. Prietaisui sudrėkus ar sušlapus, palikti išdžiūti lauke, toli nuo tiesioginių šilumos šaltinių.

11) LAIKYMAS IR TRANSPORTAVIMAS. Norint užtikrinti optimalias laikymo sąlygas, laikyti prietaisus visiškai sausus kambario temperatūroje, gerai

vėdinamose patalpose. Saugoti prietaisus nuo chemiškai agresyvių medžiagų poveikio, nuo dulkių ir atsparių nešvarumų ir nelaikyti prietaisų vietose, kur yra didelė druskos koncentracija. Transportuojat, vengti suspaudimo, tiesioginių saulės spindulių ir saugoti, kad nesiliestų su aštriais daiktais. Stengtis nepalikti prietaisų automobilyje ar uždarose patalpose, kur prieina tiesioginė saulės šviesa.

12) GARANTIJA. 3 metai nuo įsigijimo datos, galioja nuo bet kokio gamybinio ar panaudotų medžiagų defekto. | garantiją neįeina: normalus susidėvėjimas, netinkama priežiūra ir laikymas, neteisingas ar netinkamas naudojimas, neleistini pakeitimai ar taisymai, nesivadovavimas naudojimo instrukcija. Gamintojas atsisako bet kokios atsakomybės dėl tiesioginių, netiesioginių ar atsitiktinių pasekmių, įskaitant bet kokią žalą, atsiradusią dėl netinkamo prietaiso naudojimo, čia taip pat įeina teisingas prietaiso naudojimas netinkamose situacijose, negalinčiose garantuoti atitinkamų saugumo standartų. Prietaisus parduodant už kilmės šalies ribų, naudotojo saugumui užtikrinti svarbu, kad prekiautojas pateiktų prietaisų naudojimo, techninio aptarnavimo, remonto ir periodinio tikrinimo instrukcijas tikslinės šalies, kurioje prietaisas bus naudojamas, kalba.

ҚАЗАҚША

Бұл құрылғыны пайдалану нұсқаулары жалпы және арнайы бөліктен тұрады, екеуі де қолданыс алдында мұқият оқылуы қажет. **Маңызды!** Бұл кесте тек жалпы нұсқаулардан тұрады. www.climbingtechnology.com веб-сайтында келесі мәліметтер бар: қосымша ақпарат, басқа тілдер және/немесе пайдалану нұсқаулықтарының жаңартылған нұсқалары, ЕО сәйкестік туралы мәлімдемелері.

1) ОҚЫТУ ЖӘНЕ ФИЗИКАЛЫҚ ФИНТЕС. Құрылғыны пайдалануға қатысты әрекеттер қауіпті әрі тек оқытылған және тәжірибелі тұлғалар арқылы пайдаланылуы қажет. Құрылғыны пайдаланбас бұрын келесілер маңызды: дұрыс оқыту мен нұсқау және қажет болған жерде құрылғыларды пайдалануға арналған арнайы оқытуды өту; құрылғымен таныс болу; идеалды психо-физикалық пішінде болу. **Ескерту!** Қабылдауды, балансты және концентрацияны өзгертуі мүмкін дәрідән тұратын психотроптық заттарды немесе алкогольді тұтынуды болдырмау қажет.

2) ПАЙДАЛАНУ АЛДЫНДАҒЫ ЕСКЕРТУЛЕР. Пайдаланбас бұрын: әрбір құрылғымен міндетті түрде болуы қажет жалпы және арнайы нұсқауларды мұқият оқып, оларды толығымен түсінгеніңізді тексеріңіз; барлық жабдықтың идеалды жұмыс күйлерінде екендігін, оның қолданысқа тиісті екендігін, барлық элементтер мен құрамдастардың бір-бірімен үйлесімді екендігін, ағымдағы ережелерге, заңнамаларға және директиваларға сәйкес екендігін тексеріңіз; жүйенің дұрыс жинақталғанын және құрамдастардың бір-біріне кедергі жасамай жұмыс істейтіндігін тексеріңіз. **Ескерту!** Пайдаланылатын арқандардың жүйемен үйлесімді екендігін тексеріңіз: негізінде, кейбір арқандар әр түрлі факторларға байланысты көп немесе аз жылжуы мүмкін (қабықша құрылымы, бет өңдеулері, дұрыс емес диаметр, ылғал немесе қатырылған арқандар). **Ескерту!** Шектеулерінен асатын немесе қолдану мақсаты басқа әрекеттер үшін құрылғының пайдаланбаңыз! Әрбір жеке тұлға өзінің тандаулары мен әрекеттеріне жауапты: бұл жауапкершілікті алуға мүмкіншілігі жоқ адамдар кез келген жағдайда бұл құрылғыларды пайдаланбауы қажет. Өндіруші жауапкершілігі өндіру мен пайдаланылған материалдарға байланысты ақаулықтарын шектеледі. **Ескерту!** Жеке қорғаныс құрылғыларымен жабдықтану өмірге қауіпті тәуекелдерден қорғайды деген сөз емес. **Ескерту!** Көптеген дұрыс емес немесе қате пайдалану процедуралары бар және тек дұрыс ретінде анықталған процедуралар рұқсат етіледі: барлық басқа ықтимал процедураларға тыйым салынуы қажет.

3) ЖЕКЕ ПАЙДАЛАНУҒА АРНАЛҒАН ҚҰРЫЛҒЫЛАР. Әрбір құрылғы тек жеке қолданыс үшін қарастырылады. Егер екінші пайдаланушымен пайдаланылуы керек болса, қолданыстан бұрын және кейін құрылғыны тексеріңіз және қажет болған жерде қатысты деректер мен ақпаратты тиісті пішінде жазыңыз. **Ескерту!** Толық тарихы белгісіз немесе дұрыс құжаттарға ие емес құрылғыны ешқашан пайдаланбаңыз (пайдалану нұсқаулары, кез келген тексеру пішіндері, т.б.).

4) БЕЛГІЛЕУ. Құрылғыдағы белгілер құрылғы өлшеміне байланысты әр түрлі орындарда көрсетілуі мүмкін. **Ескерту!** Белгішелерді немесе белгілерді алмаңыз және бұлардың пайдаланғанның кейін де дұрыс оқылатындығын тексеріңіз.

5) ҚЫЗМЕТ МЕРЗІМІ. Құрылғының нақты қызмет мерзімі алдын ала жобаланбайды, себебі көптеген факторлар (пайдалану ортасы, ауа-райы факторлары, сақтау жағдайлары, жиілік пен пайдалану қарқыны, т.б.) етеді, бірақ оңтайлы сақтаудың бастапқы кезеңімен және операциялық қызметінің кезеңімен жасалатын максималды қызмет мерзімін бағалауға болады. Тоқыма немесе пластиктер үшін максималды қызмет мерзімі көрсетілген өндірілген күннен бастап 12 жыл болып табылады, ал операциялық қызмет мерзімін пайдалану жиілігіне сәйкес бағалауға болады: сирек пайдаланылса 10 жыл; жиі пайдаланылса 5 жыл; интенсивті түрде немесе кәсіби не коммерциялық мақсатта пайдаланылса (мыс. курстар, жалдау, т.б.) 1 жыл. Металл өнімдердің максималды қызмет мерзімі теориялық түрде белгісіз, бірақ 10 жыл пайдаланғаннан кейін оларды ауыстыру әлі де кеңес етіледі. **Ескерту!** Құрылғының қызмет мерзімі ерекше оқиғада қамтылған жерде бір қолданысқа дейін шектелуі мүмкін (катты немесе шайқалып құлаулар, экстремалды температуралар, зиян химиялық агенттермен немесе үшкір ұштарымен байланыс, т.б.). Құрылғының жұмысы мен жақсы сақтау күйіне байланысты күдік болған жағдайда оны пайдаланбаңыз және қауіпсіздік мәселелеріне қатысты тұлғаға немесе өндіруше дереу хабарласыңыз.

6) ЖОЮ. Құрылғыны пайдалануды дереу тоқтатыңыз: егер максималды қызмет мерзімінен асса, ескірген болса, кейінгі құрылғылармен үйлесімсіз болса немесе стандарттар жаңартуларына байланысты ескірсе; егер тексерулер нәтижесі қанағаттандырмаса; егер құрылғының жақсы күйінде екендігіне сенімді болмасаңыз; ерекше оқиғаға немесе ауыр құлауға душар болса: тіпті, егер ақау немесе нашарлау байқалмаса, оның бастапқы беріктігі мен тұрақтылығы ауыр зақымдалуы мүмкін. **Ескерту!** Қосымша қолданысты болдырмау үшін ысырылған өнімдерді жойыңыз.

7) ҚОҚЫСҚА ТАСТАУ. Жабдықтың қызмет көрсету мерзімі аяқталған кезде, яғни, жұмысқа қабілеттілігі нашарлаған кезде, оның қоршаған ортаға тигізуі ықтимал әсерін ескере отырып, мемлекеттің қолданыстағы заңдарына сәйкес түрде утилизациялау қажет болады. Сол себептен, өнімдерді утилизациялау орындалатын мемлекеттің қолданыстағы заңдарына сәйкес түрде утилизациялауға ұсыныс беріледі.

8) БҰЗЫЛЫС ЖӘНЕ ЖӨНДЕУ ЖҰМЫСТАРЫ. Кез келген өзгеріс немесе бұзылыс дереу кепілдікті бұзады әрі құрылғының қауіпсіздігіне қауіп төндіретіндіктен тыйым салынады. Жөндеу жұмыстары ықтимал жерде өндіруші өкілеттік берген қызметкерлер немесе өндіруші арқылы ғана орындалуы қажет.

9) МАЙЛАУ. Егер қажет болса, металл құрылғылардың ұялы бөліктерін тек силикон негізді май спрейі арқылы майланыз. **Ескерту!** Майдың шамадан тыс мөлшері лай мен шаңның ұсталуына әкеледі. Мата арқылы артық майды жойыңыз. **Ескерту!** Майлау жұмысы құрылғы мен жүйенің басқа құрамдастарының арасында байланыс тудырмайтындығын тексеріңіз (мысалы, арқандар).

10) ТЕХНИКАЛЫҚ ҚЫЗМЕТ КӨРСЕТУ ЖӘНЕ ТАЗАЛАУ. Жылу көздерімен, абразивті және үшкір заттармен, коррозиялы заттармен немесе еріткіштермен байланысын болдырмаңыз. Егер қажет болса, таза сумен жуыңыз, берік лайды жою үшін нейтрал сабынның кішкентай мөлшерін қосыңыз; таза және абразивті емес матаны пайдаланыңыз. Зарарсыздандыру үшін еніммен берілген қауіпсіздік нұсқауларына сәйкес сұйылтылған аммоний тұздарын пайдаланыңыз. Егер құрылғылар ылғалды немесе сулы болса, оларды тікелей жылу көздерінен алыс таза ауадан кебуі үшін қалдырыңыз.

11) САҚТАУ ЖӘНЕ ТАСЫМАЛДАУ. Оңтайлы сақтау үшін құрылғыларды бөлме температурасында толығымен құрғақ жақсы желдетілетін аймақтарға қойыңыз. Құрылғыларды химиялық түрде агрессивті заттарға, шаңға, лайға немесе тұздың жоғары концентрациясы бар орталарға жақындатпаңыз. Тасымалдау барысында сығуларды, тікелей күн сәулесінің әсерін және үшкір нысандармен байланысты болдырмаңыз. Құрылғыларды көлікте немесе күн әсер ететін жабық орталарда қалдырмаңыз.

12) КЕПІЛДІК. Кепілдік сатып алу күнінен бастап 3 жылға жарамды және кез келген өндіру ақаулығын немесе пайдаланылған материалдар ақаулығын қамтиды. Келесілер кепілдіктен шығарылады: қалыпты тозу, дұрыс емес техникалық қызмет көрсету және сақтау, дұрыс пайдаланбау, өкілеттіксіз бұзылыс немесе жөндеу жұмыстары, пайдалану нұсқауларының сақталмауы. Өндіруші құрылғыларды дұрыс пайдаланбаудан, дұрыс қауіпсіздік деңгейлерін қамтамасыз етпейтін үйлесімсіз жағдайларда құрылғыны дұрыс пайдаланудан болатын тікелей, жанама немесе кездейсоқ салдарға қатысты барлық міндеттемелерді қабылдамайды. Құрылғылар мақсатты елден тыс жерде сатылған жағдайда, пайдаланушының қауіпсіздігін қамтамасыз ету мақсатында бөлшектеп сатушы міндетті түрде құрылғы қолданылатын елдің тілінде пайдалану, қызмет көрсету, жөндеу нұсқаулықтарын және жүйелі тексерістерді қамтамасыз етуі қажет.

УКРАЇНСЬКА

Інструкція із застосування цього пристрою складається із загальної та спеціальної частин, і обидві належить уважно прочитати, перш ніж користуватися пристроєм. **Увага!** Ця листівка містить лише загальну інструкцію. На сайті www.climbingtechnology.com можна знайти: додаткову інформацію, інструкції з експлуатування на інших мовах і (або) їх оновлені версії, декларації відповідності вимогам ЄС.

1) ПІДГОТОВАНІСТЬ І ФІЗИЧНА ФОРМА. Види діяльності, пов'язані із застосуванням цього пристрою, потенційно небезпечні, тому він призначений виключно для досвічених та підготовлених користувачів. Перед використанням обов'язково: отримати інструктаж і належну підготовку, або, якщо необхідно, спеціальну підготовку з користування такими пристроями, добре ознайомитися з пристроєм і мати відмінний психічний та фізичний стан здоров'я. **Увага!** Категорично забороняється вживати спиртне або психотропні речовини, у тому числі ліки, що здатні змінювати сприймання, стабільність та увагу.

2) ЗАСТЕРЕЖЕННЯ ПЕРЕД ВИКОРИСТАННЯМ. Перед використанням: прочитати та зрозуміти, про що йдеться у загальній та спеціальній інструкціях, що повинні обов'язково супроводжувати кожний пристрій; перевсвідчитися, що приладдя із комплекту цілком справне та придатне до передбаченого використування, і що всі складові частини суміснім між собою та відповідають діючим правилам, стандартам і директивам; перевірити, чи правильно було складено систему та чи не зазважають деталі одна одній під час роботи. **Увага!** Завжди перевіряти сумісність використовуваних мотузок: насправі, кожна з них може бути більш-менш непридатною з різних причин (конструкція оболонки, поверхнева обробка, недостатній діаметр, мокрі або заледенілі мотузки). **Увага!** Не використовувати пристрій не за призначенням і завжди зважати на обмеження щодо його застосування! Кожен відповідає за власний вибір і дії: хто ж не взмозі взяти на себе таку відповідальність в жодному випадку не повинен користуватися цими пристроями. Відповідальність виробника обмежується виробничими дефектами та якістю використаних матеріалів. **Увага!** Застосування індивідуального захисного спорядження не виправдовує наражання на ризики, потенційно смертельні. **Увага!** Неналежні або хибні способи використання є численними, а прийняти є лише зазначені як правильні: усі інші способи використання слід вважати забороненими.

3) ПРИСТРОЇ ОСОБИСТОГО ПРИЗНАЧЕННЯ. Кожний пристрій слід вважати призначеним лише для особистого використання. У разі застосування іншим користувачем здійснити перевірку пристрою до і після використання, і, якщо потрібно, вписати основні характеристики до відповідного формуляра. **Увага!** Ніколи не користуватися пристроєм, попередня історія якого не відома, або позбавленого належної документації (настанови із застосування, журналу перевірок тощо).

4) МАРКУВАННЯ. Вказівки можуть розміщуватися в різних місцях пристрою в залежності від його розмірів. **Увага!** Не видаляти етикеток або маркірувань, та перевіряти, чи всі вони добре читаємі, у тому числі після використання.

5) ТЕРМІН СЛУГУВАННЯ. Важко з точністю вказати реальний термін слугування пристрою через безліч факторів впливу (середовище використання, кліматичні чинники, умови зберігання, частість та інтенсивність користування тощо), однак можна орієнтовно визначити максимальний термін слугування, що складається із початкового періоду зберігання за оптимальних умов та періоду експлуатації. Для текстильних або пластмасових виробів максимальний строк слугування становить 12 років із зазначеної дати виробництва, тоді як строк експлуатації можно оцінити за частістю використовування: 10 років рідкісного використання; 5 років частого використання; 1 рік інтенсивного використання або професійного чи комерційного застосування (наприклад, курси, прокат тощо). Для металевих виробів максимальний термін слугування є теоретично безмежним, все ж бажано замінювати їх після 10 років експлуатації. **Увага!** Термін слугування пристрою може бути обмежений також лише разовим використанням, наприклад, за надзвичайних обставин (стрімке падіння або падіння з великими копиваннями, екстремальні температури, контакт із шкідливими хімікатами або гострими крайками тощо). У разі наявності сумнівів щодо належного функціонування та доброго стану пристрою припинити використання та негайно звернутися до відповідної контактної особи з питань безпеки або до виробника.

6) УТИЛІЗАЦІЯ. Негайно припинити експлуатацію пристрою: якщо перевищено максимальний термін слугування; якщо пристрій морально застарів, став несумісним з більш сучасними пристроями або не відповідає новим нормам; у випадку нездовільних результатів перевірок; якщо є невпевненість у гарному стані пристрою; після надзвичайної події або стрімкого падіння: навіть якщо зовнішній огляд не виявив жодного дефекту або погіршення стану, первісна міцність може значно зменшитися. **Увага!** Вироби, строк слугування котрих вийшов, знищувати, щоб запобігти їх подальшому використанню.

7) УТИЛІЗАЦІЯ. В кінці життевого циклу пристрою, тобто після закінчення його фізичного терміну служби, необхідно провести його утилізацію з урахуванням потенційного впливу на навколишнє середовище. Утилізувати вироби при цьому рекомендується з повним дотриманням положень законодавства, чинного в країні, де ті будуть утилізуватися.

8) ПЕРЕРОБКИ ТА РЕМОНТИ. Запровадження будьяких змін до пристрою або його переробка негайно позбавляє права на гарантію і забороняється, тому що може загрожувати безпечності пристрою. Ремонти, якщо можливі, повинні виконуватися виключно виробником або персоналом, належним чином вповноваженим для цього виробником.

9) ЗМАЩЕННЯ. У металевих пристроях у разі необхідності змащувати наявні рухомі частини виключно розпорошувальним мастилом на силіконовій основі. **Увага!** Надмірна кількість мастила сприяє налипленню пороху або бруду. Надлишкове мастило слід видалити ганчіркою. **Увага!** Пересвідчитися, що змащення не порушило правильну взаємодію пристрою з іншими складовими системи (наприклад, мотузками).

10) ДОГЛЯД ТА ЧИЩЕННЯ. Уникати контакту із джерелами тепла, абразивними та різальними матеріалами, корозійними речовинами та розчинниками. Мити чистою водою, додавши, у разі потреби, мінімальну кількість нейтрального мила, щоб видалити більш стійкий бруд, після чого витерти досуха чистою неабразивною ганчіркою. Для дезінфікування використовувати амонійні солі, розводячи відповідно до паспорту безпеки, докладеного до засобу. Вологі або мокрі пристрої висушувати просто неба подалі від джерел прямого теплового опромінення.

11) ЗБЕРІГАННЯ ТА ТРАНСПОРТУВАННЯ. Краще за все зберігати повністю сухі пристрої за кімнатної температури в добре провітрюваних приміщеннях. Захищати пристрої від дії хімічно агресивних речовин, пилу або бруду, і не запихати в приміщеннях із високою концентрацією солей. Під час транспортування уникати стискання, прямих променів сонячного світла та контакту з різальним інструментом. Не залишати пристрої в автомобілях або закритих приміщеннях під сонцем.

12) ГАРАНТІЯ. З роки з дати придбання від будьякого виробничого дефекту або неякісних використаних матеріалах. Гарантія не поширюється на: нормальний знос, неналежний догляд і невідповідні умови зберігання, неправильну або неналежну експлуатацію, несанкціоновані переробки або ремонти, недотримання вказівок настанови із застосування. Виробник відмовляється від будьякої відповідальності за прямі, побічні або випадкові наслідки, у тому числі за будьяку шкоду, що походить від неправильного використання пристроїв, включаючи правільне використання в ситуаціях, в яких неможливо забезпечити достатні стандарти безпеки. У разі продажу пристроїв за межами первісної країни призначення конче потрібно, щоб роздрібний продавець надавав інструкції з експлуатування, технічного обслуговування, ремонту та періодичного контролю на мові країни, в якій ці вироби будуть використовуватися.

БЪЛГАРСКИ

Инструкциите за употреба на това устройство са съставени от една обща част и една специфична, и двете трябва да се прочетат внимателно преди употреба. **Внимание!** Този лист съдържа само общите инструкции. В сайта www.climbingtechnology.com можете да намерите допълнителна информация, други езици и/или осъвременени варианти на инструкциите за употреба, декларации за съответствие ЕС.

1) ОБУЧЕНИЕ И ФИЗИЧЕСКА ФОРМА. Дейностите, свързани с използването на това устройство са потенциално опасни и то трябва да се използва единствено от обучени и инструктирани лица. Преди употреба, е важно: да сте получили подходящо образование и обучение или, при необходимост, специално обучение за използване на устройства; да сте се запознали с устройството, да сте в перфектна психическа и физическа форма. **Внимание!** Употребата на алкохол или психотропни вещества, включително и лекарства, които могат да променят възприятията, чувствителността и вниманието, трябва непременно да се избягват.

2) ПРЕДУПРЕЖДЕНИЯ ПРЕДИ УПОТРЕБА. Преди употреба: четене и разбиране на общите и специфичните инструкции, които трябва задължително да придружават всяко устройство; уверете се, че оборудването като цяло е в перфектно работно състояние, подходящо е за предвиденото приложение и всички елементи са взаимно съвместими и в съответствие с правилата, разпоредбите и директивите в сила; проверете, дали системата е правилно слобена и дали различните компоненти работят без да оказват въздействие един на друг. **Внимание!** Винаги проверявайте съвместимостта на всички евентуално използвани въжета: някои от тях може в действителност да бъдат повече или помалко плъзгащи се, което се дължи на различни фактори (изграждане на обвивката, евентуални повърхностни обработки, неподходящ диаметър, мокри или заледени въжета). **Внимание!** Не използвайте устройството извън неговите ограничения или за цели, различни от предвидените! Всеки носи отговорност за своите решения и действия: всеки, който не е в състояние да поеме тази отговорност, не трябва в никакъв случай да използва тези устройства. Отговорността на производителя се ограничава до дефекти в изработката или дефектни използвани материали. **Внимание!** Набавянето на лични предпазни средства не оправдава излагането на рискове, потенциално смъртоносни. **Внимание!** Начините на употреба, неправилни или погрешни са много, но са позволени единствено изброените методи на правилна употреба: всички други възможни начини на употреба трябва да се считат за забранени.

3) УСТРОЙСТВА ЗА ЛИЧНА УПОТРЕБА. Всяко устройство трябва да се счита за строго лична употреба. В случай на употреба от друго лице, да се извърши контрол на устройството преди и след употреба и там, където е необходимо, да се отбележат крайните граници в съответната листовка. **Внимание!** Никога не използвайте едно устройство, на което не се познава пълния цикъл на живот или което не е придружено от надлежната документация (инструкции за употреба, евентуални контролни листовки и др.).

4) МАРКИРОВКА. Наличните обозначения върху устройството, могат да се появят на различни места, в зависимост от размера на съоръжението. **Внимание!** Не отстранявайте етикетие или маркировките и проверете, дали всички те са четливи дори и след употреба.

5) ПРОДЪЛЖИТЕЛНОСТ НА ЖИВОТ. Трудно е да се предопредели с точност действителната продължителност на живот на устройството, тъй като тя се влияе от множество фактори (среда на употреба, климатични фактори, условия на съхранение, честотата и интензивност на употреба и др.), но е възможно да се изчисли приблизително максималната продължителност на живот, която се състои от първоначален период на оптимално съхранение и от период на експлоатационен живот. За текстилни или пластмасови продукти, максималната продължителност на живот е 12 години от посочената дата на производство, докато продължителността на експлоатационен живот може да се изчисли приблизително въз основа на честотата на употреба: 10 години при рядка употреба; 5 години при честа употреба; 1 година на интензивна употреба или при професионална / търговска употреба (напр. курсове, отдаване под наем и т.н.). За металните продукти продължителността на живота теоретично е неопределена, но все пак е желателно да се заменят след 10 години употреба. **Внимание!** Продължителността на живот на устройството може да се ограничи до еднократна употреба, когато се намери въвлечено в извънредна ситуация (силни падания или падания на махало, екстремни температури, контакт с вредни химикали или остри ръбове и др.). В случай на съмнение за функционирането и доброто състояние на съхранение на съоръжението, въздържайте се от употреба и се свържете незабавно с вашия референт за безопасността или със сама производител.

6) ОТСТРАНЯВАНЕ. Незабавно преустановете употребата на устройството: ако максималната продължителност на живот е била превишена; ако се окаже износено, несъвместимо с посъвременни съоръжения или негодно поради нормативни промени; ако резултатите от проверките не са задоволителни; ако не сте сигурни в доброто състояние на съоръжението; ако то е било въвлечено в извънредна ситуация или при силно падане: дори ако не се констатира дефект или деградация при визуална проверка, неговата първоначална устойчивост може да бъде сериозно намалена. **Внимание!** Унищожете негодното оборудване, за да се предотврати понатъшната му употреба.

7) ИЗВАЖДАНЕ ОТ УПОТРЕБА. В края на жизнения цикъл на устройството, т.е. при изчерпване на неговата оперативност, трябва да бъде изведено от употреба, вземайки под внимание потенциалното му въздействие върху околната среда. За тази цел се препоръчва продуктите да се изхвърлят съобразно действащото законодателство в страната, на чиято територия ще се извърши изваждането им от употреба.

8) УМИШЛЕНИ ПРОМЕНИ И РЕМОНТИ. Всяко изменение или умишлена промяна анулира незабавно гаранцията и се забранява, тъй като може да компрометира безопасността на самото устройство. Ремонтите, където е възможно, трябва да се извършват единствено от производителя или от персонал, изрично упълномощен от самия производител.

9) СМАЗВАНЕ. При металните съоръжения, в случай на необходимост, смажете всички движещи се части, като използвате единствено масло спрей на силиконова основа. **Внимание!** Прекомерното количество масло подпомага наслагването на прах или замърсяване. Отстранете с влажна кърпа евентуалните излишъци от масло. **Внимание!** Уверете се, че смазването не компрометира правилното взаимодействие между устройството и другите компоненти на системата (напр. въжета).

10) ПОДДРЪЖКА И ПОЧИСТВАНЕ. Избягвайте контакт с източници на топлина, абразивни и режещи материали, корозивни вещества или разтворители. Измийте с чиста вода и, ако е необходимо, добавете минимално количество неутрален сапун за отстраняване на упорити замърсявания; помолете си с чиста мека кърпа. За дезинфекция, използвайте амониеви соли, разтворени в съответствие с изискванията за безопасност, предоставяни с продукта. При влажни или мокри устройства, оставете ги да изсъхнат далеч от преки източници на топлина.

11) СЪХРАНЕНИЕ И ТРАНСПОРТ. За оптимално съхранение, поставете напълно изсъхналите устройства при стайна температура, в добре проветрени помещения. Не излагайте съоръженията на въздействието на химически агресивни вещества, голямо количество прах и замърсители или среди с висока концентрация на сол. По време на транспортиране, да се избягва затискане, излагане на пряка слънчева светлина и контакт с режещи предмети. Избягвайте да оставяте съоръженията в автомобил или в затворени помещения, изложени на слънце.

12) ГАРАНЦИЯ. 3 години от датата на закупуване, срещу фабрични дефекти и дефектни използвани материали. Изключени от гаранцията са: нормално износване, неподходяща поддръжка и съхранение, неправилна употреба или злоупотреба, подправяне или непозволен ремонт, неспазване на инструкциите за употреба. Производителят отхвърля всякаква отговорност за преки, непреки или случайни последствия, включително всяка щета, в следствие на неправилна употреба на съоръженията, включително и правилната употреба в ситуации, които не са подходящи, за да бъдат гарантирани съответните стандарти за безопасност. В случай, че уредите се препродават извън първоначалната страна на предназначение, за безопасността на потребителя е необходимо дистрибуторът да осигури инструкции за употреба, поддръжка, поправка и периодичен контрол, на езика на страната, за която са предназначени.

PLATES / BELAY STATIONS / ANCHOR BOLTS

EN Anchor plates / anchor bolts / belay stations
IT Piastrine di ancoraggio / tasselli / soste
FR Plaquettes d'ancrage / gujons / relais
DE Anschlagsvorrichtungen / Dübel / Standplätze
ES Placas de anclaje / tacos / punto de anclaje
PT Placas de ancoragem / pinos / paradas
SE Förankringsplattor / pluggar / standplatser
FI Ankkurilevyt / istukkaat / varmistuspaikatat
NO Forankringsplater /forankringsbolter / taubremser
GR Αγκυρια / βυσματα / σταματηματα
CN 挂片/锚点螺栓/保护站

MADE IN ITALY
EN 959:2007
EN 795:2012-A

i = G + S

IST13-4A103CT_rev.5 05-17

climbing technology
by Aludesign S.p.A. via Torchio 22
I 24034 Cisano B.sco BG ITALY
Central tel: +39 035 78 35 95
Central fax: +39 035 78 23 39
www.climbingtechnology.com

1 NOMENCLATURE

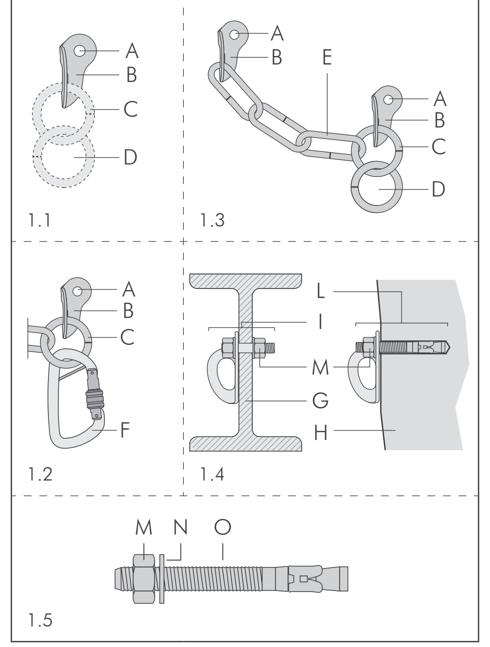

2 MARKING

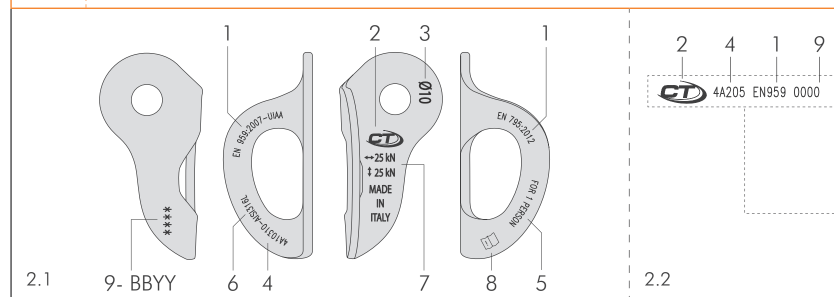

3 PLATES / BELAY STATION - MODELS CHART / TECHNICAL DATA

MODEL	Ref. No.	Ø (Fig. 1.1)	(weight)	XX (Fig. 1.1)	YY (Fig. 1.1)	ANCHOR BOLT	STANDARDS	MATERIAL
PLATE 8	4A10308	8 mm	46 g	10 kN	10 kN	4A104075	NO	STAINLESS STEEL AISI 316 L
PLATE 10	4A10310	10 mm	45 g	25 kN	25 kN	4A105090	EN 795:2012-A EN 959:2007 UIAA-123	
PLATE 12	4A10312	12 mm	42 g	25 kN	25 kN	4A106110		
PLATE RING 10	4A21510	10 mm	109 g	25 kN	25 kN	4A105090		
PLATE RING 12	4A21512	12 mm	107 g	25 kN	25 kN	4A106110		
PLATE RINGS 10	4A21310	10 mm	173 g	25 kN	25 kN	4A105090		
PLATE RINGS 12	4A21312	12 mm	171 g	25 kN	25 kN	4A106110		
PLATE KIT 10S	4K15010	10 mm	90 g	15 kN	25 kN	4A105060 INCLUDED	EN 795:2012-A EN 959:2007	
PLATE KIT 10	4K15110	10 mm	105 g	25 kN	25 kN	4A105090 INCLUDED	EN 795:2012-A EN 959:2007 UIAA-123	
PLATE KIT RING 10	4K15210	10 mm	169 g	25 kN	25 kN	4A105090 INCLUDED		
PLATE KIT RINGS 10	4K15310	10 mm	233 g	25 kN	25 kN	4A105090 INCLUDED		
PLATE KIT 12	4K15412	12 mm	142 g	25 kN	25 kN	4A106110 INCLUDED		
PLATE KIT RING 12	4K15512	12 mm	207 g	25 kN	25 kN	4A106110 INCLUDED		
PLATE KIT RINGS 12	4K15612	12 mm	271 g	25 kN	25 kN	4A106110 INCLUDED		
PLATES BELAY STATION R 10	4A218	10 mm	350 g	25 kN	25 kN	4A105090	EN 959:2007 UIAA-123	
PLATES BELAY STATION R 12	4A21812	12 mm	344 g	25 kN	25 kN	4A106110		
PLATES BELAY STATION 10	4A221	10 mm	450 g	25 kN	25 kN	4A105090		
PLATES BELAY STATION 12	4A22112	12 mm	444 g	25 kN	25 kN	4A106110		
PLATES BELAY STATION S 10	4A219	10 mm	340 g	25 kN	25 kN	4A105090		
PLATES BELAY STATION S 12	4A21912	12 mm	334 g	25 kN	25 kN	4A106110		
PLATE 12 HCR	4A10712	12 mm	45 g	25 kN	25 kN	4A108110	EN 959:2007 UIAA-123	STAINLESS STEEL AISI 904 L
PLATE KIT 12 HCR	4K15712	12 mm	148 g	25 kN	25 kN	4A108110 INCLUDED		

4 ANCHOR BOLTS - MODELS CHART / TECHNICAL DATA

Model		ANCHOR BOLT 8	ANCHOR BOLT 10S	ANCHOR BOLT 10	ANCHOR BOLT 12	ANCHOR BOLT 12 HCR
Ref. No.		4A104075	4A105060 NOT SOLD INDIVIDUALLY	4A105090	4A106110	4A108110
Size		Ø 8 X 75 mm	Ø 10 X 60 mm	Ø 10 X 90 mm	Ø 12 X 110 mm	Ø 12 X 110 mm
Material		STAINLESS STEEL AISI 316L				STAINLESS STEEL AISI 904L
Weight		30 g	45 g	60 g	100 g	103 g
Drilling hole "E" (Fig. 5.1)		Ø 8 mm	Ø 10 mm	Ø 10 mm	Ø 12 mm	Ø 12 mm
Drilling depht "L" (Fig. 5.1)		85 mm	70 mm	100 mm	120 mm	120 mm
Wrench		13	17	17	19	19
Torque		15 N m	25 N m	25 N m	50 N m	50 N m
Rock	Soft limestone	NO	NO	NO	OK	OK
	Limestone	OK	OK	OK	OK	OK
	Granite	OK	OK	OK	OK	OK

5 INSTALLATION

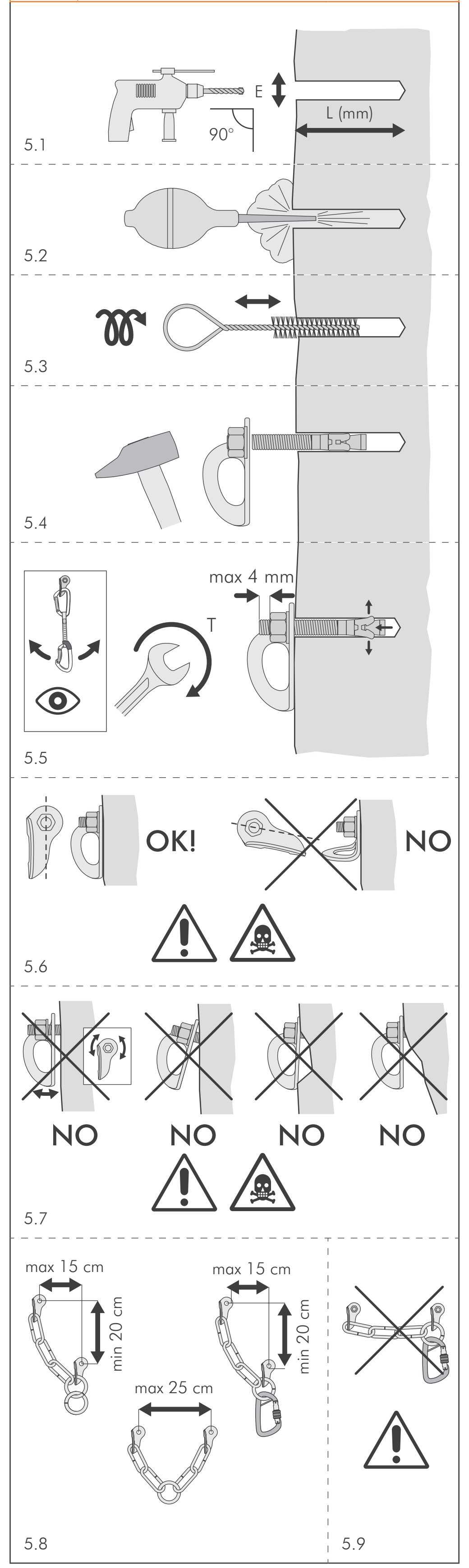

6 WARNINGS

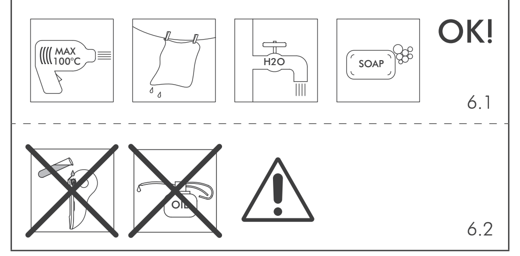

7 INSTRUCTIONS FOR USE

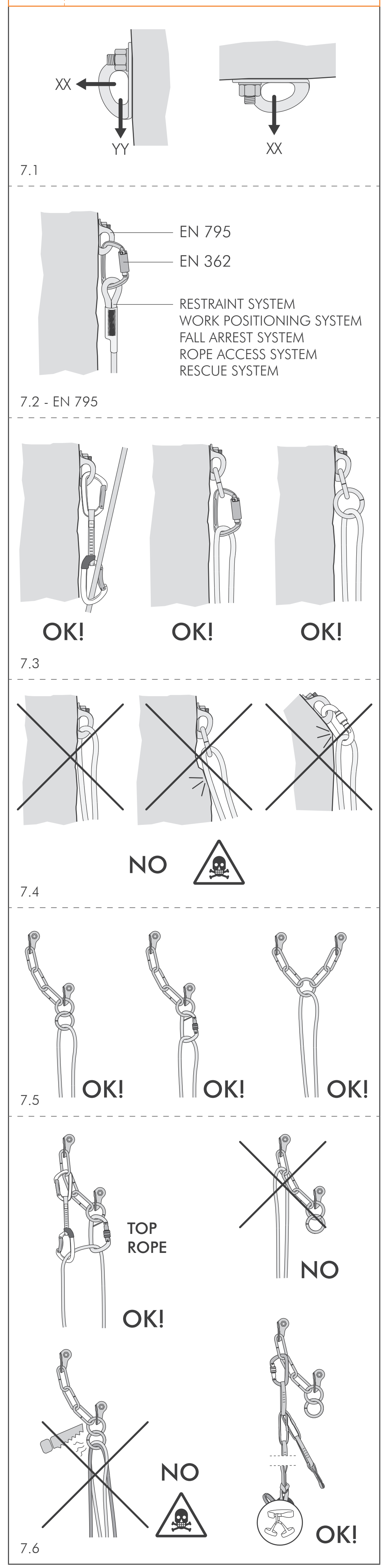

A DEVICE IDENTIFICATION SHEET

(A) Trademark.	CT
(B) Manufacturer.	Aludesign S.p.A. Via Torchio 22, 24034 Cisano B.sco (BG) ITALY. climbingtechnology.com
(C) Product (type, model, code)	
(D) User (company, name and address)	
(E) Serial number / batch	
(F) Year of manufacture	
(G) Purchase date.	
(H) Date of first use.	
(I) Expiry date.	
(L) Reference standards.	☐ EN 959:2007 ☐ EN 795:2012-A ☐ UIAA-123
(M) apave SUDEUROPE SAS NOTIFIED BODY "0082" 8, rue Jean-Jacques Vernazza Z.A.C. Saumaty-Séon CS60193 13322 MARSEILLE CEDEX 16 FRANCE	(M) Ostrava - Radvanice VVUU a.s. NOTIFIED BODY "1019" Pikartska 1337/7 716 07 Ostrave - Radvanice CZECH REPUBLIC

ENGLISH

The instruction manual for this device consists of general and specific instructions, both must be carefully read and understood before use. **Attention!** This leaflet shows the specific instruction only.

SPECIFIC INSTRUCTIONS PLATE / ANCHOR BOLTS / BELAY STATIONS.

1) FIELDS OF USE. EN 795:2012 type A: anchor device, reserved for use by a single person. EN 959:2007 and UIAA-123: anchor for rock climbing for protection against falls from above. **Attention!** An anchor is defined as such when formed from the combination of a bolt and a plate. To install an anchor that complies with the regulations indicated in the table (Fig. 3) and to get the guaranteed minimum loads (Fig. 3) you must respect the indicated bolt / plate combinations with which the required standard tests have been exceeded. **Attention!** An abseil point or an anchor is defined as such when it consists of two correctly installed anchors.

2) NOMENCLATURE OF PARTS (Fig. 1). A) Hole for fixing bolts/screws; B) Body of plate; C) Ring (only for 4A213 / 4A218 models); D) Anchor ring; E) Connecting chain; F) Anchor connector. Examples of anchor system (Fig. 1.4): G) Metal structure; H) Support made of rock or concrete. I) Removable fixing bolt (Screw, nut and washer); L) Irremovable fixing bolt (Screw, nut and washer). M) Fixing nut. N) Washer. O) Bolt.

3) MARKING. On the device the following information is engraved (Fig. 2): 1) Applicable legislation/standards. 2) Name of the manufacturer or of the responsible person for the introduction into the market. 3) Diameter of the hole. 4) Product model. 5) Indication that the product must only be used by one person at a time. 6) Construction material (Stainless steel AISI 316L / AISI 904L). 7) Minimum guaranteed load from the anchor (Fig. 3/7.1). 08) Logo advising the user to carefully read the instruction manual before use. 09) Batch number (BB) and year of production (YY).

4) CHECKS. Before each use check that: there are no signs of wear, cracking, corrosion or deformation; the fixing nut is securely tightened; the anchor hole has no sharp edges or cuts; the anchor devices is not dirty (eg. sand or mud).

4.1 - EN 795:2012 CHECKS. Before each use it is also necessary to: ensure that all of the equipment has the corrects standards reference and that it is in perfect working order; ensure that the maintenance records of each piece of equipment are correct and up to date; carefully consider the safest access routes, be suitably equipped and prepared with regards to emergency procedures for rescuing any of the operators in difficulty; check in case of use in a fall arrest system, the necessary free space under the operator in the working site so that, in the event of a fall, the operator will not hit against the ground or other obstacles on the fall trajectory. **Attention!** If the hanger has been loaded during the arresting of a fall it should not be used and must be replaced.

5) INSTALLATION / USE. When choosing how to mount the anchors, it is necesary to carefully evaluate the quality and condition of the support (see 5.1), compatibility with other components and the influence of external factors on (e.g. proximity to the sea) on lifetime (see 5.2), climatic conditions, the outside temperature (-40°C÷80°C) and possible electrical currents (which depend on the type of rock, cement, earthing) present in the support.

5.1 - Support. An anchor has verified and guaranteed load-bearing capabilities (Fig. 3-7.1). However these load-bearing capabilities cannot be guaranteed if the support into which the anchor is inserted is less strong or less homogeneous than the block of cement used during the tesing (Compressive strength 50 N/mm²). **Attention!** Soft rock (e.g. sandstone, comglomerate, etc), or areas of rocks which are not solid (presence of cracks, empty voids, etc.), can have bearing capacities not sufficient to grant the minimum breaking strengths. In such cases, to obtain the desired load-bearing capacity, it may be necesary to use a longer fixing bolt or choose a stronger place to install the anchor (this alternative is to be preferred whenever possible). In some cases, it may be appropriate to effect test installations with a range of different fixing types or lengths, and test the load-bearing capacity in-situ.

5.2 - Lifetime. Lifetime and breaking load can be drastically reduced due to corrosion. The corrosion can occur when the metal of the bolt is different from the metal of the plate (galvanic corrosion), for this reason, as per standard EN 959, all parts of the rock anchor must be made of the same material. Therefore, only screws, bolts, nuts and washers from the same class of stainless steel should be used. (AISI 316L or AISI 904L). **Attention!** The use in a marine environment (a crag by the sea, or in any other very corrosive environment) due to the corrosion, the duration of the anchor is greatly reduced: in which case the frequency of periodic inspections should be increased (every six months) both of the plate and of the fixing system. **Attention!** The corrosive effects of the sea can even be observed several km inland from the sea.

5.3 - HCR Series. The HCR models (High Corrosion Resistant) are made of AISI 904L stainless steel and offer greater resistance to corrosion. They are ideal for use in highly corrosive environments (e.g. crags close to the sea) where the anchor maybe subject to stress corrosion (Stress Corrosion Cracking). **Attention!** The 4A10712 plate must only be used with the 4A108110 bolt. **Attention!** For the life span, please follow the instructions provided in paragraph 2.

5.4 - Installation / Removal (Fig. 5). The installation of the hanger must be carried out by competent persons or organisations and appropriately checked. For installation in rock or concrete, proceed as follows: check the quality of the support around the anchor making sure that the rock is compact and consistent; drill a hole with an adequate diameter and depth (Fig. 5.1); thoroughly clean the hole with a jet of air (Fig. 5.2) and then with a brush (Fig. 5.3); insert the bolt with the plate all the way into the hole (Fig. 5.4); tighten the fixing nut with a torque wrench, tightening to the prescribed torque (Fig. 5.5). After each installation, make sure that the quickdraw moves freely in the plate (Fig. 5.5). Use a screw with a diameter that is appropriate to that of the hanger (for example, a diameter of 12 mm for the hanger with a 12 mm diameter). **Attention!** If the screw protrudes too far, this may impede the free movement of the quickdraws in the plate (max 4 mm - Fig. 5.5). The hanger can be removed by unscrewing the nut on the bolt fixed into the rock, removing the hanger and checking that it has no defects which would compromise its reuse. **Attention!** If the hanger is reused elsewhere, tighten the nuts with a torque wrench, tightening to the prescribed torque. **Attention!** The 4A10308 plate does not conform with the standards EN 959 and EN 795 type A. **Attention!** Verify that the devices (ropes, quickdraws, restraint systems etc.) that are connected to the anchor do not rub against abrasive or sharp edges).

5.5 - Installation of the belay stations. For the positioning of the belay stations (mod. 4A218, 4A219, 4A221), the distances between the two anchors as indicated (Fig. 5.8) must be respected and proceed with the installation as indicated in section 5.3. **Attention!** For an installation that complies with the standards referred to in the articles 4A218, 4A221 and 4A222 must be installed with the 4A105090 bolt, whereas the articles 4A21812, 4A22112 and 4A22212 must be installed with 4A106110 bolt.

5.6 - EN 959:2007 warnings. Any activity carried out at a height of more than two metres requires the use of Personal Protection Equipment (PPE) as a protection against the risk of a fall. Before accessing the work station, all the risk factors must be evaluated (environmental, concomitant, consequential). The anchor must only be used by one person. To connect the hanger to the anchor hole, use a connector complying with EN 362 with a locking system (Fig. 7.2). When the anchor is part of a fall arrest system: the user must be equipped with devices which limit the load developed during the fall to 6 kN or less; it is essential for safety that it is always correctly positioned and that work is carried out in such a way as to reduce to a minimum the risk of a fall and the length of a fall; A fall arrest harness EN 361 is the only body harness that is allowed to be used; the anchor of the system should preferably be located above the user's location and must meet the standards EN 795 (minimum strength 12 kN). **Important!** If the anchor is deformed or bent in any way, do not use it and substitute it immediately. **Attention!** The anchor equipment is only for use in anti-fall systems and is not for lifting weights.

Installation notes. Make sure that markings are accessible and legible; if necessary apply an additional marking next to the anchor. One copy of the installation documentation must be handed over to the user, and kept at the place of work. This contains information on the correct installation and maintenance of the anchor. This documentation is fundamental for the periodic checks of the anchors. The installation documentation must contain as a minimum the following information: A) Address and position of the anchor; B) Details of the firm that has carried out the installation; C) Name of the employee who carried out the installation; D) Product identification (producer, type, model…); E) Fixing system specification (constructor, production, maximum axial and shear loads,…); F) Schematic installation diagram (e.g. of a roof), and important information for users, e.g. where anchor points are located (e.g. important for a roof when it is covered with snow).This schematic plan must be displayed in the building/place of work so that it is visible for all. The installer must supply a signed declaration, in which it is stated that he anchor : A) was installed according to the manufacturer's instructions; B) was installed according to the safety plan; C) it was fixed to the specified support; D) it was fixed as specified (e.g. number of bolts, correct material, correct position,…); E) it was supplied with photographic documentation (in particular where fixing elements and supports are not visible after installation). **Attention!** It is recommended that, where more than one anchor point has been installed, that each anchor is identified with a number by which it is referred to on the identification and control sheet and on the schematic installation plan.

5.7 - EN 959:2007 WARNINGS. Approved uses are shown in the illustrations (Fig. 7.3÷7.6). To connect to the hole of the anchor a connector that is compliant with standard EN 12275 must be used.

6) PERIODIC CHECK. At least every 12 months (6 months for usage in the sea), a rigorous check of the device must be carried out by the manufacturer or expert staff express ly certified by the manufacturer. This frequency can vary depending on the frequency and intensity of usage. Performing periodic checks on a regular basis is essential to ensure the continued efficiency and durability of the device, on which the safety of the user depends. The results of the checks will be related on the appropriate sheet that is supplied with every device and that must accompany the device. **Warning!** If the sheet is missing, or illegible, do not use the device. **Device identification sheet (Fig. A):** A) Trademark; B) Manufacturer; C) Product (type, model, code); D) User (company, name and address); E) Serial number / batch; F) Year of manufacture; G) Purchase date; H) Date of first use; I) Expiry date; L) Reference standards; M) Laboratory that performed the conformity test. **Device periodic check sheet (Fig. B):** O) Date; P) Reason for check: periodic check or additional check; Q) Name and signature of the person responsible for checking; R) Notes (defects found, repairs performed or other relevant information); S) Check results: device fit for use, device unfit for use or device to be checked; T) Date of next check. **Attention!** It is advised to mark the anchor with the date of the last or next check (e.g. with indelible placard which does not modify the anchor's structure).

ITALIANO

Le istruzioni d'uso di questo dispositivo sono costituite da un'istruzione generale e da una specifica ed entrambe devono essere lette attentamente prima dell'utilizzo. **Attenzione!** Questo foglio costituisce solo l'istruzione specifica.

ISTRUZIONI SPECIFICHE PIASTRINE DI ANCORAGGIO / TASSELLI / SOSTE.

1) CAMPO DI APPLICAZIONE. EN 795:2012 tipo A: Dispositivo di ancoraggio tipo A, riservato all'utilizzo di una persona sola. EN 959:2007 e UIAA-123: ancoraggio da roccia per la protezione contro le cadute dall'alto. **Attenzione!** Un ancoraggio è definito tale quando costituito dall'unione di tassello e piastrina. Per installare un ancoraggio conforme alle normative indicate in tabella (Fig. 3) e per ottenere i carichi minimi garantiti (Fig. 3) si devono rispettare le combinazioni tassello/piastrina indicate, con le quali sono stati superati i test previsti dalle normative. **Attenzione!** Una sosta di calata o di ancoraggio è definita tale quando costituita da due ancoraggi correttamente installati.

2) NOMENCLATURA DELLE PARTI (Fig. 1). A) Foro per vite/tassello di fissaggio. B) Corpo piastrina. C) Anello (solo per modelli 4A213, 4A218 e 4A21812). D) Anello di ancoraggio. E) Catena di collegamento. F) Connettore di ancoraggio. Esempi di sistemi di ancoraggio (Fig. 1.4): G) Struttura metallica; H) Supporto in roccia o calcestruzzo. I) Sistema di fissaggio removibile (vite, dado e rondella); L) Sistema di fissaggio non removibile (tassello, dado e rondella). M) Dado di serraggio. N) Rondella. O) Tassello.

3) MARCATURA. Sul dispositivo sono riportate le seguenti indicazioni (Fig. 2): 1) Norme di riferimento. 2) Nome del costruttore o del responsabile dell'immissione sul mercato. 3) Diametro del foro. 4) Modello del prodotto. 5) Indicazione che il dispositivo è adatto all'utilizzo da parte di una sola persona alla volta. 6) Materiale di costruzione (acciaio inox AISI 316L / AISI 904L). 7) Carichi minimi garantiti dell'ancoraggio (Fig. 3/7.1). 8) Logo che avvisa l'utente di leggere attentamente le istruzioni prima dell'utilizzo. 9) Numero di lotto (BB) e anno di produzione (YY).

4) CONTROLLI. Prima di ogni utilizzo verificare che: non vi siano segni di usura, fessurazioni, corrosione o deformazione; il dado di fissaggio non risulti allentato; i bordi del foro di ancoraggio non presentino spigoli taglienti; non vi sia presenza di sporco (es. sabbia o fango).

4.1 - Controlli EN 795:2012. Prima di ogni utilizzo è necessario inoltre: assicurarsi che tutti i dispositivi utilizzati siano compatibili, riportino la corretta referenza normativa e siano in perfetto stato di funzionamento; assicurarsi che le schede di manutenzione di ogni dispositivo siano correttamente compilate e siano aggiornate; avere ponderato con attenzione la via di accesso più sicura, essersi equipaggiati adeguatamente ed avere previsto una procedura di soccorso per il recupero dell'operatore in difficoltà; verificare, in caso di utilizzo in un sistema di arresto caduta, lo spazio libero necessario sotto l'utilizzatore in corrispondenza del luogo di lavoro, in modo tale che, in caso di caduta, non ci sia collisione con il suolo o altri ostacoli presenti sulla traiettoria di caduta. **Attenzione!** Nel caso che il dispositivo di ancoraggio abbia contribuito ad arrestare un caduta interromperne l'utilizzo e sostituirlo.

5) INSTALLAZIONE / USO. Prima dell'installazione è necessario valutare attentamente la qualità e le condizioni del supporto (vedi 5.1), la compatibilità con altri componenti, l'influenza di fattori esterni (es. ambiente marino) sulla durata di vita (vedi 5.2), l'esposizione climatica, le temperature esterne (-40°C÷80°C) e le possibili correnti vaganti (che dipendono dal tipo di roccia, cemento, messa a terra etc.) presenti nel supporto.

5.1 - Supporto. Un ancoraggio ha dei carichi minimi di tenuta verificati e garantiti (Fig. 3-7.1). Questi carichi di tenuta non possono essere garantiti se il supporto in cui è inserito l'elemento di fissaggio non ha almeno le medesime caratteristiche prestazionali del blocco di cemento utilizzato nei test (resistenza alla compressione 50 N/mm²). **Attenzione!** Roccia tenera (es. arenaria, conglomerato, etc.) o aree di roccia poco solida (presenza di micro fessure, tasche vuote etc.) possono avere caratteristiche prestazionali non sufficienti a garantire i carichi minimi di tenuta. In questi casi, per ottenere la capacità di carico richiesta, può essere necessario utilizzare un tassello di fissaggio di lunghezza maggiore o scegliere un supporto/punto d'installazione differente (scelta da preferire quando possibile). In alcuni casi può essere opportuno effettuare delle prove in situ con tasselli di fissaggio di diverse lunghezze e/o tipologie e testare la capacità di carico.

5.2 - Durata di vita. La durata di vita e i carichi di tenuta possono subire una drastica riduzione per via della corrosione. La corrosione può verificarsi quando il metallo della vite/tassello di fissaggio è diverso da quello della piastrina (corrosione galvanica): per questo motivo, secondo la norma EN 959, tutte le parti del dispositivo di ancoraggio devono essere realizzate nello stesso materiale. Vanno quindi utilizzati solo viti, tasselli, dadi e rondelle di fissaggio dello stesso acciaio inox (AISI 316L o AISI 904L). **Attenzione!** L'utilizzo in ambiente marino (falesia sul mare, o in ogni altro ambiente molto corrosivo) è causa di corrosione e la durata di vita dell'ancoraggio si riduce notevolmente: in questo caso deve essere aumentata la frequenza dei controlli periodici (ogni sei mesi) sia della piastrina che del sistema di fissaggio. **Attenzione!** L'influenza di tale ambiente può sentirsi anche a distanza di alcuni chilometri dal mare.

5.3 - Serie HCR. I modelli HCR (High Corrosion Resistant) sono realizzati in acciaio inox AISI 904L e offrono una maggiore resistenza alla corrosione. Sono ideali per l'installazione in ambienti molto corrosivi (es. falesia sul mare) dove l'ancoraggio potrebbe essere sottoposto alla corrosione sotto sforzo (Stress Corrosion Cracking). **Attenzione!** La piastrina 4A10712 deve essere utilizzata solo con il tassello 4A108110. **Attenzione!** Per la durata di vita attenersi comunque alle indicazioni presenti al paragrafo 5.2.

5.4 - Installazione / disinstallazione (Fig. 5). L'installazione del dispositivo deve essere eseguita da persone competenti e deve essere verificata in modo appropriato. Per installazione nella roccia o su cemento procedere nel seguente modo: verificare la qualità del supporto intorno all'ancoraggio assicurandosi che la roccia sia compatta e omogenea; praticare un foro con diametro e profondità adeguati (Fig. 5.1); pulire accuratamente il foro con un getto d'aria (Fig. 5.2) e quindi con uno spazzolino (Fig. 5.3); inserire il tassello di fissaggio con la piastrina nel foro fino in fondo (Fig. 5.4); serrare il dado di fissaggio applicando la coppia di serraggio prescritta mediante chiave dinamometrica (Fig. 5.5). Dopo ogni installazione, verificare che il rinvio si muova liberamente nella placchetta (Fig. 5.5). Utilizzare un tassello di diametro appropriato a quello della placchetta (per esempio, tassello di diametro 12 mm per placchetta di diametro 12 mm). **Attenzione!** Se il tassello sporge troppo, questo può ostacolare il libero movimento del rinvio nella pacchetta (max 4 mm - Fig. 5.5). L'eventuale disinstallazione del dispositivo può essere effettuata sbloccando il sistema di fissaggio (svitare il dado di fissaggio), togliendo la piastrina e verificando che la stessa non presenti deformazioni che ne pregiudichino il suo riutilizzo. **Attenzione!** Nel caso si proceda ad un riposizionamento della piastrina, serrare eventuali dadi mediante chiave dinamometrica, applicando la coppia di serraggio prescritta. **Attenzione!** La piastrina 4A10308 non è conforme alle normative EN 959 e EN 795 tipo A. **Attenzione!** Verificare che i dispositivi (corde, rinvii, sistemi di trattenuta etc.) collegati all'ancoraggio non sfreghino contro materiali abrasivi o parti taglienti).

5.5 - Installazione soste. Per il posizionamento delle soste (mod. 4A218, 4A219, 4A221) rispettare le distanze tra i due ancoraggi come indicato (Fig. 5.8) e procedere all'installazione come indicato al punto 5.3. **Attenzione!** Per un'installazione conforme alle norme indicate gli articoli 4A218, 4A221 e 4A222 vanno installati con il tassello 4A105090 mentre gli articoli 4A21812, 4A22112 e 4A22212 vanno installati con il tassello 4A106110.

5.6 - AVVERTENZE EN 795:2012. Qualsiasi attività svolta oltre i due metri di altezza presuppone l'impiego di Dispositivi di Protezione Individuale (DPI) contro il rischio di cadute. Prima di accedere alla posizione di lavoro si devono considerare tutti i fattori di rischio (ambientali, concomitanti, consequenziali). L'ancoraggio è per l'uso da parte di una sola persona. Per il collegamento al foro di ancoraggio bisogna utilizzare un connettore conforme alla norma EN 362 con sistema di bloccaggio (Fig. 7.2). Quando l'ancoraggio è parte di un sistema di arresto caduta: l'utilizzatore deve essere equipaggiato con dispositivi che limitino la forza sviluppata durante la caduta al massimo a 6 kN; è essenziale, per la sicurezza dell'utilizzatore, che il dispositivo sia sempre correttamente posizionato e che il lavoro sia effettuato in modo da ridurre al minimo il rischio di caduta e l'altezza di caduta; un'imbracatura anticaduta EN 361 è l'unico dispositivo di presa del corpo che sia consentito utilizzare; l'ancoraggio del sistema deve essere preferibilmente situato al di sopra della posizione dell'utilizzatore e deve rispondere ai requisiti della norma EN 795 (resistenza minima 12 kN). **Attenzione!** Se il dispositivo di ancoraggio presenta una qualsiasi deformazione, non utilizzarlo e provvedere alla sua immediata sostituzione. **Attenzione!** Il dispositivo di ancoraggio è da usare solo nei sistemi di protezione contro le cadute, non in sistemi di sollevamento.

Note per l'installazione. Verificare che la marcatura sia accessibile e leggibile, se non lo è, apporre una marcatura addizionale vicino all'ancoraggio. Una copia della documentazione d'installazione deve essere consegnata all'utilizzatore, e tenuta presso il luogo di lavoro, essa fornisce informazioni sulla corretta installazione e manutenzione dell'ancoraggio. Questa documentazione è indispensabile alle verifiche periodiche del dispositivo. La documentazione di installazione deve contenere almeno le seguenti informazioni: A) Indirizzo e posizione dell'ancoraggio; B) Generalità della ditta che ha eseguito l'installazione; C) Nome della persona addetta che ha eseguito l'installazione; D) Identificazione del prodotto (costruttore, tipo, modello,…); E) Specifiche del sistema di fissaggio (costruttore, prodotto, forza di trazione e forza a taglio massime,…); F) Piano schematico d'installazione (es. di un tetto), e informazioni importanti per gli utenti, come ad esempio dove si trovano i punti di ancoraggio (es. informazioni rilevanti su un tetto in caso di neve). Questo piano schematico dovrebbe essere affisso nell'edificio/luogo di lavoro in modo che sia visibile o disponibili per tutti. L'installatore rilascia una dichiarazione firmata, nella quale precisa che il dispositivo di ancoraggio: A) È stato installato secondo le istruzioni del costruttore; B) È stato installato secondo quanto previsto dal piano di sicurezza; C) È stato fissato al supporto specificato; D) È stato fissato come specificato (es. numero di bulloni, materiale corretto, posizione corretta,…); E) È stato fornito con documentazione fotografica (soprattutto quando gli elementi di fissaggio e supporto non sono più visibili dopo l'installazione). **Attenzione!** È raccomandabile, laddove più di un punto di ancoraggio sia stato installato, identificare ogni singolo ancoraggio con un numero, da riportare sulla scheda di identificazione e controllo e sul piano schematico d'installazione.

5.7 - AVVERTENZE EN 959:2007. Le modalità di utilizzo sono illustrate in figura (Fig. 7.3÷7.6). Per il collegamento al foro di ancoraggio bisogna utilizzare un connettore conforme alla norma EN 12275.

6) CONTROLLO PERIODICO. Almeno ogni 12 mesi (6 mesi per impieghi in mare) è indispensabile un controllo approfondito del dispositivo da parte del costruttore o di personale competente espressamente abilitato dal costruttore stesso. Questa frequenza può essere variata in funzione della frequenza e dell'intensità di utilizzo. L'esecuzione dei controlli periodici regolari è indispensabile per garantire la continua efficienza e durabilità del dispositivo, da cui dipende la sicurezza dell'utilizzatore. I risultati dei controlli saranno riportati sull'apposita scheda che correda e deve accompagnare ogni dispositivo. **Attenzione!** In mancanza della scheda, o se illeggibile, astenersi dall'utilizzo. Scheda di identificazione del dispositivo (Fig. A): A) Marchio commerciale; B) Produttore; C) Prodotto (tipo, modello, codice); D) Utente (società, nome e indirizzo); E) Numero di serie / lotto; F) Anno di produzione; G) Data di acquisto; H) Data del primo utilizzo; I) Data di scadenza; L) Norme di riferimento; M) Laboratorio che ha effettuato il test di conformità. Scheda di controllo periodico del dispositivo (Fig. B): O) Data; P) Motivo del controllo: controllo periodico o controllo eccezionale; Q) Nome e firma del responsabile del controllo; R) Annotazioni (difetti rilevati, riparazioni effettuate o altre informazioni pertinenti); S) Esito del controllo: dispositivo idoneo all'uso, dispositivo non idoneo all'uso o dispositivo da verificare; T) Data del controllo successivo. **Attenzione!** Si raccomanda di marcare l'ancoraggio con la data dell'ultima o della prossima ispezione (es. con cartellino indelebile che non alteri la struttura dell'ancoraggio).

FRANÇAIS

Les instructions d'utilisation de ce dispositif comprennent une partie générale et une partie spécifique, lesquelles doivent toutes les deux être lues attentivement avant utilisation. **Attention !** La présente fiche ne contient que les instructions spécifiques.

INSTRUCTIONS SPÉCIFIQUES PLAQUETTE D'ANCRAGE / GOUJON / RELAIS.

1) DOMAINE D'APPLICATION. EN 795:2012-A : Dispositifs d'ancrage type A, réservé à l'utilisation de la part d'une seule personne. EN 959:2007 et UIAA-123 : ancrage pour rocher pour la protection contre les chutes de hauteur. **Attention !** On parle d'ancrage quand il y a la connexion d'un goujon et d'une plaquette. Pour installer un ancrage conforme aux normatives indiquées dans le tableau (Fig. 3), et pour obtenir les charges minimales garanties (Fig. 3), il faut respecter les combinaisons goujon/plaquette indiquées, avec lesquelles on a réussi les tests prévus par la normative. **Attention !** On parle de relais de descente ou d'ancrage quand il y a deux ancrages installés correctement.

2) NOMENCLATURE DES COMPOSANTES (Fig. 1). A) Trou pour la vis ou la cheville auto-expansion. B) Corps plaquette. C) Anneau (uniquement pour les modèles 4A213,4A218 et 4A21812). D) Anneau d'ancrage. E) Chaîne de raccordement. F) Mousqueton d'amarrage. Exemples de système d'ancrage (Fig. 1.4): G) Structure métallique ; H) support en rocher ou en béton. I) Système de fixation amovible (vis, écrou et rondelle) ; I) Système de fixation non amovible (cheville, écrou et rondelle). M) Écrou de serrage. N) Rondelle. O) Goujon.

3) MARQUAGE. Le dispositif reporte les informations suivantes (Fig. 2) : 1) Norme de référence. 2) Nom du fabriquant ou du responsable de la mise sur le marché. 3) Diamètre du trou. 4) Modèle du produit. 5) Indication que le dispositif n'est à utiliser que par une seule personne à la fois. 6) Matériel de fabrication (acier inox AISI 316L / AISI 904L). 7) Charge minimale garantie par l'ancrage (Fig. 3/7.1). 8) Logo exhortant l'utilisateur à lire attentivement les instructions avant toute première utilisation. 9) Numéro de lot (BB) et année de fabrication (YY).

4) CONTRÔLE. Avant chaque utilisation vérifiez que : il n'y ait pas des signes d'usures, de corrosion, des fissures ou des déformations ; vérifiez que l'écrou de serrage ne puisse pas se relâcher ; que les bords du trou d'ancrage ne présentent pas des arêtes tranchantes ; vérifiez qu'il n'y ait pas de saleté (par exemple de la sable ou de la boue).

4.1 - Contrôles EN 795:2012. Avant chaque utilisation il est également nécessaire de : s'assurer que tous les dispositifs utilisés sont compatibles entre eux, qu'ils présentent la correcte référence normative et qu'ils sont en parfait état de fonctionnement ; s'assurer que toutes fiches d'entretien de chaque dispositif sont correctement remplies et ont été mises à jour ; s'assurer d'avoir choisi attentivement la voie d'accès la plus sûre, de s'être équipé adéquatement et d'avoir prévu une procédure de secours en cas l'opérateur se trouvait en difficulté ; en cas d'utilisation dans un système d'arrêt de chute, vérifiez que sur le lieu de travail il y a l'espace libre nécessaire au-dessous de l'utilisateur de sorte qu'en cas de chute il n'y ait pas de collision avec le sol ni avec d'autres obstacles éventuellement présents sur la trajectoire de chute. **Attention !** Si le dispositif d'ancrage a contribué à l'arrêt d'une chute, interrompre toute utilisation et le substituer.

5) INSTALLATION / UTILISATION. Avant la mise en place vérifiez attentivement la qualité et les conditions du support (voyez 5.1), la compatibilité avec les autres éléments, l'influence de facteurs externes (par exemple le milieu marin) sur la durée de vie des composantes (voyez 5.2), l'exposition climatique, les températures extérieures (-40°C÷80 °C) et les possibles courants errants (qui dépendent du type de roche, du ciment, de la mise à la terre, etc.) présents dans le support.

5.1 - Support. Un ancrage a des charges minimales de tenue garanties et vérifiées (Fig. 3-7.1). Ces charges de tenue ne peuvent pas être garanties si le support dans lequel on insère l'élément d'ancrage n'a au moins les mêmes caractéristiques de performance du bloc de béton utilisé pour les tests (résistance à la compression de 50 N/mm²). **Attention !** La roche tendre (par exemple le grès, le conglomérat, etc.) ou des surfaces de roche peu solide (présence de micro fissures, de poches vides, etc.) peuvent avoir des caractéristiques de performance insuffisantes pour garantir les charges de tenue minimales. Dans ces cas, pour obtenir la capacité de charge requise, il peut être nécessaire d'utiliser une cheville de fixation d'une longueur supérieure ou bien, choisir un support/point d'ancrage différent (choix à préférer si possible). Dans certains cas il peut être opportun d'effectuer des essais in situ avec des chevilles de fixation de différentes longueur et/ou typologies pour tester la capacité de tenue.

5.2 - Durée de vie. La durée de vie et les charges de tenue peuvent subir une réduction drastique en conséquence de la corrosion du matériel. La corrosion peut apparaître quand le métal de la cheville de fixation est différent par rapport à celui de la plaquette (corrosion galvanique) : pour cette raison, selon la norme EN 959, toutes les parties du dispositif d'ancrage doivent être réalise avec le même matériel. Il est donc impératif d'utiliser uniquement des vis, des pitons à expansion, des écrous et des rondelles de fixation de la même classe d'acier inoxydable (AISI 316L ou AISI 904L). **Attention !** L'utilisation en milieu marin (falaise sur la mer, ou dans n'importe quel milieu corrosif) est cause de corrosion et la durée de vie de l'ancrage se réduit remarquablement : dans ce cas, il faut accroître la fréquence des contrôles périodiques (tous les six mois) soit de la plaquette, soit du système de fixation. **Attention !** L'influence d'un tel milieu peut se ressentir aussi à quelques kilomètres de la mer.

5.3 - Série HCR. Les modèles HCR (High Corrosion Resistant) sont conçus en acier inoxydable AISI 904L et offrent une plus grande résistance à la corrosion. Ils sont parfaits pour une installation en milieux hautement corrosifs (ex. falaise au-dessus de la mer) où l'ancrage pourrait être soumis à la corrosion sous contrainte (Stress Corrosion Cracking). **Attention !** La plaquette 4A10712 doit être utilisée uniquement avec le piton à expansion 4A108110. **Attention !** Pour la durée de vie, ne pas dépasser les indications présentes au paragraphe 5.2.

5.4 - Installation / désinstallation (Fig. 5). L'installation du dispositif doit être effectuée par des personnes compétentes et doit être correctement vérifiée. Pour l'installation dans la roche ou dans du béton procédez de la façon suivante : vérifier que le support autour de l'ancrage soit formé de rocher de qualité compacte et homogène ; pratiquer un trou de profondeur et de diamètre adéquat (Fig. 5.1) ; nettoyer soigneusement le trou avec un jet d'air (Fig. 5.2) et puis avec une petite brosse (Fig. 5.3) ; insérez dans le trou jusqu'au fond la cheville de fixation avec la plaquette (Fig. 5.4) ; serrez l'écrou en appliquant le couple de serrage prescrit à l'aide d'une clé dynamométrique (Fig. 5.5). Après chaque installation, vérifier que la dégaine soit libre de bouger dans la plaquette (Fig. 5.5). Utiliser une cheville de diamètre adéquat à la plaquette (par exemple, cheville de diamètre de 12 mm pour une plaquette de diamètre de 12 mm). **Attention !** Si la cheville a un débord trop important, on peut compromettre le libre mouvement de la dégaine dans la plaquette (max. 4 mm - Fig. 5.5). L'éventuelle désinstallation du dispositif peut être effectué en débloquant le système de serrage (dévisser l'écrou de serrage), en ôtant la plaquette et en vérifiant qu'elle ne présente aucune déformation qui puisse compromettre sa réutilisation. **Attention !** Dans le cas où on doit repositionner la plaquette, serrer les éventuels écrous à l'aide d'une clé dynamométrique, en appliquant le couple de serrage prescrit. **Attention !** La plaquette 4A10308 n'est pas conforme aux normatives EN 959 et EN 795 type A. **Attention !** Vérifier que les dispositifs (cordes, dégaines, systèmes de retenue, etc.) reliés à l'ancrage ne frottent pas contre des matériels abrasifs ou des parties coupantes.

5.5 - Installation relais. Pour le positionnement des relais (modèle 4A218, 4A219, 4A221) respecter les distances entre les deux ancrages, comme indiqué (Fig. 5.8) et procéder à l'installation comme indiqué au point 5.3. **Attention !** Pour une installation conforme aux normatives indiquées, on doit installer les articles 4A218, 4A221 et 4A222 avec le goujon 4A105090 au contraire, il faut installer les articles 4A21812, 4A22112 et 4A22212 avec le goujon 4A106110.

5.6 - AVERTISSEMENTS EN 795:2012. N'importe quelle activité exercée au-dessus des deux mètres de hauteur présuppose l'utilisation d'équipements de protection individuelle (ÉPI) contre le risque de chutes. Avant d'accéder au poste de travail il faut considérer tous les facteurs de risque (ambiant, concomitant, conséquent). L'ancrage est à usage personnel. Pour se relier au trou d'ancrage il faut utiliser un connecteur conforme à la norme EN 362 avec le système de verrouillage (Fig. 7.2). Lorsque l'ancrage fait partie d'un système d'arrêt de chute : l'utilisateur doit être équipé d'un dispositif qui limite la force développée lors d'une chute à une valeur maximale de 6 kN ; pour la sécurité de l'utilisateur il est essentiel que le dispositif soit

B DEVICE PERIODIC CHECK SHEET.

No.	(O) Date.	(P) Reason for check.	(Q) Name and signature of the person responsible for checking.	(R) Notes (defects found, repairs performed or other relevant information)	(S) Check results.	(T) Date of next check.
1		☐ Periodic check. ☐ Additional check.			☐ Device fit for use. ☐ Device unfit for use. ☐ Device to be checked.	
2		☐ Periodic check. ☐ Additional check.			☐ Device fit for use. ☐ Device unfit for use. ☐ Device to be checked.	
3		☐ Periodic check. ☐ Additional check.			☐ Device fit for use. ☐ Device unfit for use. ☐ Device to be checked.	
4		☐ Periodic check. ☐ Additional check.			☐ Device fit for use. ☐ Device unfit for use. ☐ Device to be checked.	
5		☐ Periodic check. ☐ Additional check.			☐ Device fit for use. ☐ Device unfit for use. ☐ Device to be checked.	
6		☐ Periodic check. ☐ Additional check.			☐ Device fit for use. ☐ Device unfit for use. ☐ Device to be checked.	
7		☐ Periodic check. ☐ Additional check.			☐ Device fit for use. ☐ Device unfit for use. ☐ Device to be checked.	
8		☐ Periodic check. ☐ Additional check.			☐ Device fit for use. ☐ Device unfit for use. ☐ Device to be checked.	
9		☐ Periodic check. ☐ Additional check.			☐ Device fit for use. ☐ Device unfit for use. ☐ Device to be checked.	
10		☐ Periodic check. ☐ Additional check.			☐ Device fit for use. ☐ Device unfit for use. ☐ Device to be checked.	

toujours positionné correctement et que le travail soit effectué de manière à réduire au minimum le risque de chute et la hauteur de chute ; il faut utiliser exclusivement des dispositifs de préhension du corps EN 361. Un harnais anti-chute EN 361 est le seul dispositif de prise du corps qu'on peut utiliser ; l'ancrage du système doit être situé de préférence au-dessus de la position de l'utilisateur et doit répondre aux prescriptions de la norme EN 795 (résistance minimale 12 kN). **Attention !** Si le dispositif d'ancrage présente n'importe quelle déformation, il ne faut pas l'utiliser et il faut immédiatement le remplacer. **Attention !** Le dispositif d'ancrage est à utiliser exclusivement dans les systèmes de protection contre les chutes et pas dans des systèmes de levage. Notes pour l'installation. Vérifiez que le marquage soit accessible et lisible, le cas échéant, il est recommandé d'apposer un marquage supplémentaire à proximité de l'ancrage. Une copie de la documentation d'installation doit être remise à l'utilisateur et gardée sur le lieu de travail, elle fournit toutes les informations à propos de la correcte installation et du correct entretien de l'ancrage. Cette documentation est indispensable pour les contrôles périodiques du dispositif. La documentation d'installation doit indiquer au moins les informations suivantes : A) L'orientation et la position de l'ancrage ; B) L'identité de l'entreprise ayant effectué l'installation ; C) Le nom de la personne préposée qui a effectué l'installation ; D) L'identification du produit (fabriquant, type, modèle , …) ; E) Les caractéristiques du système de fixation (fabriquant, produit, force de traction maximale et effort de cisaillement maximal, …) ; F) Le plan schématique de l'installation (par exemple d'un toit), ainsi que toutes les informations importantes pour les utilisateurs, comme où trouver les points d'ancrage (informations utiles sur un toit en cas de neige, par exemple). Ce plan schématique devrait être affiché dans le bâtiment/sur le lieu de travail de façon à être visible ou disponible pour tous. L'installateur délivre une déclaration signée, dans laquelle il précise que le dispositif d'ancrage : A) a été installé selon les instructions du fabriquant ; B) il a été installé conformément au plan de sécurité ; C) il a été fixé au support spécifié ; D) il a été fixé comme indiqué (par exemple utilisant le nombre de boulons correct, le matériel approprié, la bonne position, …) ; E) il a été fourni avec une documentation photographique (surtout lorsque les éléments de fixation et de support ne sont plus visibles après l'installation). **Attention !** Où plus d'un point d'ancrage a été installé, il est recommandé d'identifier chaque ancrage avec un numéro qui doit être signalé sur la fiche d'identification et de contrôle et sur le plan schématique d'installation.

5.7 - AVERTISSEMENTS EN 959:2007. Les modalités d'utilisations sont illustrées en figure (Fig. 7.3÷7.6). Pour la liaison au trou de l'ancrage il faut utiliser un connecteur conforme à la norme EN 12275.

6) CONTRÔLE PÉRIODIQUE. Il est indispensable de procéder à un contrôle approfondi du dispositif au moins une fois par an (tous les 6 mois en cas d'utilisation en mer), lequel doit être effectué par le fabricant ou par un personnel compétent expressément désigné par celui-ci. Cette fréquence peut varier en fonction de la fréquence et de l'intensité d'utilisation. L'exécution des contrôles périodiques réguliers est indispensable afin de garantir l'efficacité continue et la durabilité du matériel, dont dépend la sécurité de l'utilisateur. Les résultats des contrôles devront être reportés sur la fiche prévue à cet effet jointe et devant accompagner tout matériel. **Attention !** En l'absence de fiche, ou lorsque celle-ci est illisible, ne pas utiliser le matériel. **Fiche d'identification du dispositif (Fig. A) :** A) Marque commerciale ; B) Producteur ; C) Produit (type, modèle, code) ; D) Utilisateur (société, nom et adresse) ; E) Numéro de série / lot ; F) Année de production ; G) Date d'achat ; H) Date de la première utilisation ; I) Date d'expiration ; L) Normes de référence ; M) Laboratoire ayant effectué les tests de conformité. **Fiche de contrôle périodique du dispositif (Fig. B) :** O) Date ; P) Type de contrôle : contrôle périodique ou contrôle extraordinaire ; Q) Nom et signature du responsable du contrôle ; R) Annotations (défauts relevés, réparations effectuées ou autres informations pertinentes) ; S) Résultat du contrôle : dispositif apte à l'utilisation, dispositif non apte à l'utilisation ou dispositif à vérifier ; T) Date du prochain contrôle. **Attention !** On conseille de marquer l'ancrage avec la date de la dernière inspection effectuée et de la prochaine inspection à faire (par exemple avec une étiquette indélébile et qui n'endommage pas la structure de l'ancrage).

DEUTSCH

Die Gebrauchsanweisung zu diesem Produkt setzt sich aus einem allgemeinen und einem spezifischen Teil zusammen, wobei beide Teile vor der Verwendung des Produkts genau durchgelesen werden müssen. **Achtung!** Dieses Blatt enthält nur den allgemeinen Teil der Anleitung. **SPEZIFISCHE ANWEISUNGEN FÜR ANSCHLAGSVORRICHTUNGEN / DÜBEL / STANDPLÄTZE.**

1) EINSATZBEREICH. EN 795:2012-A: Anschlagsvorrichtung des Typs A, für den individuellen Gebrauch durch eine Einzelperson. EN 959:2007 und UIAA-123: Bohrhaken - Schutzausrüstung gegen Absturz von oben. **Achtung!** Eine Anschlagsvorrichtung wird als solche definiert, insofern sie sich aus dem Verbund von Dübel und Lasche. Um eine Anschlagsvorrichtung anzubringen, die den Vorschriften in der Tabelle (Abb. 3) konform ist und um die garantierte minimale Belastbarkeit zu erreichen (Abb. 3), müssen die angeführten Kombinationen von Dübel/Lasche respektiert werden, mit denen die rechtsmäßig vorgesehenen Tests bestanden wurden. **Achtung!** Ein Abseilstand oder Anschlagsstand gilt als solcher, insofern er aus zwei korrekt angebrachten Anschlagsvorrichtungen besteht.

2) BENENNUNG DER TEILE (Abb. 1). A) Öffnung für Schraube/Befestigungsdübel. B) Laschenkörper. C) Ring (nur für die Modelle 4A213, 4A218 und 4A21812). D) Anschlagsring. E) Verbindungskette. F) Anschlagskarabiner. Beispiele für Anschlagskarabiner (Abb. 1.4): G) metallische Struktur; H) Halterung im Fels oder Beton I) entfernbares Fixierungssystem (Schrauben, Mutter und Unterlagscheibe); I) Nicht entfernbares Fixierungssystem (Dübel, Mutter und Unterlagscheibe). L) Spannmutter. N) Unterlegscheibe. O) Dübel.

3) MARKIERUNG. Auf der Vorrichtung befinden sich folgende Indikationen (Abb. 2): 1) Bezugsnormen. 2) Namen des Herstellers oder des verantwortlichen Markteinführers. 3) Durchmesser der Öffnung 4) Produktmodell. 5) Indikation, dass die Vorrichtung von jeweils nur einer Person angewendet werden kann. 6) Herstellungsmaterial (rostfreier Edelstahl AISI 316L / AISI 904L). 7) Garantierte Minimallast der Anschlagsvorrichtung (Abb. 3/7.1). 8) Logo, das dazu auffordert, die Bedienungsanleitung aufmerksam durchzulesen. 9) Lot-Nummer (BB) und Herstellungsjahr (YY).

4) KONTROLLEN. Vor jedem Gebrauch prüfen: es dürfen keine Verschleißanzeichen, Risse, Korrosionen oder Verformungen vorhanden sein; die Spannmutter darf nicht locker sitzen; die Ränder der Befestigungsöse dürfen keine scharfen Kanten aufweisen; es darf kein Schmutz vorhanden sein (z. B. Sand oder Schlamm).

4.1 - Kontrollen EN 795:2012. Vor jedem Gebrauch zusätzlich: sicherstellen, dass alle verwendeten Vorrichtungen kompatibel sind, dass sie die korrekte Bezugsnorm aufweisen und perfekt funktionieren; sicherstellen, dass die Kontrollblätter korrekt ausgefüllt werden und aktualisiert sind; sorgsam den sichersten Zugangsweg wählen, angemessene Ausrüstung besitzen und eine Notfallprozedur zur Rückholung des Arbeiters in Schwierigkeiten ausgearbeitet haben; bei Gebrauch eines Auffangsystems zuvor den nötigen Leerraum unterhalb des Nutzers am Arbeitsplatz prüfen, um im Falle eines Sturzes eine Bodenkollision oder mit Hindernissen in der Falllinie vermeiden. **Achtung!** Sollte das Auffangsystem zum Abfangen eines Sturzes beigetragen haben, dieses nicht mehr weiterverwenden und ersetzen.

5) ANBRINGUNG / GEBRAUCH. Vor der Anbringung müssen notwendigerweise aufmerksam Qualität und Zustand der Halterung geprüft werden (siehe 5.1), sowie die Kompatibilität mit anderen Komponenten, der Einfluss äußerer Faktoren (z.B. in maritimer Umgebung) auf die Lebensdauer (siehe 5.2), die Klimaexposition, die Außentemperaturen (-40°C÷80°C) und mögliche Streuströme (hängen vom Felstypus, Zementart, Erdleitung, usw. ab), die die Halterung durchlaufen können.

5.1 - Halterung. Eine Anschlagsvorrichtung besitzt geprüfte und garantierte minimale Bruchlasten (Abb. 3-7.1). Diese Bruchlasten können nicht garantiert werden, wenn die Halterung, in die das Fixierungselement eingefügt wird, nicht mindestens dieselben Eigenschaften besitzt, wie der Zementblock, der für die Tests verwendet wurde (Druckwiderstand 50 N/mm^2). **Achtung!** Weiche Felsen (z.B. Sandstein, Konglomerat, usw.) oder wenig solide Felsbereiche (vorhandensein von Mikrorissen, Hohlräumen, usw.) können nicht ausreichende Leistungseigenschaften besitzen, um die minimale Bruchlast zu garantieren. In diesen Fällen, um die erforderliche Leistung zu erreichen, kann eine längere Schraube oder Dübel verwendet werden oder eine Halterung/anderer Anbringungspunkt gewählt werden (wo möglich, sollte diese Entscheidung getroffen werden). In einigen Fällen könnte es vorteilhaft sein, vor Ort verschiedene Dübel mit verschiedenen Längen und/oder Arten auf deren Belastbarkeit zu testen.

5.2 - Lebensdauer. Die Lebensdauer und die Bruchlast können sich durch Korrosion stark verringern. Es kommt zu Korrosion, wenn das Metall der Schraube/des Dübels andersartig als jenes der Lasche ist (galvanische Korrosion): aus diesem Grund, laut der Norm EN 959, müssen alle Teile der Anschlagsvorrichtung aus demselben Material hergestellt werden. Es dürfen also lediglich Schrauben, Dübel, Schraubenmuttern und Befestigungsscheiben derselben Edelstahlklasse (AISI 316L oder AISI 904L) verwendet werden. **Achtung!** Der Gebrauch in maritimer Umgebung (Klettergarten am Meer oder in jedem anderen korrisivem Ambiente) ist Grund für Korrosionen und die Lebensdauer der Anschlagsvorrichtung reduziert sich bemerkenswert: in diesem Fall muss die periodische Kontrollfrequenz (alle sechs Monate) sowohl der Lasche als auch des Fixierungssystems erhöht werden. **Achtung!** Der Einfluss einer solchen Umgebung kann sich auch bis auf einige Kilometer vom Meer erstrecken.

5.3 - Serie HCR. Die Modelle HCR (High Corrosion Resistant) werden aus rostfreiem Edelstahl AISI 904L hergestellt und bieten mehr Korrosionsschutz. Ihre Verwendung ist in stark korrosiver Umgebung (z.B. Klettergarten am Meer) ideal, dort, wo Anschlagpunkte einer Korrosion unter starker Belastung ausgesetzt sind (Stress Corrosion Cracking). **Achtung!** Das Plättchen 4A10712 muss mit dem Dübel 4A108110 verwendet werden. **Achtung!** Für die Lebensdauer muss an den Anweisungen des Absatzes 5.2 festgehalten werden.

5.4 - Anbringung / Entfernung (Abb. 5). Die Anbringung der Vorrichtung muss von kompetentem Personal durchgeführt werden und gebührend geprüft werden. Für Anbringungen am Felsen oder im Beton wie folgt vorgehen: die Qualität der Halterung rund um den Anschlagpunkt prüfen und sich versichern, dass der Felsen kompakt und homogen ist, ein Loch mit dem angemessenen Durchmesser und der passenden Tiefe bohren (Abb. 5.1); die Bohrung mit einem Luftstrahl gründlich reinigen (Abb. 5.2) und anschließend mit einer Bürste (Abb. 5.3); die Schraube/den Dübel mit der Lasche korrekt ins Loch einfügen (Abb. 5.4); die Spannmutter mit dem vorgegebenen Anzugsdrehmoment mittels eines Drehmomentschlüssels anziehen (Abb. 5.5). Nach jeder Installation prüfen, dass sich die Expressschlinge frei in der Lasche bewegen kann (Abb. 5.5). Einen Dübel mit passendem Durchmesser für das jeweilige Plättchen verwenden (z. B. Dübel mit Durchmesser 12 mm für ein Plättchen mit Bohrungsdurchmesser 12 mm). **Achtung!** Sollte der Dübel zu weit hervorragen, kann dies die Bewegungsfreiheit der Expressschlinge in der Lasche beeinträchtigen (max. 4 mm - Abb. 5.5). Eine eventuelle Entfernung der Vorrichtung kann durch das Öffnen des Fixierungssystems geschehen (die Spannmutter aufdrehen), dann wird das Plättchen entfernt und gleichzeitig geprüft, ob dieses wohl keine Verformungen aufweist, welche eine weitere Verwendung verhindern würden. **Achtung!** Sollte die Lasche neu positioniert werden, die eventuellen Spannmuttern mittels einem Drehmomentschlüssel laut den vorgeschriebenen Anzugsdrehmomenten festziehen. **Achtung!** Das Plättchen 4A10308 ist laut der Rechtsvorschrift EN 959 und EN 795 Typ A nicht konform. **Achtung!** Prüfen, dass die Vorrichtungen (Seile, Expressschlingen, Auffangsysteme, usw.), die mit dem Anschlagpunkt verbunden sind, nicht mit abrasiven Materialien oder scharfen Teilen in Kontakt kommen.

5.5 - Standplatzbau. Für die Positionierung der Standplätze (Mod. 4A218, 4A219, 4A221) die Distanzen zwischen den beiden Anschlagpunkten wie angeführt respektieren (Abb. 5.8) und anschließend mit der Installation laut Punkt 5.3 fortfahren. **Achtung!** Für eine den angeführten Bestimmungen konforme Installation der Artikel 4A218, 4A221 und 4A222, müssen sie mit dem Dübel 4A105090 installiert werden, während die Artikel 4A21812, 4A22112 und 4A22212 den Dübel 4A106110 erfordern.

5.6 - HINWEISE ZU EN 795:2012. Jegliche Aktivität über zwei Meter Höhe erfordert den Einsatz von Persönlicher Schutzausrüstung (PSA) zum Schutz gegen Abstürze. Bevor man sich an den Arbeitsplatz begibt, müssen alle Risikofaktoren bedacht werden (Umweltbedingungen, Nebenerscheinungen, Folgeschäden). Der Anschlagspunkt ist für den Gebrauch durch nur eine Person bestimmt. Für die Verbindung mit der Anschlagsöffnung muss ein der Norm EN 362 gemäßer Karabiner mit Sperrsystem verwendet werden (Abb. 7.2). Falls der Anschlagspunkt Teil eines Auffangsystems ist: der Anwender muss mit Fallstoßdämpfern ausgerüstet sein, damit die Fallenergie auf maximal 6 kN begrenzt wird; Grundbedingung für die Sicherheit des Nutzers ist die korrekte Positionierung der Vorrichtung, und dass die Arbeit so ausgeführt wird, dass Absturzrisiko und Fallhöhe auf ein Minimum reduziert werden; der Auffanggurt laut EN 361 ist die einzige Körperhaltevorrichtung, die verwendet werden darf; der Anschlagpunkt des Systems sollte am besten oberhalb der Position des Nutzers liegen und muss den Ansprüchen der Rechtsvorschrift EN 795 (minimaler Widerstand 12 kN) gerecht werden. **Achtung!** Sollte die Anschlagsvorrichtung irgendwelche Verformungen aufweisen, muss es sofort ersetzt werden. **Achtung!** Die Anschlagsvorrichtung darf nur für Auffangsysteme verwendet werden, nicht aber für Hebesysteme.

Montagehinweise. Überprüfen, dass die Markierung zugänglich und lesbar ist, ist dies nicht der Fall, eine zusätzliche Markierung nahe dem Anschlagspunkt anbringen. Eine Kopie der Montagedokumentation muss dem Nutzer ausgehändigt werden und am Arbeitsplatz aufbewahrt werden, diese liefert Informationen zur korrekten Montage und Wartung des Anschlagspunktes. Diese Dokumentation ist unerlässlich für die periodischen Kontrollen der Vorrichtung. Die Montagedokumentation muss folgende Informationen beinhalten: A) Adresse und Position des Anschlagspunktes; B) Personalien der Montagefirma; C) Name der Person, die die Montage durchgeführt hat; D) Identifikation des Produkts (Hersteller, Typ, Modell, …); E) technische Daten des Montagesystems (Hersteller, Produkt, Zugkraft und maximale Schnittstärke,…); F) schematischer Montageplan (z.B. eines Dachs), und wichtige Informationen für die Anwender, wie zum Beispiel wo sich die Anschlagssysteme befinden (z.B. wichtige Info für ein schneebedecktes Dach). Dieser schematische Plan sollte im Gebäude/Arbeitsplatz angebracht werden, damit er für alle sichtbar und verfügbar ist. Der Monteur hinterlässt eine unterzeichnete Erklärung, darin wird präzisiert, dass die Anschlagsvorrichtung: A) laut den Angaben des Herstellers angebracht wurde; B) laut den Vorgaben des Sicherheitsplans montiert wurde; C) an der angegebenen Halterung angebracht wurde; D) wie vorgegeben festgemacht wurde (z.B. Anzahl der Schrauben, korrektes Material, korrekte Position, …; E) mit fotografischer Dokumentation geliefert worden ist (vor allem wenn die Fixierungselemente und Halterung nach der Montage nicht mehr sichtbar sind). **Achtung!** Sollte mehr als ein Anschlagspunkt angebracht werden, empfiehlt sich, jeden einzelnen Punkt mit einer Nummer zu identifizieren, die auf das Identifikations- und Kontrollblatt und auf den schematischen Montageplan übertragen werden muss.

5.7 - HINWEISE ZU EN 959:2007. Die Verwendungsverfahren werden in der Abbildung dargestellt (Abb. 7.3÷7.6). Für die Verbindung mit dem Anschlagsloch muss ein der Bestimmung EN 12275 entsprechender Karabiner verwendet werden.

6) REGELMÄSSIGE KONTROLLE. Zumindest einmal jährlich (alle 6 Monate beim Einsatz im Meer) ist eine genaue Kontrolle der Vorrichtung durch den Hersteller oder kompetentes und ausdrücklich vom Hersteller befähigtes Personal erforderlich. Diese Häufigkeit kann abhängig von der Nutzungshäufigkeit und -intensität variiert werden. Die Durchführung der ordnungsgemäßen regelmäßigen Kontrollen ist für die langfristige Effizienz und Haltbarkeit der Vorrichtung, von der die Sicherheit des Benutzers abhängt, unabdingbar. Die Kontrollergebnisse werden auf einem speziellen Blatt vermerkt, das jeder Vorrichtung beiliegen muss. **Achtung!** Falls das Kontrollblatt fehlt oder unlesbar ist, verwenden Sie das Produkt bitte nicht. **Kennblatt der Vorrichtung (Abb. A):** A) Handelsmarke; B) Hersteller; C) Produkt (Typ, Modell, Kennzahl); D) Benutzer (Gesellschaft, Name und Adresse); E) Seriennummer / Losnummer; F) Herstellungsjahr; G) Kaufdatum; H) Datum der Erstbenutzung; I) Ablaufdatum; L) Referenznormen; M) Labor, das die Konformitätsprüfung durchgeführt hat. **Kontrollblatt der Vorrichtung (Abb. B):** O) Datum; P) Grund für die Kontrolle: regelmäßige oder außerordentliche Kontrolle; Q) Name und Unterschrift des/der Kontrollverantwortlichen; R) Anmerkungen (festgestellte Mängel, durchgeführte Reparaturen oder sonstige zweckdienliche Informationen); S) Kontrollergebnis: die Vorrichtung ist einsatzbereit, die Vorrichtung ist nicht einsatzbereit, die Vorrichtung ist zu prüfen; T) Termin für die nächste Kontrolle. **Achtung!** Es wird empfohlen, den Anschlagspunkt mit dem Datum der letzten oder nächsten Inspektion zu versehen (z.B. mit einem wasserfesten Kärtchen, das die Struktur des Anschlagspunktes nicht angreift.

ESPAÑOL

Las instrucciones de uso de este dispositivo están constituidas por una parte general y una específica, ambas deben leerse cuidadosamente antes del uso. **¡Atención!** Este folio presenta sólo las instrucciones específicas.

INSTRUCCIONES ESPECÍFICAS PLACAS DE ANCLAJE / TACOS / PUNTO DE ANCLAJE.

1) CAMPO DE APLICACIÓN. EN 795: 2012-A: Equipo personal para la protección contra caídas - Dispositivos de anclaje. Tipo A, indicado para uso de una sola persona EN 959: 2007 y UIAA-123 Equipo para alpinismo - anclajes de roca. **¡Atención!** Un anclaje es definido como tal cuanto está formado por la unión de un taco y una plaqueta. Para instala un anclaje acorde a la norma indicada en la tabla (Fig. 3) y para obtener la resistencia a las cargas mínimas garantizadas (Fig. 3) se deben respetar la combinación taco/plaqueta, con las cuales has sido superadas las pruebas previstas por la norma. **¡Atención!** Una reunión para descuelgue o reposo , es definata como tal cuando cuando està formada de dos anclajes correctamente instalados.

2) NOMENCLATURA DE LAS PARTES (Fig. 1). A) Orificio para tornillo/perno de fijación. B) Cuerpo de la placa. C) Anillo (sólo para los modelos 4A213, 4A218 e 4A21812). D) Anillo de anclaje. E) Cadena de conexión. F) Conector de anclaje. Ejemplos de sistemas de anclaje (Fig. 1.4): G) Estructura metálica; H) Soporte en roca u homigón. I) Sistema de fijación no removible (tornillo, tuerca y arandela); L) Sistema de fijación no removible (tirafondo, tuerca y arandela); M) Tuerca de sujeción. N) Arandela. O) Taco.

3) MARCADO. El dispositivo muestra las siguientes indicaciones (Fig. 2): 1) Normas de referencia. 2) Nombre del fabricante o del responsable de la comercialización. 3) Diámetro del foro. 4) Modelo del producto. 5) Indicación de que el dispositivo puede utilizarse por una persona a la vez. 6) Material de construcción (acciaio inox AISI 316L / AISI 904L). 7) Carga mínima garantizada del anclaje (Fig. 3/7.1). 8) Logo de advertencia al usuario de leer atentamente las instrucciones antes de su uso. 9) Número de lote (BB) y año de fabricación (YY).

4) CONTROLES. Antes de cada uso, compruebe que: no haya signos de desgaste, grietas, corrosión o deformación; que la tuerca de fijación esté bien ajustada; que el orificio de anclaje no presente bordes afilados o cortes; y que no haya presencia de suciedad (por ejemplo, arena o barro).

4.1 - Controles EN 795: 2012. Antes de cada uso, también debe: asegurarse de que todos los dispositivos sean compatibles, contengan la referencia normativa correcta y estén en perfecto estado de funcionamiento; asegurarse de que las tarjetas de mantenimiento de cada dispositivo estén correctamente compiladas y actualizadas; considerar cuidadosamente el camino de acceso más seguro, llevar puesto el equipo adecuado y prever el proceso de rescate para el operador en dificultad; verificar, en caso de uso en un sistema de detención de caídas, el espacio libre necesario debajo del usuario en el lugar de trabajo, de modo que, en caso de una caída, no haya colisión con el suelo u otros obstáculos en la trayectoria de la caída. **¡Atención!** En caso de que el dispositivo de anclaje se haya cargado al detener una caída, deje de utilizarlo.

5) INSTALACIÓN/OPERACIÓN. Antes de la instalación es necesario evaluar cuidadosamente la calidad y las condiciones del soporte (véase 5.1), la compatibilidad con otros componentes y la influencia de factores externos (por ejemplo, entorno marino) en la duración de vida (véase 5.2), las condiciones climáticas, las temperaturas externas (-40 ° C a 80 ° C) y las posibles corrientes de fuga (que dependen del tipo de roca, hormigón, tierra, etc.) presentes en el soporte.

5.1 - Soporte. Un anclaje has una capacidad de carga mínimas verificadas y garantizadas (Fig. 3-7.1). Sin embargo, esta capacidad de carga no puede garantizarse si el soporte en que se inserta el elemento de anclaje no tiene al menos las mismas características de funcionamiento del bloque de cemento utilizado en las pruebas (resistencia a la compresión 50 N/mm^2). **¡Atención!** Las rocas ligeras (por ejemplo, arenisca, conglomerado, etc.) o las zonas de roca poco sólida (presencia de grietas, vacíos, etc.) pueden tener características de rendimiento que no son suficientes para asegurar las cargas mínimas de resistencia. En estos casos, para obtener la capacidad de carga deseada, puede ser necesario utilizar pernos de fijación de mayor longitud o elegir un soporte/punto de instalación más resistente (preferir esta opción cuando sea posible). En algunos casos puede ser apropiado realizar pruebas con pernos de diferentes longitudes y/o tipos y poner a prueba la capacidad de carga in situ.

5.2 - Duración de vida. La duración de vida y la capacidad de carga pueden sufrir una reducción drástica debido a la corrosión. La corrosión puede ocurrir cuando el metal del tornillo/perno es diferente al de la placa (corrosión galvánica): por esta razón, de acuerdo con la norma EN 959, todas las partes del dispositivo de anclaje deben estar hechas del mismo material. Sólo deben utilizarse tornillos, tacos, tuercas y arandelas de fijación de la misma clase de acero inoxidable (AISI 316L o AISI 904L). **¡Atención!** El uso en un ambiente marino (roca a borde del mar u otro ambiente molto corrosivo) reduce notablemente el tiempo de duración del anclaje; en estos casos, se debe aumentar la frecuencia con la cual se realizan los controles periódicos de la chapa y del sistema de fijación (una vez cada seis meses). **¡Atención!** Los efectos de dicho entorno pueden sentirse en tierra a pocos kilómetros del mar.

5.3 - Serie HCR. Los modelos HCR (High Corrosion Resistant, de alta resistencia a la corrosión) son de acero inoxidable AISI 904L y ofrecen una mayor resistencia a la corrosión. Son especialmente indicados para la instalación en ambientes muy corrosivos (p. ej. acantilados juntos al mar) donde el anclaje podría ser sometido a corrosión bajo tensión (Stress Corrosion Cracking, fisuración por corrosión bajo tensión). **¡Atención!** La plaqueta 4A10712 debe utilizarse únicamente con el tornillo de expansión 4A108110. **¡Atención!** Acerca de la vida útil de los dispositivos, deben seguirse las indicaciones proporcionadas en el apartado 5.2.

5.4 - Instalación/Desinstalación (Fig. 5). La instalación del dispositivo debe realizarse por personas u organizaciones competentes y verificarse apropiadamente. Para la instalación en roca o concreto, proceda de la siguiente manera: verifique la calidad de la zona dove va puesto el anclaje sea roca sana, compacta y homogénea, realice un foro de diametro y profundidad adecuadas (Fig. 5.1); limpie atentamente el foro con soplo de aire (Fig. 5.2) y con un cepillo (Fig. 5.3); insertar el perno de fijación hasta el fonde del foro con la placa (Fig. 5.4); apretar la tuerca de fijación aplicando la fuerza de cierre prescrita con una llave dinamométrica (Fig. 5.5). Después de cada instalación , controle que el express se mueva libremente en la chapa (Fig. 5.5). Utilice un tirafondo con el diámetro adecuado a la chapa (por ejemplo, tirafondo de diámetro 12 mm para chapa con diámetro 12 mm). **¡Atención!** Si el perno sobresale demasiado, éste puede obstaculizar el libre movimiento del exprés en la chapa (máx 4 mm - Fig. 5.5). La desinstalación del dispositivo se puede realizar aflojando el sistema de fijación (desatornillar la tuerca), quitar la chapa y controlar que no presente deformaciones que puedan comprometer una reutilización. **¡Atención!** Ne nel caso se recoloque la chapa, apretar la tuerca utilizando una llave dinamométrica, aplicando la la fuera de apriete prescrita. **¡Atención!** La chapa 4A10308 no es conforma con la norma EN 959 y EN 795 tipo A. **¡Atención!** Verificar que los dispositivos (cuerdas, expreses, sistemas de frenado etc.) conectados al anclaje no rocen con materiales abrasivos o partes cortantes.

5.5 - Instalación de reuniones. Para el posicionamento de una reunión (mod. 4A218, 4A219, 4A221) respete la distancia entre los dos anclajes tal y como se indica en la figura 5.8 y proceder con la instalación como se indica en el punto 5.3. **¡Atención!** Para una instalación conforma a las normas indicadas en los artículos 4A218, 4A221 y 4A222 van usados los tacos 4A105090 mientras los artículos 4A21812, 4A22112 e 4A22212 van instalados con el taco 4A106110.

5.6 - ADVERTENCIAS EN 795: 2012. Cualquier actividad realizada a más de dos metros de alto requiere el uso de equipo de protección personal (EPP) como protección contra el riesgo de caídas. Antes de acceder al lugar de trabajo, se debe evaluar todos los factores de riesgo (ambiental, concurrente, consecuente). El anclaje debe utilizarse por una sola persona. Para conectar el anclaje al orificio, utilice un conector conforme a la norma EN 362 con sistema de bloqueo (Fig. 7.2). Cuando el anclaje sea parte de un sistema de detención de caídas: el usuario debe estar equipado con dispositivos que limiten la carga desarrollada durante la caída para un máximo de 6 kN. Es esencial para la seguridad del usuario, que el dispositivo esté siempre colocado correctamente y que el trabajo se realice de tal modo que se minimice el riesgo y la altura de la caída. Un arnés anticaída EN 361 es el único dispositivo de sostén del cuerpo permitido; el anclaje del sistema debe de estar situado por encima de la posición del usuario y debe responder a los requisitos de la norma EN 795 (resistencia mínima 12 kN). **¡Atención!** Si el dispositivo de anclaje presenta alguna deformación, no lo use y reemplácelo inmediatamente. **¡Atención!** El dispositivo de anclaje debe utilizarse sólo en sistemas de protección contra caídas, no en sistemas de elevación. Notas para la instalación. Asegúrese de que las indicaciones sean accesibles y legibles, si no, coloque marcas adicionales cerca al anclaje. Una copia de la documentación de instalación deberá ser entregada al usuario y mantenerse en el lugar de trabajo. Ésta proporciona información sobre la instalación y el mantenimiento del anclaje. Esta documentación es esencial para los controles regulares del dispositivo. La documentación de instalación debe contener al menos la siguiente información: A) Dirección y posición del anclaje; B) Descripción general de la empresa que llevó a cabo la instalación; C) Nombre de la persona que realizó la instalación; D) Identificación del producto (fabricante, tipo, modelo, ...); E) Especificaciones del sistema de fijación (fabricante, producto, fuerza axial y cortante máximas, etc.); F) Plano esquemático de la instalación (por ejemplo, de un techo), e información importante para los usuarios, como por ejemplo dónde están los puntos de anclaje (por ejemplo, información pertinente para un techo en caso de nieve). Este plan esquemático debe colocarse en el edificio/lugar de trabajo de modo que sea visible o al alcance de todos. El instalador debe emitir una declaración firmada en la que afirma que el dispositivo de anclaje: A) se instaló de acuerdo con las instrucciones del fabricante; B) se instaló de conformidad con el plan de seguridad; C) se fijó al soporte indicado; D) se fijó según las indicaciones (por ejemplo, número de tornillos, material correcto, posición correcta, ...); E) contó con documentación fotográfica (especialmente cuando los elementos de fijación y soporte ya no sean visibles después de la instalación). **¡Atención!** Cuando se haya instalado más de un punto de anclaje, se recomienda identificar cada dispositivo con un número, el cual deberá aparecer en la tarjeta de identificación y de control y en el plano esquemático de instalación.

5.6 - ADVERTENCIAS EN 959:2007. Los usos aprobados se muestran en las ilustraciones (Fig. 7.3÷7.6). Para la conexión al orificio de anclaje hay que utilizar un mosquetón de conexión conforme a la norma EN 12275.

6) CONTROL PERIÓDICO. Al menos cada 12 meses (6 meses para uso en el mar), es indispensable realizar un control profundo del dispositivo por parte del fabricante o de personal competente expresamente habilitado por el mismo fabricante. Esta frecuencia puede variar en función de la frecuencia y de la intensidad de uso. La ejecución de los controles periódicos regulares es indispensable para garantizar la eficacia y durabilidad continua del dispositivo del cual depende la seguridad del usuario. Los resultados de los controles serán presentados en la ficha correspondiente que se suministra y debe acompañar a cada dispositivo. **¡Atención!** A falta de la ficha, o de ser ilegible, no utilice el dipositivo. **Ficha de identificación del dispositivo (Fig. A):** A) Marca comercial; B) Fabricante; C) Producto (tipo, modelo, código); D) Usuario (sociedad, nombre y dirección); E) Número de serie / partida; F) Año de fabricación; G) Fecha de compra; H) Fecha del primer uso; I) Fecha de caducidad; L) Normas de referencia; M) Laboratorio que ha realizado las pruebas de conformidad. **Ficha de control periódico del dispositivo (Fig. B):** O) Fecha; P) Motivo del control: control periódico o control excepcional; Q) Nombre y firma del responsable del control; R) Anotaciones (defectos detectados, reparaciones efectuadas u otras informaciones pertinentes); S) Resultado del control: dispositivo apto para el uso, dispositivo no apto para el uso o dispositivo que debe verificarse; T) Fecha del próximo control. **¡Atención!** Se recomienda marcar el anclaje con la fecha del último o del siguiente control (por ejemplo, con una tarjeta indeleble que no altere la estructura del anclaje).

PORTUGUÊS

As instruções de uso deste dispositivo são constituídas por uma parte geral e por uma específica, e ambas devem ser lidas atentamente antes da utilização. **Atenção!** Este folheto traz somente as instruções específicas.

INSTRUÇÕES ESPECÍIFICAS PARA AS PLACAS DE ANCORAGEM / PINOS / PARADAS.

1) CAMPO DE APLICAÇÃO. EN 795:2012 tipo A: Dispositivo de ancoragem tipo A, reservato ao uso por uma só pessoa. EN 959:2007 e UIAA-123: ancoragem da rocha para a proteção contra as quedas do alto. **Atenção!** Uma ancoragem é assim definida quando é constituída pela união de pino e placa. Para instalar uma ancoragem em conformidade com as normas indicadas na tabela (Fig. 3) e para obter as cargas mínimas garantidas (Fig. 3) devem ser respeitadas as combinações de pino/placa indicadas, com as quais foram superados os testes previstos pelas normas. **Atenção!** Uma parada de descida ou de ancoragem é assim definida quando é constituída por duas ancoragens corretamente instaladas.

2) NOMENCLATURA DAS PEÇAS (Fig. 1). A) Furo para parafusos/pino de fixação. B) Corpo da placa. C) Anel (somente para modelos 4A213, 4A218 e 4A21812). D) Anel de ancoragem. E) Corrente de conexão. F) Conector de ancoragem. Exemplos de sistemas de ancoragem (Fig. 1.4): G) Estrutura metálica; H) Suporte em rocha ou concreto. I) Sistema de fixação removível (parafusos, porca e arruela); L) Sistema de fixação não removível (pino, porca e arruela). M) Porca de aperto. N) Arruela. O) Pino.

3) MARCAÇÃO. No dispositivo estão listadas as seguentes indicações (Fig. 2): 1) Normas de referência. 2) Nome do fabricante ou do responsável pela comercialização. 3) Diâmetro do furo. 4) Modelo do produto. 5) Indicação que o dispositivo é adequado ao uso por uma só pessoa de cada vez. 6) Material de construção (aço inox AISI 316L / AISI 904L). 7) Cargas mínimas garantidas pela ancoragem (Fig. 3/7.1). 8) Logotipo avisando o usuário para ler atentamente as instruções antes do uso. 9) Número do lote (BB) e ano de produção (YY).

4) CONTROLES. Antes de cada uso verificar que: não hajam sinais de gasto, trincas, corrosão ou deformação; a porca de fixação não esteja desapertada; as bordas do furo de ancoragem não apresentem arestas cortantes; não haja sujeira (por ex. areia ou lama).

4.1 - Controles EN 795:2012. Antes de cada uso é necessario além disso: assegurar-se que todos os dispositivos utilizados sejam compatíveis, tenham a correta referência normativa e estejam em perfeito estado de funcionamento; assegurar-se que as fichas de manutenção de cada dispositivo estejam corretamente preenchidas e estejam atualizadas; ter ponderado com atenção a via de accesso mais segura, estar equipado adequatamente e haver previsto um procedimento de socorro para o resgate do operador em dificuldade; verificar, no caso de uso em um sistema de parada de queda, o espaço livre necessário sob o utilizador em correspondência ao local de trabalho, de modo que, em caso de queda, não haja colisão com o solo ou outros obstáculos presentes na trajetória da queda. **Atenção!** Caso o dispositivo de ancoragem tenha contribuído a parar uma queda interromper o uso e substituí-lo.

5) INSTALLAÇÃO / USO. Antes da instalação é necessário avaliar atentamente a qualidade e as condições do suporte (ver 5.1), a compatibilidade com outros componentes, a influência de fatores externos (por ex. ambiente marinho) na duração de vida (ver 5.2), a exposição climática, as temperaturas externas (-40°C÷80°C) e as possíveis correntes parasitas (que dependem do tipo de rocha, cimento, aterramento etc.) presentes no suporte.

5.1 - Suporte. uma ancoragem possui cargas mínimas de retenção verificadas e garantidas (Fig. 3-7.1). Estas cargas de retenção não podem ser garantidas se o suporte no qual está inserido o elemento de fixação não tiver pelo menos as mesmas características de desempenho do bloco de cimento utilizado nos testes (resistência à compressão 50 N/mm^2). **Atenção!** Rocha macia (por ex. arenito, conglomerado, etc.) ou áreas de rocha pouco sólidas (presença de micro trincas, espaços vazios etc.) podem haver características de desempenho não suficientes para garantir as cargas mínimas de retenção. Nestes casos, para obter a capacidade de carga requerida, pode ser necessário utilizar um pino de fixação de comprimento maior ou escolher um suporte/ponto de instalação diferente (escolha preferível quando possível). Em alguns casos pode ser conveniente efetuar testes no local com pinos de fixação de diferentes comprimentos e/ou tipo e testar a capacidade de carga.

5.2 - Duração de vida. A duração de vida e as cargas de retenção podem sofrer uma drástica redução devido à corrosão. A corrosão pode ocorrer quando o metal dos parafusos/pino de fixação for diferente do da placa (corrosão galvânica): por este motivo, segundo a norma EN 959, todas as peças do dispositivo de ancoragem devem ser realizadas no mesmo material. São então utilizados somente parafusos, pinos, porcas e arruelas de fixação do mesmo aço inox (AISI 316L ou AISI 904L). **Atenção!** O uso em ambiente marinho (falésia no mar, ou em cada outro ambiente muito corrosivo) é causa de corrosão e a duração de vida da ancoragem se reduz notavelmente: neste caso deve ser aumentada a frequência dos controles periódicos (a cada seis meses) seja da placa que do sistema de fixação. Atenção! A influência de tal ambiente pode ser sentida também a distância de alguns quilômetros do mar.

5.3 - Serie HCR. Os modelos HCR (High Corrosion Resistant) são realizados em aço inox AISI 904L e oferecem uma maior resistência à corrosão. São ideais para a instalação em ambientes muito corrosivos (por ex. falésia no mar) onde a ancoragem pode ser submetida à corrosão sob esforço (Stress Corrosion Cracking). **Atenção!** a placa 4A10712 deve ser utilizada somente com o pino 4A108110. **Atenção!** para a duração de vida seguir de qualquer forma as indicações presentes no parágrafo 5.2.

5.4 - Instalação / desinstalação (Fig. 5). A instalação do dispositivo deve ser efetuada por pessoas competentes e deve ser verificada de modo apropriado. Para instalação na rocha ou em cimento proceder no seguinte modo: verificar a qualidade do suporte em torno da ancoragem assegurando-se que a rocha seja compacta e homogênea; praticar um furo com diâmetro e profundidade adequados (Fig. 5.1); limpar cuidadosamente o furo com um jato de ar (Fig. 5.2) e então com uma escova (Fig. 5.3); inserir o pino de fixação com a placa no furo até o fundo (Fig. 5.4); apertar a porca de fixação aplicando o torque de aperto prescrito através da chave dinamométrica (Fig. 5.5). Após cada instalação, verificar que o relançamento se mova livremente na paca (Fig. 5.5). Utilizar um pino de diâmetro apropriado ao da placa (por exemplo, pino de diâmetro 12 mm para placa de diâmetro 12 mm). **Atenção!** Se o pino sobressair demais, isso poderia se tornar um obstáculo para o livre movimento do relançamento na paca (máx 4 mm - Fig. 5.5). A eventual desinstalação do dispositivo pode ser efetuada desbloqueando o sistema de fixação (desparafusar a porca de fixação), retirando a placa e verificando que a mesma não apresente deformações que prejudiquem a sua reutilização. **Atenção!** caso se proceda a um reposicionamento da placa, apertar eventuais porcas através da chave dinamométrica, aplicando o torque de aperto prescrito. **Atenção!** A placa 4A10308 não está em conformidade com as normas EN 959 e EN 795 tipo A. **Atenção!** Verificar que os dispositivos (cordas, relançamentos, sistemas de retenção etc.) conectados à ancoragem não esfreguem contra materiais abrasivos ou peças cortantes).

5.5 - Instalação de paradas. Para o posicionamento das paradas (mod. 4A218, 4A219, 4A221) respeitar as distâncias entre as duas ancoragens conforme indicado (Fig. 5.8) e proceder à instalação como indicado no ponto 5.3. **Atenção!** para uma instalação em conformidade com as normas indicadas os artigos 4A218, 4A221 e 4A222 são instalados com o pino 4A105090 enquanto os artigos 4A21812, 4A22112 e 4A22212 são instalados com o pino 4A106110.

5.6 - ADVERTÊNCIAS EN 795:2012. Qualquer atividade além de dois metros de altura pressupõe o emprego de Dispositivos de Proteção Individual (DPI) contra o risco de quedas. Antes de acessar a posição de trabalho devem ser considerados todos os fatores de risco (ambientais, concomitantes, consequenciais). A ancoragem é para o uso por uma só pessoa. Para a conexão ao furo de ancoragem é necessário utilizar um conector e, conformidade com a norma EN 362 com sistema de bloqueamento (Fig. 7.2). Quando a ancoragem for parte de um sistema de parada de queda: o usuário deve estar equipado com dispositivos que limitem a força desenvolvida durante a queda no máximo a 6 kN; é essencial, para a segurança do usuário, que o dispositivo esteja sempre corretamente posicionado e que o trabalho seja efetuado de modo a reduzir ao mínimo o risco de queda e a altura da queda; uma cadeirinha anti-queda EN 361 é o único dispositivo de contenção do corpo com utilização permitida; a ancoragem do sistema deve ser preferivelmente situada acima da posição do usuário e deve responder aos requisitos da norma EN 795 (resistência mínima 12 kN). **Atenção!** Se o dispositivo de ancoragem apresentar uma deformação qualquer, não utilizá-lo e providenciar a sua imediata substituição. **Atenção!** O dispositivo de ancoragem deve ser usado somente nos sistemas de proteção contra as quedas, não em sistemas de levantamento.

Notas para a instalação. Verificar que a marcação seja acessível e legível, se assim não o for, fixar uma marcação adicional perto da ancoragem. Uma cópia da documentação da instalação deve ser entregue ao usuário, e mantida no local de trabalho, esta fornece informações sobre a correta instalação e manutenção da ancoragem. Esta documentação é indispensável às verificações periódicas do dispositivo. A documentação de instalação deve conter pelo menos as seguintes informações: A) Endereço e posição da ancoragem; B) Informações gerais sobre a empresa que efetuou a instalação; C) Nome da pessoa responsável que executou a instalação; D) Identificação do produto (fabricante , tipo, modelo,…); E) Especificações do sistema de fixação (fabricante , produto, força de tração e força de cisalhamento máximas,…); F) Plano esquemático da instalação (por ex. de um teto), e informações importantes para os usuários, como por exemplo onde se encontram os pountos de ancoragem (por ex. informações relevantes sobre um teto em caso de neve). Este plano esquemático deve ser fixado no edifício/local de trabalho de modo que seja visível ou disponível para todos. O instalador publica uma declaração assinada, na qual especifica que o dispositivo de ancoragem: A) foi instalado segundo as instruções do fabricante; B) foi instalado segundo o quanto previsto pelo plano de segurança; C) foi fixado ao suporte especificado; D) foi fixado como especificado (por ex. número de parafusos, material correto, posição correta,…); E) foi fornecido com documentação fotográfica (sobretudo quando os elementos de fixação e suporte não são mais visíveis após a instalação). **Atenção!** é recomendável, onde mais de um ponto de ancoragem tiver sido instalado, identificar cada ancoragem com um número, a ser listado na ficha de identificação e controle e np plano esquemático da instalação.

5.7 - ADVERTÊNCIAS EN 959:2007. Os modos de uso são ilustrados na figura (Fig. 7.3÷7.6). Para a conexão ao furo de ancoragem é necessário utilizar um conector em conformidade com a norma EN 12275.

6) VERIFICAÇÃO PERIÓDICA. Pelo menos a cada 12 meses (6 meses para usos próximo ao mar ou off-shore) é indispensável uma verificação detalhada do dispositivo pelo construtor ou por pessoal competente expressamente habilitado pelo próprio construtor. Esta frequência pode ser variada em função da frequência e da intensidade de uso. A execução das verificações periódicas regulares é indispensável para garantir a eficiência contínua e durabilidade do dispositivo, das quais depende a segurança do usuário. Os resultados das verificações serão apresentados na ficha para tal finalidade, que compõe o kit e deve acompanhar cada dispositivo. **Atenção!** Na ausência da ficha, ou daso seja ilegível, não usar o dispositivo. **Cartão de identificação do dispositivo (Fig. A):** A) Marca comercial; B) Fabricante; C) Produto (tipo, modelo, código); D) Usuário (empresa, nome e endereço); E) número de série / lote; F) Ano de fabricação; G) Data da compra; H) Data da primeira utilização; I) Data de validade; L) Normas de referência; M) Laboratório que efetuou os testes de conformidade. **Cartão de inspeção periódica do aparelho (Fig. B):** O) Data; P) Motivo da inspeção: inspeção periódica ou inspeção excepcional; Q) Nome e assinatura do verificador; R) Notas (defeitos detectados, reparos ou outras informações relevantes); S) Resultado da inspeção: dispositivo adequado à utilização, dispositivo não adequado à utilização ou o dispositivo a ser testado; T) Data da inspeção seguinte. **Atenção!** É recomendado marcar a ancoragem com a data da última ou da próxima inspeção (por ex. com cartão indelével que não altere a estrutura da ancoragem).

SVENSKA

Bruksanvisningen för denna utrustning innehåller en allmän del och en specifik del, båda delarna måste läsas igenom noggrant innan användningen påbörjas. **Varning!** Detta blad innehåller endast specifika instruktioner.

SPECIFIKA INSTRUKTIONER FÖR FÖRANKRINGPLATTOR / PLUGGAR / STANDPLATSER.

1) ANVÄNDNINGSOMRÅDE. EN 795:2012 typ A: Förankringsanordning typ A, avsedd för användning av endast en person. EN 959:2007 och UIAA-123: stenförankring som skydd mot fall från höga platser. **Obs!** En förankring definieras som sådan när den består av en kombination av plugg och platta. För att installera en förankring som motsvarar de standarder som anges i tabellen (Fig. 3) och för att uppnå de garanterade minimilasterna (Fig. 3) måste de angivna kombinationen av plugg/platta respekteras, som de standardenliga provningarna har utförts med. **Obs!** Ett firningsankare eller en standplats definieras som sådan när den består av två korrekt installerade förankringar.

2) NAMN PÅ DELARNA (Fig. 1). A) Hål för skruv /fästplugg. B) Plattans stomme. C) Ring (endast modellerna 4A213, 4A218 och 4A21812). D) Förankringsring. E) Kopplingskedja. F) Förankringskoppling. Exempel på förankringssystem (Fig. 1.4): G) Metallstruktur; H) Stöd i sten eller betong. I) Löstagbart fästsystem (skruv, mutter och bricka); L) Icke-löstagbart fästsystem (plugg, mutter och bricka). M) Låsmutter. N) Bricka. O) Plugg.

3) MÄRKNING. På utrustningen finns följande information (Fig. 2): 1) Referensstandarder. 2) Tillverkarens namn eller namn på den som släppt ut utrustningen på marknaden. 3) Hålets diameter. 4) Produktmodell. 5) Angivning om att anordningen är avsedd för användning av en enda person åt gången. 6) Tillverkningsmaterial (rostfritt stål AISI 316L / AISI 904L). 7) Garanterade min. belastningar för förankringen (Fig. 3/7.1). 8) Logo som meddelar att användaren ska läsa instruktionerna noga före användningen. 9) Partinummer (BB) och produktionsnummer (YY).

4) KONTROLLER. Kontrollera före varje användning att: det inte finns tecken på slitage, sprickor, korrosion eller deformationer; att fästmuttern inte sitter löst; att förankringshålets kanter inte har vassa kanter; att det inte finns smuts (t.ex. sand eller lera).

4.1 - INSTALLERING / ANVÄNDNING. Före varje användning är det dessutom nödvändigt att: kontrollera att alla anordingar är kompatibla, är försedda med de korrekta referensstandarderna och att de är i perfekt funktionsskick; kontrollera att underhållskorten för varje anordning har uppdaterats korrekt; ha noggrant beräknat den säkraste åtkomstvägen, ha utrustat sig på rätt sätt och ha förutsett rutiner för räddning av operatörer i problemsituation; kontrollera, i ett fallstoppsystem det fria utrymmet som krävs under användaren på arbetsplatsen så att det inte vid fall orsakas kollision med marken eller andra hinder på fallrutten. **Obs!** Om en förankringsanordning har bidragit till att stoppa ett fall, avbryt användningen och byt ut den.

5) INSTALLERING / ANVÄNDNING. Före installeringen ska man noga uppskatta stödets kvalitet och tillstånd (vedi 5.1), kompatibiliten med andra komponenter, påverkan av yttre faktorer (t.ex. havsmiljö) på livslängden (vedi 5.2), l'esposizione climatica, de yttre temperaturerna (-40°C÷80°C) och den eventuella läckströmmen correnti vaganti (som beror på typen av bergart, cement, jordning etc.) presenti i stödet.

5.1 - Stöd. En förankring har kontrollerade och garanterade brottbelastnigar (Fig. 3-7.1). Dessa brottbelastningar kan inte garanteras om stödet som fästelementet har fästs vid inte har minst samma prestanda som cementblocket som använts i testerna (kompressionshållfasthet 50 N/mm^2). **Obs!** Mjukare bergarter (ex. sandsten, konglomerat, etc.) eller områden med mindre fasta bergarter (med mikrosprickor, tomma fickor etc.) kan ha en otillräckliga prestandaegenskaper för att garantera de minsta brotlasterna. I dessa fall kan det vara nödvändigt att använda en längre fästplugg eller välja en annan stöd-/installeringspunkt (välj detta om möjligt) för att uppnå den krävda lastkapaciteten. I vissa fall kan det vara bra att utföra prov på platsen med fästpluggar av olika längder och/eller typer och testa deras lastkapacitet..

5.2 - Livslängd. Livslängden och brottbelastningarna kan drastiskt minska på grund av korrosion. Korrosion kan förekomma om skruvens/fästpluggens metall är olika än plattans (galvanisk korrosion): därför ska alla förankringsanordningens delar enligt EN 959 standarden vara tillverkade av samma material. Man ska alltså endast använda skruvar, pluggar, muttrar och fästbrickor av samma klass av rostfritt stål (AISI 316L eller AISI 904L). **Obs!** Användning i havsmiljö (havsklippor, eller annan ytterst korrosiv miljö) orsakar korrosion och förankringens livslängd minskar betydligt: i detta fall ska man öka frekvensen på de periodiska kontrollerna (ver 6:e månad) både för plattan och fästsystemet. **Obs!** Inflytandet av denna miljö kan kännas även några kilometer från havet.

5.3 - Serie HCR. Modellerna HCR (High Corrosion Resistant) är tillverkade av rostfritt stål AISI 904L och erbjuder en större korrosionsbeständighet. De är idealiska för installering i ytterst korrosiva omgivningar (t.ex havsklippor) där förankringen kan utsättas för spänningskorrosion (Stress Corrosion Cracking). **Obs!** Plattan 4A10712 får endast användas med pluggen 4A108110. **Obs!** För livslängden följ anvisningarna i avsnittet 5.2.

5.4 - Installering / borttagning (Fig. 5). Installeringen av anordningen får endast utföras av kompetenta personer och den måste kontrolleras på lämpligt sätt. För installering i sten och cement gör på följande sätt: kontrollera kvaliteten på stödet runt förankringen och säkerställ att stenen är kompakt och enhetlig; gör ett hål av lämplig diameter och djup (Fig. 5.1); rengör hålet noggrant med en luftstråle (Fig. 5.2) och sedan med en borste (Fig. 5.3); för in fästpluggen med plattan helt in i hålet (Fig. 5.4); dra åt fästmuttern med en momentnyckel till det angivna vridmomentet (Fig. 5.5). Kontrollera efter varje installering att expresslingan rör sig fritt i repbromsen (Fig. 5.5). Använd en plugg vars diameter är lämplig för repbromsen (t.ex. plugg med diameter 12 mm för repbroms med diameter 12 mm). **Obs!** Om pluggen skjuter ut för mycket kan det förhindra att expresslingan rör sig fritt i repbromsen (max 4 mm - Fig. 5.5). Anordningen kan avinstalleras genom att frigöra fästsystemet (lossa fästmuttern), ta bort plattan och kontrollera att den inte har deformationer som negativt kan påverka återanvändningen av den. **Obs!** Om plattan placeras tillbaka, dra åt eventuella muttrar till det angivna vridmomentet med en momentnyckel. **Obs!** Plattan 4A10308 motsvarar inte standarderna EN 959 och EN 795 typ A. **Obs!** Kontrollera att anordningarna (rep, expresslingor, fasthållningsanordningar etc.) som är kopplade till förankringen inte gnids mot abrasiva material eller vassa delar).

5.5 - Installering av standplatser. För placeringen av standplatserna (mod. 4A218, 4A219, 4A221) ska man respektera avståndet mellan de två förankringarna enligt bilden (Fig. 5.8) och fortsätta med installationen enligt punkt 5.3. **Obs!** För en installering som motsvarar de angivna standarderna ska artiklarna 4A218, 4A221 och 4A222 installeras med pluggen 4A105090 medan artiklarna 4A21812, 4A22112 och 4A22212 ska installeras med pluggen 4A106110.

5.6 - VARNINGAR EN 795:2012. Alla aktiviteter som utförs på över två meters höjd förutsätter att individuell skyddsutrustning (DPI) används för att skydda mot fallrisken. Innan man går till arbetspositionen ska man ta i beaktande alla riskfaktorer (gällande miljön, samtidiga, följder). Förankringen är avsedd att användas av en enda person. För att koppla till förankringshålet ska man använda en karbinhake som motsvarar standarden EN 362 med låssystem (Fig. 7.2). När förankringen är en del av ett fallskyddssystem: användaren måste vara försedd med anordningar som begränsar kraften som utvecklas under ett fall till max. 6 kN; det är väsentligt för användarens säkerhet att anordningen är korrekt positionerad och att arbetet utförs så att risken för fall och fallhöjden minskas möjligast mycket; en fallskyddssele EN 361 är den enda anordningen för fasthållning av kroppen som får användas; systemets förankring ska helst vara placerad högre än användaren och den ska motsvara kraven i standarden EN 795 (minimiresistans 12 kN). **Obs!** Om förankringsanordningen är på något sätt deformerad, använd den inte, utan byt ut den omedelbart. **Obs!** Förankringsanordningen får endast använda i fallskyddssystem, inte i lyftsystem.

Anmärkningar för installeringen. Kontrollera att märkningen är tillgänglig och läslig. Om den inte är det, fäst en extra märkning i närheten av förankringen. En kopia av installeringsdokumentationen ska ges till användaren, och förvaras på arbetsplatsen. Den ger information om korrekt installering och underhåll av förankringen. Denna dokumentation är oumbärlig för att utföra periodiska kontroller av anordningen. Installationsdokumentationen ska innehålla åtminstone följande information: A) Förankringens adress och position; B) Uppgifter om installeringsfirman; C) Namn på den person som har utfört installeringen; D) Identifikation av produkten (tillverkare, typ, modell,…); E) Information om fästsystemet (tillverkare, produkt, max. dragkraft och ma-x. skjuvhållfasthet,…); F) Schematisk installationsplan (t.ex. för ett tak), och viktig information för användarna, såsom till exempel förankringspunkternas placering (t.ex. viktig information för ett tak om det finns snö). Denna schematiska plan ska fästas i byggnaden/på arbetsplatsen så att den är synlig och tillgänglig för alla. Installatören utfärdar en undertecknad deklaration om att förankringsanordningen: A) Har installerats enligt tillverkarens anvisningar; B) Har installerat enligt säkerhetsplanen; C) Har fästs vid det angivna stödet; D) Har fästs såsom angivet (t.ex. antal bultar, korrekt material, korrekt position,…); E) Är försedd med fotografisk dokumentation (i synnerhet om fäst- och stödelementen inte längre är synliga efter installeringen). **Obs!** Om flera än en förankringspunkt har installerats rekommenderar vi att identifiera varje enskild förankring med ett nummer som skrivs upp på identifikationsoch kontrollkortet och på den schematiska installationsplanen.

5.7 - VARNINGAR EN 959:2007. Användningssätten visas på bilden (Fig. 7.3÷7.6). För koppling till förankringshålet ska man använda en karbinhake som motsvarar standarden EN 12275.

6) PERIODISK KONTROLL. En fördjupad kontroll av utrustningen är nödvändig minst en gång om året (6 månader för användning nära havet eller till havs). Kontrollen ska utföras av tillverkaren eller av kompetent person som uttryckligen auktoriserats av tillverkaren. Detta kontrollintervall kan variera beroende på användningsfrekvens och intensitet. Utförandet av periodiska kontroller är oumbärligt för att kunna garantera utrustningens funktion och hållbarhet och därmed även användarens säkerhet. Kontrollresultaten ska antecknas på det specifika kontrollkort som tillhör och måste medfölja alla utrustningens delar. **Varning!** Om kortet saknas eller inte är läsligt, bör utrustningen inte användas. **Utrustningens identifikationsmärkning (Fig. A):** A) Varumärke; B) Tillverkare; C) Produkt (typ, modell, kod); D) Användare (Företagets namn och adress); E) Serienummer/ partinr; F) Tillverkningsår; G) Inköpsdatum; H) Datum för första användning; I) Datum för sista användningsdag; L) Gällande normer; M) Laboratorium som utfört testerna för typgodkännande. **Kontrollkort för periodisk kontroll av utrustningen (Fig. B):** O) Datum; P) Anledning till kontroll: periodisk eller särskild kontroll; Q) Kontrollansvarigs namn och underskrift; R) Anmärkningar (upptäckta defekter, utförda reparationer eller annan relevant information); S) Kontrollresultat: utrustningen godkänd för användning, utrustningen ej godkänd för användning eller utrustningen måste genomgå ytterligare kontroll; T) Datum för nästa kontroll. **Obs!** Vi rekommenderar att märka ut förankringen med det senaste och följande inspektionsdatumet (t.ex. med outplånligt kort som inte ändrar på förankringens struktur).

SUOMI

Tämän laitteen käyttöohjeet koostuvat yleisestä ja yksityiskohtaisesta osasta, ja molemmat tulisi lukea huolellisesti ennen käyttöä. **Huomio!** Varoitus! Tämä arkki sisältää vain yksityiskohtaiset ohjeet.

ERITYISOHJEET ANKKURILEVYILLE / ISTUKKAILLE / VARMISTUSPAIKOILLE.

1) SOVELTAMISALUE. EN 795:2012 tyyppi A: Ankkuriväline tyyppiä A, varattu ainoastaan yhden henkilön käyttöön. EN 959:2007 ja UIAA-123: Kallioankkuri, joka suojaa ylhäältäputoamista vastaan. **Huomio!** Ankkuri mielletään ankkuriksi, kun se on rakennettu istukkaan ja levyn yhdistelmästä. Asentaaksesi taulukossa (kuva 3) esitettyjen normien mukainen ankkuri ja aikaansaadaksesi taatut minimikuormat (kuva 3), täytyy noudattaa esitettyjä istukkaan/levyn yhdistelmiä, joilla on läpäisty normien määräämät testit. **Huomio!** Laskeutumisen tai ankkurin varmistuspaikka -nimitystä saa käyttää, kun se on rakennettu kahdesta oikein asennetusta ankkurista.

2) OSIEN NIMET (kuva 1). A) Reikä ruuveille/kiinnitysistukkaalle. B) Levyn runko. C) Rengas (ainoastaan mallit 4A213, 4A218 ja 4A21812). D) Ankkurirengas. E) Liitäntäketju. F) Ankkuriliitin. Esimerkkejä ankkurijärjestelmistä (kuva 1.4): G) Metallirakenne; H) Tuki kalliossa tai betonissa. I) Irrotettava kiinnitysjärjestelmä (ruuvit, mutteri ja aluslaatta); L) Ei-irrotettava kiinnitysjärjestelmä (istukas, mutteri ja aluslaatta). M) Kiristysmutteri. N) Aluslaatta. O) Istukas.

3) MERKINNÄT. Laitteeseen on merkitty seuraavat tiedot (kuva 2): 1) Viitenormit. 2) Valmistajan tai markkinoillelaskusta vastaavan tahon nimi. 3) Rei'än halkaisija. 4) Tuotteen malli. 5) Tieto siitä, että laite sopii kerrallaan vain yhden henkilön käytettäväksi. 6) Valmistusmateriaali (ruostumaton teräs AISI 316L / AISI 904L). 7) Ankkurin takaamat minimikuormat (kuva 3/7.1). 8) Logo, joka ohjeistaa käyttäjää lukemaan ohjeet huolellisesti ennen käyttöä. 9) Eränumero (BB) ja valmistusvuosi (YY).

4) TARKISTUKSET. Ennen jokaista käyttökertaa varmista, että: Ei ole havaittavissa kulumisen merkkejä, murtumia, syöpymiä tai muodonmuutoksia; että kiinnitysmutteri ei ole löysällä; että ankkurirei'än reunat eivät ole terävät; että ei ole havaittavissa likaa (esim. hiekkaa tai mutaa).

4.1 - Tarkistukset EN 795:2012. Ennen jokaista käyttökertaa on välttämätöntä lisäksi: Tarkistaa, että kaikki käytettävät laitteet ovat yhteensopivia, että niihin on merkitty oikea normiviite, ja että ne toimivat täydellisesti; varmistaa, että jokaisen laitteen huoltokortit on koostettu oikein, ja että ne eivät ole ajan tasalla; olla harkinnut huolellisesti varmimman likipääsytien, olla varustautunut asianmukaisesti ja suunnitellut pelastusmenettelyn vaikeuksiin joutuneen työntekijän pelastamiseksi; varmistaa, jos käyttö tapahtuu osana putoamisenpidätysjärjestelmää, että käyttäjän alla on vaadittu tyhjä tila työpisteeltä vastaavasti, jotta putoamisen sattuessa ei tapahtuisi törmäämistä maanpinnan tai muiden putoamisreitillä oleviin esteisiin. **Huomio!** Jos ankkurilaitetta on käytetty pysäyttämään putoaminen, keskeytä sen käyttö ja vaihda se.

5) ASENNUS / KÄYTTÖ. Ennen asennusta on arvioitava huolellisesti tuen laatu ja kunto (katso 5.1), yhteensopivuus muiden komponenttien kanssa, ulkoisten tekijöiden vaikutus (esim. meriympäristön) käyttöikään (katso 5.2), ilmastolle altistuminen, ulkolämpötilat (-40°C÷80°C), ja mahdolliset hajavirrat (jotka riippuvat kallion ja sementin tyypistä, maadoituksesta, jne.), jotka laitteessa on.

5.1 - Tuki Ankkurilla on varmistetut ja taatut minimikuormat, joita se kannattelee (kuva 3-7.1). Näitä kannateltavia kuormia ei voida taata, jos tuki, johon on asetettu kiinnityselementti, ei ole suorituskyvyltään vähintään samanlainen, kuin testeissä käytetty betonilohkare (puristuskestävyys 50 N/mm^2). **Huomio!** Pehmeä kivi (esim. hiekkakivi, runkoaine, jne.) tai ei kovin kiinteät kallioalueet (mikrohalkeamien, ilmataskujen, jne läsnäolo) voivat olla suorituskykyominaisuuksiltaan riittämättömiä takaamaan kannateltavat minimikuormat. Näissä tapauksissa vaaditun kuormakyvyn aikaansaamiseksi saattaa olla välttämätöntä käyttää pidempää kiinnitysistukkaa, tai valita toinen tuki-/asennuspiste (valinta, jota pitää suosia aina, kun mahdollista). Joissakin tapauksissa saattaa olla tarkoituksenmukaista suorittaa paikan päällä testejä eripituisilla ja/tai erityyppisillä kiinnitysistukkailla ja testata kuormansietokyky.

5.2 - Käyttöikä. Käyttöikä ja kannateltavat kuormat saattavat kärsiä dramaattisen pienenemisen syöpymisen seurauksena. Syöpymistä voi tapahtua, kun ruuvien/kiinnitysistukkaan metalli on erilaista, kuin levyn (galvaaninen korroosio): Tästä syystä EN 959 -normin mukaan ankkurilaitteen kaikki osat tulee olla valmistettu samasta materiaalista. On siis käytettävä ainoastaan ruuveja, istukkaita, muttereita ja kiinnityksen aluslaattoja, jotka on tehty samasta ruostumattomasta teräksestä (AISI 316L tai AISI 904L). **Huomio!** Käyttö meriympäristössä (rantatörmällä merellä, tai missä tahansa muussa vahvasti syövyttävässä ympäristössä) on syöpymisen syy, ja ankkurin käyttöikä pienenee huomattavasti: Tässä tapauksessa määräaikaistarkastusten tiheyttä tulee suurentaa (kerran kuudessa kuukaudessa) sekä levyn että liitäntäjärjestelmän osalta. **Huomio!** Kyseisenlaisen ympäristön vaikutus saattaa ulottua myös muutaman kilometrin etäisyydelle merestä.

5.3 - HCR-sarja. HCR-mallit (High CorrosionResistant) on valmistettu ruostumattomasta teräksestä AISI 904L, ja ne tarjoavat suuremman vastustuskyvyn syöpymistä vastaan. Ne ovat ihanteellisia asennettaviksi vahvasti syövyttävissä ympäristöissä (esim. rantatörmässä merellä), missä ankkuriin saattaa kohdistua jännityskorroosiota (Stress Corrosion Cracking). **Huomio!** Levyä 4A10712 saa käyttää ainoastaan yhdessä istukkaan 4A108110 kanssa. **Huomio!** Käyttöiän edistämiseksi noudata kuitenkin kappaleen 5.2 ohjeita.

5.4 - Asennus / asennuksen purku (kuva 5). Laitteen asennuksen tulee suorittaa pätevät henkilöt, ja se tulee varmistaa asiaankuuluvalla tavalla. Asentaaksesi kallioon tai betoniin, toimi seuraavalla tavalla: Varmista ankkurin ympärilläolevan tuen laatu varmistaen, että kallio on tiivis ja yhtenäinen; tee reikä, joka on halkaisijaltaan ja syvyydeltään sopiva (kuva 5.1); puhdista reikä tarkasti ilmapumpulla (kuva 5.2) ja sitten harjalla (kuva 5.3); aseta kiinnitysistukas yhdessä levyn kanssa reikään pohjaan asti (kuva 5.4); kiristä kiinnitysmutteri momenttiavaimen avulla soveltaen määrättyä kiristysmomenttia (kuva 5.5). Jokaisen asennuksen jälkeen varmista, että vipu liikkuu vapaasti levyssä (kuva 5.5). Käytä istukasta, jonka halkaisija sopii levyn halkaisijaan (esimerkiksi halkaisijaltaan 12 mm istukas halkaisijaltaan 12 mm levylle). **Huomio!** Jos istukas työntyy liikaa ulospäin, tämä saattaa haitata vivun vapaata liikkumista pienellä laatalla (max 4 mm - kuva 5.5). Laitteen mahdollinen asennuksenpurku voidaan suorittaa vapauttamalla liitäntäjärjestelmän (höllentäen kiinnitysmutterin), poistaen levy ja tarkistaen, että siinä ei ole epämuodostumia, jotka estäisivät sen uudelleenkäytön. **Huomio!** Jos suoritetaan levyn uudelleensijoitus, kiristä mutterit momenttiavaimella, käyttäen määrättyä kiristysmomenttia. **Huomio!** Levy 4A10308 ei ole yhteensopiva normien EN 959 ja EN 795 tyyppi A:n kanssa. **Huomio!** Varmista, että ankkuriin liitetyt laitteet (köydet, vivut, pidätysjärjestelmät, jne.) eivät hankaa hiovia materiaaleja tai teräviä osia vasten.)

5.5 - Varmistuspaikkojen asennus. Varmistuspaikkojen sijoittamisessa (mallit 4A218, 4A219, 4A221) noudata kahden ankkurin välistä etäisyyttä, kuten näytetty (kuvassa 5.8) ja aloita asennus kohdassa 5.3. esitetyllä tavalla. **Huomio!** Jotta asennus olisi merkittyjen normien mukainen, tarvikkeet 4A218, 4A221 ja 4A222 tulee asentaa istukkaalla 4A105090, kun taas tarvikkeet 4A21812, 4A22112 ja 4A22212 tulee asentaa istukkaalla 4A106110.

5.6 - VAROITUKSET EN 795:2012. Kaikki yli kahden metrin korkeudessa tehtävät toimet edellyttävät henkilökohtaisten suojavarusteiden käyttöä putoamisriskiä vastaan. Ennen työpisteelle menoa tulee ottaa huomioon kaikki riskitekijät (ympäristölliset, rinnakkaiset, seurauksellisest). Ankkuria tulee kerrallaan käyttää ainoastaan yhden henkilön. Ankkurireikään liitäntää varten tarvitsee käyttää EN 362 -normin mukaista liitintä, jossa on lukitusjärjestelmä (kuva 7.2). Kun ankkuri on osa putoamisenpidätysjärjestelmää: Käyttäjän tulee olla varusteltu laitteilla, jotka rajoittavat putoamisen aikana kehkeytynyttä voimaa korkeintaan 6 kN:iin; on äärimmäisen tärkeää käyttäjän turvallisuuden kannalta, että laite on aina sijoitettu oikein, ja että työ suoritetaan tavalla, joka minimoi putoamisriskin ja putoamiskorkeuden; putoamisenestovaljaat EN 361 ovat ainoa kehoa kannattelevaväline, jota on sallittua käyttää; järjestelmän ankkurin tulee sijaita mieluiten käyttäjän sijainnin yläpuolella, ja sen pitää vastata normin EN 795 vaatimuksia (minimikestävyys 12 kN). **Huomio!** Jos ankkurilaitteessa on minkä tahansa lainen epämuodostuma, älä käytä sitä, ja vaihda se välittömästi. **Huomio!** Ankkurilaitetta tulee käyttää ainoastaan putoussuojajärjestelmissä, ei nostojärjestelmissä.

Huomautuksia asennuksesta. Varmista, että merkinnät ovat helposti nähtävissä ja luettavissa, ja jos ne eivät ole, aseta lisämerkintä ankkurin lähelle. Kopio asennusdokumentoinnista tulee toimittaa käyttäjälle, ja se tulee säilyttää työpisteellä. Se antaa tietoja ankkurin oikeanlaisesta asennuksesta ja huollosta. Tämä dokumentointi on välttämätön laitteen määräaikaistarkastuksissa. Asennusdokumentoinnin tulee sisältää ainakin seuraavat tiedot: A) Ankkurin osoite ja sijainti; B) Asennuksen suorittaneen yrityksen tiedot; C) Asennuksen suorittaneen työntekijän nimi; D) Tuotteen tunnistetiedot (valmistaja, tyyppi, malli…); E) Kiinnitysjärjestelmän tiedot (valmistaja, tuote, maksimivetovoima ja maksimileikkausvoima…); F) Asennuksen kaaviokuva (esim. katosta), ja tärkeitä tietoja käyttäjille esimerkiksi ankkuripisteiden sijainnista (esim. tähdellistä tietoa katosta lumisateen varalta). Tämä kaaviokuva tulisi ripustaa rakennukseen/työpisteeseen niin, että se on nähtävissä ja saatavilla kaikille. Asentaja antaa allekirjoitetun lausunnon, jossa hän tähdentää, että ankkurilaite: A) on asennettu valmistajan ohjeiden mukaisesti; B) on asennettu turvallisuussuunnitelman mukaisesti; C) on kiinnitetty mainittuun tukeen; D) on kiinnitetty mainitulla tavalla (esim. pulttien määrä, oikea materiaali, oikea sijainti,…); E) on toimitettu kuvallisella dokumentoinnilla (varsinkin, kun kiinnitys- ja tukielementit eivät ole enää näkyvissä asennuksen jälkeen). **Huomio!** Siellä, minne on asennettu enemmän kuin yksi ankkuripiste, on suositeltavaa eritellä jokainen yksittäinen ankkuri numerolla, joka merkitään tunniste- ja katsastuskorttiin sekä asennuksen kaaviokuvaan..

5.7 - VAROITUKSET EN 959:2007. Käyttötavat on esitetty kuvassa (kuvat. 7.3÷7.6). Ankkurireikään liitämistä varten tulee käyttää EN 12275 -normin mukaista liitintä.

6) MÄÄRÄAIKAISTARKASTUKSET. Vähintään 12 kuukauden välein (6 kuukauden välein meri- tai rantakäytössä) on suoritettava tarkka laitteen tarkastus valmistajan tai valmistajan nimenimaisesti sertifioidun osaavan henkilökunnan toimesta. Tämä tiheys riippuu käytön määrästä ja tiheydestä. Määräaikaistarkastusten tekeminen säännöllisesti on tärkeää laitteen jatkuvan tehokkuuden ja kestävyyden kannalta, josta käyttäjän turvallisuus riippuu. Tarkastusten tulokset selostetaan asianmukaisessa lomakkeessa, joka toimitetaan jokaisen laitteen kanssa ja joiden on oltava laitteen mukana. **Varoitus!** Jos lomake puuttuu tai on epäselvä, älä käytä laitetta. **Laitteen tunnistuskortti (kuva A):** A) Tavaramerkki; B) Valmistaja; C) Tuote (tyyppi, malli, koodi); D) Käyttäjä (yritys, nimi ja osoite); E) Sarja-/eränumero; F) Valmistusvuosi; G) Ostopäivä; H) Ensimmäinen käyttöpäivä; I) Viimeinen käyttöpäivä; L) Säädösviittaukset; M) Laboratorio, joka on suorittanut säännönmukaisuuden tarkistamisen. **Laitteen määräaikaistarkastuksen kortti (kuva B):** O) Päivämäärä; P) Tarkastuksen syy: määräaikaistarkastus tai poikkeuksellinen tarkastus; Q) Tarkastuksesta vastaavan nimi ja allekirjoitus; R) Huomautukset (havaitut viat, tehdyt korjaukset tai muut tarvittavat tiedot); S) Tarkastuksen tulos: laite soveltuu käytettäväksi, laite ei sovi käytettäväksi tai laite on testattava; T) Seuraavan tarkastuksen päivämäärä. **Huomio!** Suosittelemme seuraavan tai viimeisen katsastuksen päivämäärän merkitsemistä ankkuriin (esim. pysyvällä kortilla, joka ei muuta ankkurin rakennetta).

NORSK

Bruksanvisningen for denne enheten består av en generell del og en spesifikk del, og begge må leses nøye før bruk. **OBS!** Dette arket inneholder kun den spesifikke bruksanvisningen.

SPESIFIKKE INSTRUKSJONER FOR FORANKRIGNSPLATER / FORANKRINGSBOLTER / TAUBREMSER.

1) ANVENDELSESOMRÅDE. EN 795:2012 type A: Forankringsinnretning av type A, reservert for bruk av en enkelt person. EN 959:2007 og UIAA-123: forankring for fjell klatring for beskyttelse mot fall fra høyden. **Obs!** En forankring defineres som dette når den består av en bolt og av en plate. For å installere en forankring i overensstemmelse med standardene som er angitt i tabellen (Fig. 3) og for å oppnå minste garantert belastning (Fig. 3) må du respektere de angitte kombinasjonene av bolter/plater, som har bestått testene som er forutsatt av standardene. **Obs!** En stans under nedstigning eller forankring defineres som dette når den består av to korrekt installerte forankringer.

2) BENEVNELSE PÅ DELENE (Fig. 1). A) Åpning for festeskrue/-bolt. B) Plate. C) Ring (kun for modeller 4A213, 4A218 og 4A21812). D) Forankringsring. E) Koblingskjede. F) Forankringskobling. Eksempler på forankringssystem (Fig. 1.4): G) Metallstruktur; H) Støtte i stein eller betong. I) Avtakbart festesystem (skrue, mutter og skive); L) Festesystem som ikke kan fjernes (bolt, mutter og skive). M) Strammemutter. N) Skive. O) Bolt.

3) MERKING. Du finner følgende indikasjoner på enheten (Fig. 2): 1) Referansestandard. 2) Navn på produsenten eller for vedkommende som er ansvarlig for utstedelse på markedet. 3) Åpningens diameter. 4) Produktmodell. 5) Indikasjon som sier at enheten er egnet for å brukes av kun en person om gangen. 6) Konstruksjonsmateriale (rustfritt stål AISI 316L / AISI 904L). 7) Minimumsbelastning garantert av forankringen (Fig. 3/7.1). 8) Logo som varsler brukeren om å lese instruksjonene grundig før bruk. 9) Partinummer (BB) og produksjonsår (YY).

4) KONTROLLER. Før hver bruk må du kontrollere: at det ikke finnes noen tegn på slitasje, brudd, korrosjon eller deformeringer, at festemutteren ikke er løsnet, at kanten på forankringsåpningen ikke har skarpe kanter, at det ikke finnes smuss eller skitt (f.eks. sand eller leire).

4.1 - Kontroller EN 795:2012. Før hver bruk må du dessuten: forsikre deg om at alle innretningene som brukes er kompatible, at de er merket med korrekt referanse til standarder og at de er i perfekt funksjonell stand. Du må forsikre deg om at vedlikeholdskortene til alle innretningene er korrekt utfylt og oppdatert, vurdert nøye den tryggeste adgangsveien, være korrekt utrustet og ha forutsett en redningsprosedyre for innhenting av en eventuell operatør i vanskeligheter. kontroller dessuten, i tilfelle av bruk i et fallsikringssystem, at det er nok fri plass under brukeren på arbeidsplassen, slik at det ved et eventuelt fall ikke vil kunne oppstå kollisjoner med bakken eller eventuelle andre hindringer innenfor fallbanen. **Obs!** Hvis forankringsinnretningen har bidratt til å stanse et fall må du slutte å bruke det og skifte den ut.

5) INSTALLASJON / BRUK. Før installasjon må du kontrollere kvaliteten og tilstanden til støttematerialet grundig (se 5.1), kompatibiliteten med de andre komponentene, påvirkningen av eksterne faktorer (f.eks. havmiljø), levetiden (se 5.2), klimatisk eksponering, utvendig temperatur (-40°C÷80°C) og eventuelle streifstrømmer (som avhenger av bergarten, sement, jording, etc.) som måtte finnes i festematerialet.

5.1 - Støtte. En forankring har kontrollerte og garanterte mimimums lastebærende kapasitet (Fig. 3-7.1). Denne lastebærende kapasiteten kan ikke garanteres hvis støttematerialet der forankringen er festet ikke har de samme prestasjonsegenskapene som sementblokken som er brukt i testene (kompresjonsresistens på 50 N/mm^2). **Obs!** RMykt fjell (f.eks. sandstein, konglomerat, etc.), eller områder med fjell som er lite solid (at det finnes små sprekker, tomme lommer, etc.), kan ha utilstrekkelige prestasjonsegenskaper til å garantere den lastebærende kapasiteten. I disse tilfellene kan du for å oppnå den nødvendige lastebærende kapasiteten bruke en lengre festebolt eller velge et annet støttemateriale/installasjonssted (bør foretrekkes så fremt det er mulig). I noen tilfeller kan det være lurt å foreta noen tester på stedet, med brukt av bolter i forskjellige lengder eller av forskjellige typer for å teste den lastebærende kapasiteten.

5.2 - Levetid. Levetiden og den lastebærende kapasiteten kan gjennomgå en drastisk reduksjon som følge av korrosjon. Korrosjon kan forekomme når metallet i festeskruen/-bolten er annerledes enn det i platen (galvanisk korrosjon): av den grunn må alle delene i forankringssystemet være laget i det samme materiale, i henhold til standarden 959. Det må derved brukes kun skruer, bolter, muttere og festeskriver av samme rustfrie stål (AISI 316L eller AISI 904L). **Obs!** Bruk i havmiljø (klipper over sjøen, eller i andre svært korroderende miljøer) er årsak til korrosjon og varigheten til forankringsskruen reduseres betraktelig: i dette tilfellet må antallet regelmessige kontroller økes (hver sjette måned), både av platen og av festesystemet. **Obs!** Påvirkningen fra slikt miljø kan også skje flere kilometer fra havet.

5.3 - Serie HCR. HCR-modellene (High Corrosion Resistant)er laget i rustfritt stål AISI 904L og gir større motstand mot korrosjon. De er ideelle i miljøer der korrosjon lett forekommer, (f.eks. klipper over havet), der forankringen kan utsettes for korrosjon under belastning (Stress Corrosion Cracking). **Obs!** Platen 4A10712 må kun brukes med bolten 4A108110. **Obs!** For levetiden må du uansett følge indikasjonene gitt i avsnitt 5.2.

5.4 - Installasjon / avinstallasjon (Fig. 5). Installasjon av innretningen må gjennomføres av kompetente personer og må skje på en korrekt måte. For installasjon i fjell eller sement, gå fram som følger: kontroller kvaliteten på festematerialet rundt forankringspunktet. Forsikre deg om at fjellet er kompakt og homogent, lag et hull med egnet diameter og dybde (Fig. 5.1); rengjør åpningen grundig med å sprute luft (Fig. 5.2) og deretter med en børste (Fig. 5.3); sett festebolten med platen helt inn i hullet (Fig. 5.4); stram festemutteren ved å påføre det nødvendige strammemomentet ved hjelp av dynamometrisk nøkkel (Fig. 5.5). Etter hver installasjon må du kontrollere at returen beveges fritt i platen (Fig. 5.5). Bruk en bolt med en diameter som er egnet for diameteren på platen (for eksempel bolt med 12 mm diameter for plate med diameter på 12 mm). **Obs!** Hvis bolten stikker for mye ut vil dette kunne hindre fri bevegelse av returen i platen (maks. 4 mm - Fig. 5.5). En eventuell avinstallasjon av innretningen vil kunne skje ved å løsne festesystemet (løsne festemutteren), ved å fjerne platen og kontrollere at denne ikke har tegn på deformasjoner som ikke har noen virkning på en eventuell ny bruk. **Obs!** Hvis du skal fortsette med å plassere platen på et annet sted må du stramme eventuelle muttere med den dynamometriske nøkkel ved bruk av angitt tiltrekkingsmoment. **Obs!** Platen 4A10308 er ikke i samsvar med standardene EN 959 og EN 795 type A. **Obs!** Kontroller at innretningene (tau, returtrinser, festesystemer, etc.), som er koblet til forankringen ikke gnisser mot slipende materialer eller skarpe deler.

5.5 - Installasjon av taubremser. For plassering av taubremser (mod. 4A218, 4A219, 4A221) respekter avstandene mellom to forankringer som angitt (Fig. 5.8) og fortsett med installasjonen som angitt i punkt 5.3. **Obs!** For en installasjon som er i samsvar med de angitte standardene skal artiklene 4A218, 4A221 og 4A222 installeres med bolten 4A105090, mens artiklene 4A21812, 4A22112 og 4A22212 skal installeres med bolten 4A106110.

5.6 - ADVARSLER EN 795:2012. Alt arbeid som utføres i over to meters høyde forutsetter bruk av personlig verneutstyr (PVU) mot fallsikring. Før du går inn i arbeidsområdet må du ta hensyn til alle risikofaktorer (miljømessige, forurensende, konsekvensmessige). Forankringen er laget for å brukes kun av en person. For kobling til forankringsåpningen må du bruke et koplingsstykke i samsvar med standarden EN 362 med låsesystem (Fig. 7.2). Når forankringen er en del av et fallsikringssystem: Brukeren må være utstyrt med innretninger som begrenser kraften som utvikles under fallet til et maksimum på 6 kN; det er viktig for brukerens sikkerhet at innretningen alltid er korrekt plassert og at arbeidet gjennomføres på en slik måte at faren for fall og fallhøyden reduseres til et minimum; fallsikringsselen EN 361 er den eneste kroppselen det er lov å bruke. Forankring av systemet skal helst skje over posisjonen der brukeren befinner seg og må være i samsvar med kravene av standarden EN 795 (minimumsresistens 12 kN). **Obs!** Hvis forankringssystemet skulle vise noen som helst tegn på deformasjon må du ikke bruke det, men straks skifte det ut. **Obs!** Forankringssystemet skal kun brukes i fallsikringssystemer, ikke i løftesystemer.

Merknader for installasjon. Kontroller at merkingen er tilgjengelig og leselig. Hvis den ikke er det må du påføre en egnet ekstra merking i nærheten av forankringen. En kopi av installasjonsdokumentasjonen må utleveres til brukeren, og oppbevares i nærheten av arbeidsstedet. Den gir informasjon om korrekt installasjon og vedlikehold av forankringen. Denne dokumentasjonen er uunnværlig for de regelmessige kontrollene av innretningen. Installasjonsdokumentasjonen må inneholde minst følgende informasjon: A) Plassering og adresse for forankringen; B) Informasjon om firmaet som har gjennomført installasjonen; C) Navn på personen som har gjennomført installasjonen; D) Identifikasjon av produktet (produsent, type, modell,…); E) Spesifikasjoner for festesystemet (produsent, produkt, maksimal strekk- og bruddkraft,…); F) Skjematisk installasjonsplan (f.eks. over et tak), og viktig informasjon for brukeren, slik som for eksempel hvor forankringspunktene befinner seg (f.eks. relevant informasjon om et tak i tilfelle av snø). Denne skjematiske planen skal være hengt opp i bygningen/på arbeidsstedet slik at den er synlig og tilgjengelig for alle. Installatøren utsteder en undertegnet erklæring, der vedkommende presiserer at forankringssystemet: A) Har blitt installert i henhold til produsentens instruksjoner; B) Har blitt installert i henhold til sikkerhetsplanen; C) Har blitt festet til spesifisert festemateriale; D) Har blitt festet som spesifisert (f.eks. antallet bolter, korrekt materiale, korrekt posisjon,…); E) Har blitt levert med fotodokumentasjon (særlig hvis festeelementene og støttene ikke er synlige etter installasjonen). **Obs!** Der hvor det er installert flere forankringspunkter anbefales det å identifisere hvert enkelt forankringspunkt med et nummer som skal indikeres på identifikasjons- og kontrollkortet og på den skjematiske installasjonsplanen.

5.7 - ADVARSLER EN 959:2007. Bruksmåtene er illustrert i figur (Fig. 7.3÷7.6). For kobling til forankringsåpningen må du bruke et koplingsstykke i samsvar med standarden EN 12275.

6) REGELMESSIG KONTROLL. Minst hver 12 måned (6 måneder for bruk i nærheten av havet eller offshore), må det gjennomføres en grundig kontroll av innretningen, utført av produsenten eller av kompetent personale som er autorisert av produsenten. Denne frekvensen kan varieres på bakgrunn av hvor ofte utstyret brukes og hvor intenst det brukes. Gjennomføring av regelmessige kontroller er helt nødvendig for å garantere kontinuerlig funksjon og levetid av innretningen, som brukerens sikkerhet avhenger av. Kontrollresultatene er angitt på det egne medfølgende kortet som alltid skal følge innretningen. **Advarsel!** Hvis kortet mangler eller er uleselig må du ikke bruke innretningen. **Identifikasjonskort for innretningen (Fig. A):** A) Varemerke; B) Produsent; C) Produkt (type, modell, kode); D) Bruker (selskap, navn og adresse); E) Serie-/partinummer; F) Produksjonsår; G) Innkjøpsdato; H) Dato for første gangs bruk; I) Utløpsdato; L) Referansestandarder; M) Laboratorium som har foretatt samsvarstestene. **Kontrollkort for innretningen (Fig. B):** O) Dato; P) Årsak til kontrollen: regelmessig kontroll eller ekstraordinær kontroll; Q) Navn og underskrift for den som er ansvarlig for kontrollen; R) Bemerkninger (avdekkede defekter, gjennomførte reparasjoner eller annen aktuell informasjon); S) Resultat av kontrollen: innretning egnet for bruk, innretning uegnet for bruk eller innretning som må kontrolleres ytterligere; T) Dato for neste kontroll. **Obs!** Vi anbefaler å merke forankringen med datoen for siste eller neste inspeksjon (f.eks. med uutslettelig skilt som ikke har noen innvirkning på forankringens struktur).

ΕΛΛΗΝΙΚΑ

Οι οδηγίες για τη χρήση της συσκευής αυτής αποτελούνται από ένα γενικό και ένα ειδικό μέρος, πρέπει να διαβάσετε προσεκτικά τα δύο πριν από τη χρήση. **Προσοχή!** Αυτό το φυλλάδιο περιέχει μόνο τις ειδικές οδηγίες.

ΕΙΔΙΚΕΣ ΟΔΗΓΙΕΣ ΑΓΚΥΡΙΑ / ΒΥΣΜΑΤΑ / ΣΤΑΜΑΤΗΜΑΤΑ.

1) ΠΕΔΙΟ ΕΦΑΡΜΟΓΗΣ. EN 795:2012 ΤΥΠΟΥ Α: συσκευή αγκύρωσης τύπου Α, αποκλειστικά για ατομική χρήση. EN 959:2007 και UIAA-123: Αγκύρια βράχου για την προστασία εναντία πτώσεις από ψηλά. **Προσοχή!** Ένα αγκύριο καθορίζεται έτσι όταν αποτελείται άπο την ένωση βύσματος και πλακέτας. Για την εγκατάσταση ενός αγκυρίου σύμφωνα με τα πρότυπα που αναφέρονται στο πίνακα (εικ. 3) και για να επιδιωχθούν τα ελάχιστα εγγυώμενα φορτία (εικ. 3) πρέπει να σεβαστούν οι αναφερόμενοι συνδυασμοί βύσμα / πλακέτας, χάρη τους οποίους επιτεύθηκαν τα τεστ που προβλέπονται από την νομοθεσία. **Προσοχή!** Ένα σταμάτημα κατάβασης ή αγκύρωσης αποτελείται από δύο αγκύρια σωστά τοποθετημένα.

2) ΟΝΟΜΑΤΟΛΟΓΙΑ ΜΕΡΩΝ (Εικ. 1). A) Οπή γιά βίδα / βύσμα σύνδεσης. B) Σώμα πλακέτας. C) Δακτύλιος (μόνο γιά μοντέλα 4A213, 4A218 και 4A21812). D) Δακτύλιος αγκύρωσης. E) Αλυσίδα σύνδεσης. F) Συνδετήρας αγκύρωσης. Παραδείγματα συστημάτων αγκύρωσης (Εικ. 1.4) : G) Μεταλλική δομή. H) Στήριγμα σε βράχο ή σε σκυρόδεμα. I) Αποσπώμενο σύστημα σύσφιγξης (βίδα, περικόχλιο, ροδέλλα). L) Μη αποσπώμενο σύστημα σύνδεσης (βύσμα, περικόχλιο, ροδέλλα). M) Περικόχλιο σύσφιγξης. N) Ροδέλλα. O) Βύσμα.

3) ΣΗΜΑΝΣΗ. Στη συσκευή αναφέρονται οι παρακάτω ενδείξεις (Εικ. 2): 1) Πρότυπο αναφοράς. 2) Όνομα κατασκευαστή ή του υπεύθυνου διάθεσης στην αγορά. 3) Διάμετρος της οπής. 4) Μοντέλο προϊόντος. 5) Σημείωση οτι η συσκευή είναι κατάλληλη αποκλειστικά για ατομική χρήση. 6) Υλικό κατασκευής (ανοξείδωτο χάλυβα AISI 316L ή AISI 904L). 7) Ελάχιστο εγγυημένο φορτίο του αγκυρίου (Εικ. 3/7.1). 8) Λογότυπο που προειδοποιεί το χρήστη να διαβάσει προσεκτικά τις οδηγίες πριν από τη χρήση. 9) Αριθμός παρτίδας (BB) και έτος κατασκευής (YY).

4) ΕΛΕΓΧΟΙ. Πριν από κάθε χρήση βεβαιωθείτε ότι: δεν υπάρχουν σημάδια φθοράς, ρωγμές, διάβρωση ή παραμόρφωση. Τα άκρα των αγκυρίων να μην παρουσιάζουν κοφτερές ακμές. Να μην υπάρχουν ίχνη ακαθαρσιών (π.χ. άμμος ή λάσπη).

4.1 - Ελεγχοι EN 795:2012. Πριν από κάθε χρήση, είναι επίσης απαραίτητο: να βεβαιωθείτε οτι όλες οι συσκευές που χρησιμοποιούνται είναι συμβατές, αναφέρουν τη σωστή νομοθετική ρύθμιση και είναι σε άριστη κατάσταση• να βεβαιωθείτε οτι τα δελτία συντήρησης κάθε συσκευής είναι σωστά συμπληρωμένα και ενημερωμένα • να έχει εκτιμηθεί με προσοχή η πιο σίγουρη οδός έμβασης, να έχετε εξοπλιστεί κατάλληλα και να έχετε προβλέψει μια διαδικασία διάσωσης για τη συλλογή του χρήστη που βρίσκεται σε δυσκολία• να εξακριβώσετε, σε περίπτωση χρήσης σε ένα σύστημα έναντι πτώσης από ύψος, το ελάχιστο ελεύθερο ύψος κάτω από τα πόδια του χρήστη στο χώρο εργασίας ώστε, σε περίπτωση πτώσης, να μην υπάρξει σύγκρουση στο έδαφος ή σε άλλα εμπόδια που τυχόν να βρίσκονται στη πορεία της πτώσης. **Προσοχή!** Σε περίπτωση που η συσκευή αγκύρωσης βοήθησε την ανακοπή μίας πτώσης, διακόψτε τη χρήση της και αλλάξτε την άμεσα.

5) ΕΓΚΑΤΑΣΤΑΣΗ / ΧΡΗΣΗ. Πριν την εγκατάσταση είναι απαραίτητο να αξιολογήσετε προσεκτικά την ποιότητα και την κατάσταση του στηρίγματος (βλέπε 5.1), τη συμβατότητα με τα άλλα στοιχεία, την επίδραση εξωτερικών παραγόντων (π.χ. θαλάσσιο περιβάλλον) στη διάρκεια ζωής του (βλέπετε 5.2), την κλιματολογική έκθεση, τις εξωτερικές θερμοκρασίες (-40°C÷80°C) και τα πιθανά ρεύματα διαρροής (που εξαρτώνται από τον τύπο του πετρώματος, σκυρόδεμα, πάκτωση σε έδαφος, κλη) που υπάρχουν στο στήριγμα.

5.1 - Στήριγμα. Τα αγκύρια έχουν ελάχιστα φορτία συγκράτησης που είναι πιστοποιημένα κι εγγυημένα (Εικ. 3-7.1). Αυτά τα φορτία συγκράτησης δεν εξασφαλίζονται αν το στήριγμα στο οποίο περάστηκε το στοιχείο στερέωσης δεν έχει τουλάχιστον τα ίδια χαρακτηριστικά απόδοσης του κυβόλιθου σκυροδέματος που χρησιμοποιήθηκε στις δοκιμές (αντοχή σε σύνθλιψη 50 N/mm2). **Προσοχή!** Μαλακό πέτρωμα (π.χ. ψαμμίτης, σύμπηγμα, κλη) ή περιοχές με όχι πολύ στέρεο πέτρωμα (παρουσία μικρορωγμών, κούφιοι φλοιοί κλη) μπορεί να μην έχουν επαρκή χαρακτηριστικά απόδοσης ώστε να εξασφαλιστούν τα ελάχιστα φορτία συγκράτησης. Σε αυτές τις περιπτώσεις, προκειμένου να εξασφαλιστεί η απαιτούμενη ικανότητα συγκράτησης, μπορεί να χρειαστεί η χρήση ενός βύσματος αγκύρωσης μεγαλύτερου μήκους ή η επιλογή ενός διαφορετικού στηρίγματος |ηλού πάκτωσης (επιλογή που κάνετε όποτε καθίσταται εφικτό). Σε μερικές περιπτώσεις μπορεί να είναι σκόπιμο να πραγματοποιήσετε κάποιες επί τόπου δοκιμές με βύσματα αγκύρωσης διαφορετικού μήκους, και | ή τύπου και να τεστάρετε την ικανότητα φορτίου.

5.2. - Διάρκεια ζωής. Η διάρκεια ζωής και τα φορτία συγκράτησης ενδέχεται να υποστούν δραστική μείωση λόγω διάβρωσης. Η διάβρωση μπορεί να διαπιστωθεί όταν τα διάφορα στοιχεία αγκύρωσης αποτελούνται από διαφορετικά μέταλλα (γαλβανική διάβρωση): για το λόγο αυτό, σύμφωνα με την οδηγία EN 959, όλα τα μέρη της συσκευής αγκύρωσης πρέπει να είναι κατασκευασμένα από το ίδιο υλικό. Για αυτό το λόγο πρέπει να χρησιμοποιηθούν μόνο βίδες, βύσματα, περικόχλια και ροδέλλες αγκύρωσης από το ίδιο ανοξείδωτο χάλυβα (AISI 316L ή AISI 904L). **Προσοχή!** Η χρήση σε θαλάσσιο περιβάλλον αποτελεί αιτία διάβρωσης, σε αυτήν την περίπτωση πρέπει να αυξηθεί η συχνότητα περιοδικών ελέγχων (κάθε έξι μήνες) και της πλακέτας και του συστήματος σύσφιγξης. **Προσοχή!** Η επίδραση ενός τέτοιου περιβάλλοντος μπορεί να γίνει αισθητή σε απόσταση μερικών χιλιομέτρων από την θάλασσα.

5.3 - Σειρά HCR. Τα μοντέλα (High Corrosion Resistant / 4A163) είναι κατασκευασμένα από ανοξείδωτο χάλυβα AISI 904L και προσφέρουν μεγαλύτερη αντοχή ενάντια στη διάβρωση. Είναι ιδανικά για την εγκατάσταση σε πολύ διαβρωτικό περιβάλλον (π.χ. σε βράχο δίπλα στη θάλασσα) όπου το αγκύριο ενδέχεται να υποστεί διάβρωση υπό πίεση (Stress Corrosion Cracking). **Προσοχή!** Σε ότι αφορά τη διάρκεια ζωής αναφερθείτε στις υποδείξεις της παραγράφου 5.2.

5.4. - Εγκατάσταση/ απεγκατάσταση (εικ. 5). Η εγκατάσταση της συσκευής πρέπει να γίνεται από αρμόδιο άτομο και να ελέγχεται κατάλληλα. Για την εγκατάσταση σε βράχο ή σε σκυρόδεμα προχωρήστε όπως ακολουθεί: καθαρίστε την επιφάνεια από τυχόν ακαθαρσίες ή τρίμματα πετρώματος ή σκυροδέματος, και βεβαιωθείτε οτι ο βράχος είναι σταθερός και ομοιογενής. Δημιουργήστε μια οπή κατάλληλης διαμέτρου και βάθους (εικ. 5.1). Καθαρίστε προσεκτικά την οπή με εκτόξευση αέρα (εικ. 5.2) και κατόπιν με ένα βουρτσάκι (εικ. 5.3). Βάλτε το βύσμα αγκύρωσης στην οπή με τη πλακέτα μέχρι βάθους (εικ. 5.4.). Σφίξτε το περικόχλιο σύσφιγξης εφαρμόζοντας την αναφερόμενη ροπή σύσφιγξης με ένα δυναμομετρικό κλειδί (εικ. 5.5.). Έπειτα από κάθε εγκατάσταση, βεβαιωθείτε οτι το σετ κινείται ελεύθερα μέσα στη πλακέτα (εικ. 5.5.). Χρησιμοποιήστε ένα βύσμα με διάμετρο κατάλληλη με αυτή της πλακέτας (π.χ. βύσμα διαμέτρου 12 mm για πλακέτα διαμέτρου 12 mm). **Προσοχή!** Αν το βύσμα προεξέχει υπερβολικά ενδέχεται να εμποδίσει την ελεύθερη κίνηση του σετ μέσα στη πλακέτα (μεγ. 4 mm / εικ. 5.5.). Η ενδεχόμενη απεγκατάσταση της συσκευής μπορεί να γίνει ξεμπλοκάροντας το σύστημα σύσφιγξης (ξεβιδώνοντας το περικόχλιο σύσφιγξης), βγάζοντας τη πλακέτα και ελέγχοντας οτι δεν παρουσιάζει παραμορφώσεις που να εμποδίζουν μία νέα χρήση της. **Προσοχή!** Σε περίπτωση μίας νέας εγκατάστασης της πλακέτας, σφίξτε ενδεχόμενα περικόχλια με ένα δυναμομετρικό κλειδί, εφαρμόζοντας την αναφερόμενη ροπή σύσφιγξης. **Προσοχή!** Η πλακέτα 4A103108 δεν είναι συμβατή με τις Οδηγίες EN 959 και EN 795 τύπου Α. **Προσοχή!** Βεβαιωθείτε οτι οι συσκευές (σχοινιά, σετ, συστήματα συγκράτησης) που συνδέονται με το αγκύριο δεν τρίβουν πάνω σε διαβρωτικά αντικείμενα ή σε κοφτερές πλευρές.

5.5 - Εγκατάσταση σταματημάτων. Για την εγκατάσταση των σταματημάτων (4A218, 4A219, 4A221) σεβαστείτε τις αποστάσεις ανάμεσα στα δύο αγκύρια όπως αναφέρεται (εικ. 5.8) και προχωρήστε με την εγκατάσταση όπως αναφέρεται στο σημείο 5.3. **Προσοχή!** Για μία εγκατάσταση συμβατή με τις αναφερόμενες οδηγίες, τα προϊόντα 4A218, 4A221 και 4A222 πρέπει να εγκαταστιαθούν με το βύσμα 4A105090, ενώ τα προϊόντα 4A12812, 4A22112 και 4A22212 πρέπει να εγκατασταθούν με το βύσμα 4A106110.

5.6 - ΣΗΜΑΝΣΕΙΣ EN 795:2012. Για οποιαδήποτε δραστηριότητα άνω των δύο μέτρων ύψους είναι αναγκαία η χρήση των Μέσων Ατομικής Προστασίας (ΜΑΠ) έναντι τον κίνδυνο πτώσεων. Πριν τη πρόσβαση στη θέση εργασίας είναι απαραίτητο να υπολογιστούν όλοι οι παράγοντες κινδύνου (περιβαλλοντικοί, συνακόλουθοι, επακόλουθοι). Το αγκύριο προορίζεται αποκλειστικά για ατομική χρήση. Για τη σύνδεση με την οπή του αγκυρίου πρέπει να χρησιμοποιηθεί ένας συνδετήρας συμβατός με την οδηγία EN 362 με σύστημα ασφάλισης (Εικ. 7.2). Όταν το αγκύριο είναι ενσωματωμένο σε ένα σύστημα ανακοπής πτώσης: ο χρήστης πρέπει να είναι εφοδιασμένος με συσκευές που περιορίζουν τη δύναμη που αναπτύσσεται στη διάρκεια της πτώσης μέχρι 6 kN μέγιστο• γιά τη ασφάλεια του χρήστη είναι αναγκαίο η συσκευή να είναι πάντα σωστά τοποθετημένη και η εργασία να πραγματοποιείται με τέτοιο τρόπο ώστε να ελαχιστοποιηθούν ο κίνδυνος και το ύψος της πτώσης• ένα μποντριέ ενάντια πτώσης συμβατό με την οδηγία EN341 αποτελεί τη μόνη συσκευή συγκράτησης του σώματος που επιτρέπεται να χρησιμοποιηθεί • το αγκύριο του συστήματος πρέπει να τοποθετηθεί κατά προτίμηση ανώτερα από τη θέση του χρήστη και πρέπει να συμμορφώνεται με τις προδιαγραφές της οδηγίας EN 795 (ελάχιστη αντοχή 12 kN). **Προσοχή!** Σε περίπτωση παραμόρφωσης της συσκευής αγκύρωσης διακόψετε τη χρήση της και αλλάξτε την άμεσα. **Προσοχή!** Η συσκευή αγκύρωσης προορίζεται αποκλειστικά για χρήση σε συστήματα προστασίας έναντι πτώσεων, και όχι σε συστήματα ανύψωσης.

Σημάνσεις για την εγκατάσταση. Βεβαιωθείτε οτι η σήμανση είναι ορατή και ευανάγνωστη, ειδάλλως τοποθετήστε μία πρόσθετη σήμανση κοντά στο αγκύριο. Ο χρήστης πρέπει να παραλάβει ένα αντίγραφο της τεκμηρίωση της εγκατάστασης, που πρέπει να φυλάσσεται στη θέση εργασίας• η τεκμηρίωση αυτή περιέχει τις πληροφορίες για τη σωστή εγκατάσταση και συντήρηση του αγκυρίου. Η τεκμηρίωση είναι απαραίτητη για τους περιοδικούς ελέγχους της συσκευής. Η τεκμηρίωση της εγκατάστασης πρέπει να περιέχει τουλάχιστον τις ακόλουθες πληροφορίες: A) Διεύθυνση και θέση του αγκυρίου• B) Στοιχεία της εταιρίας που εκτέλεσε την εγκατάσταση• C) Όνομα του ατόμου που εκτέλεσε την εγκατάσταση• D) Ταυτοποίηση του προϊόντος (κατασκευαστής, σειρά, μοντέλο κλη.)• E) Προδιαγραφές του συστήματος σύσφιγξης (κατασκευαστής, προϊόν, μέγιστες δυνάμεις έλξης και κοπής, κλη.)• F) Ενδεικτικός χάρτης εγκατάστασης (π.χ. μιας οροφής) και σημαντικές πληροφορίες για τους χρήστες, όπως π.χ. που βρίσκονται τα σημεία αγκύρωσης (π.χ. σημαντικές πληροφορίες για την οροφή σε περίπτωση χιονόπτωσης). Ο ενδεικτικός χάρτης πρέπει να εκτεθεί στο κτίριο/θέση εργασίας και να είναι ορατός ή διαθέσιμος σε όλους. Ο εγκαταστάτης εκδίδει μία έγγραφη δήλωση, με την οποία δηλώνει οτι η συσκευή αγκύρωσης: A) εγκαταστάθηκε σύμφωνα με τις οδηγίες του κατασκευαστή• B) εγκαταστάθηκε σύμφωνα με ότι αναφέρεται στο σχέδιο ασφάλειας• C) συνδέθηκε στο καθορισμένο υποστήριγμα• D) συνδέθηκε σύμφωνα με τις αναφερόμενες προδιαγραφές (π.χ. αριθμός κοχλιών, κατάλληλα υλικά, σωστή τοποθέτηση κλη.) • E) Προμηθεύτηκε με φωτογραφική τεκμηρίωση (ειδικά όταν τα στοιχεία σύσφιγξης και στερέωσης δεν είναι πλέον ορατά μετά την εγκατάσταση). **Προσοχή!** Συνιστάται, όταν έχουν εγκατασταθεί ένα ή περισσότερα σημεία αγκύρωσης, να προσδιορίζεται κάθε αγκύριο με έναν αριθμό που να αναφέρεται στη καρτέλα αναγνώρισης και ελέγχου, και στον ενδεικτικό χάρτη εγκατάστασης.

5.7 - ΣΗΜΑΝΣΕΙΣ EN 959:2007. Οι τρόποι χρήσεως ορίζονται στην εικόνα (Εικ. 7.3 – 7.6). Για να γίνει η σύνδεση με την οπή του αγκυρίου πρέπει να χρησιμοποιηθεί ένας συνδετήρας συμβατός με την οδηγία EN 12275.

6) ΠΕΡΙΟΔΙΚΟΣ ΕΛΕΓΧΟΣ. Τουλάχιστον κάθε 12 μήνες (6 μήνες για χρήση στη θάλασσα) είναι απαραίτητος ένας ενδελεχής έλεγχος της συσκευής από τον κατασκευαστή ή από αρμόδιο προσωπικό ειδικά εξουσιοδοτημένο από τον ίδιο τον κατασκευαστή. Αυτή η συχνότητα μπορεί να μεταβληθεί σε συνάρτηση της συχνότητας και της έντασης χρήσης. Οι τακτικοί περιοδικοί έλεγχοι είναι απαραίτητοι για να εξασφαλιστεί η αποτελεσματικότητα και ανθεκτικότητα της συσκευής, από τις οποίες εξαρτάται η ασφάλεια του χρήστη. Τα αποτελέσματα των ελέγχων θα πρέπει να αναγράφονται στην ειδική καρτέλα που παρέχεται και πρέπει να συνοδεύει κάθε συσκευή. **Προσοχή!** Στην περίπτωση που η καρτέλα δεν υπάρχει ή αν είναι δυσανάγνωστη, αποφύγετε την χρήση. **Καρτέλα αναγνώρισης της συσκευής (Εικ. A):** A) Εμπορικό σήμα• B) Κατασκευαστής• C) Προϊόν (τύπος, μοντέλο, κωδικός)• D) Χρήστης (εταιρεία, επωνυμία και διεύθυνση)• E) Αριθμός σειράς/παρτίδα• F) Έτος κατασκευής• G) Ημερομηνία αγοράς• H) Ημερομηνία πρώτης χρήσης• I) Ημερομηνία λήξης• L) Πρότυπα αναφοράς• M) Εργαστήριο που πραγματοποίησε τις δοκιμές συμμόρφωσης. **Καρτέλα περιοδικού ελέγχου της συσκευής (Εικ. B):** O) Ημερομηνία P) Αιτία ελέγχου: περιοδικός ή έκτακτος έλεγχος• Q) Όνομα και υπογραφή του υπεύθυνου ελεγκτή• R) Σημειώσεις (ελαττώματα που εντοπίστηκαν, επισκευές που έγιναν ή άλλες σχετικές πληροφορίες)• S) Αποτέλεσμα ελέγχου: συσκευή κατάλληλη για χρήση, συσκευή ακατάλληλη για χρήση ή συσκευή για επανέλεγχο• T) Ημερομηνία της επόμενης επιθεώρησης. **Προσοχή!** Συνιστάται να σημανθεί το αγκύριο με την ημερομηνία του τελευταίου ή του επόμενου ελέγχου (π.χ. με μία ανεξίτηλη ετικέτα που να μην αλλοιώνει τη δομή του αγκυρίου).

中文

说明书包括通用说明和专用说明，使用前必须仔细阅读两部分。注意！此页只包含专用说明。挂片/锚点螺栓/保护站专用说明。

1）使用范围。EN795：2012 A类：锚点设备，仅限单人使用。EN 959：2007和UIAA-123:用于攀岩进行止坠的锚点。注意！锚点由膨胀栓和挂片组成。安装锚点时要按照图表中相应的挂片和螺栓安装（图3），为了能达到最小的强度（图3）你必须按照能够兼容的挂片和螺栓进行安装，其已经过了标准测试。注意！一个下降保护点或锚点的定义是由两个正确安装的锚点组成。

2）组成部分（图1）。A)安装螺栓的孔；B)挂片；C）环（只有4A213 / 4A218 型号有）；D)锚点环；E)连接链；F）锚点锁扣，锚点系统举例（图1.4）：G)金属结构；H）岩石或混泥土结构。 I）可拆卸螺栓（螺丝，螺母和垫片）；L)不可拆卸螺栓（螺丝，螺母和垫片）。M)固定螺母。N）垫片。O）螺栓。

3）标记。设备上刻有以下信息（图2）：1）符合的法规/标准。2）生产商或品牌商名称。3）孔的直径。4）产品型号。5）说明该产品只能同时承担一个人的工作重量。6）材料（AISI316不锈钢/AISI904L）.7)锚点的最小保证强度（图3/7.1）。8） 提醒用户使用设备前认真阅读说明书的logo。9）批号（BB）和生产年份（YY）。

4)检查。每次使用前检查：无磨损，裂纹，腐蚀或形变等痕迹；螺帽拧紧；挂片连接孔的边缘无锋利边缘或切割；锚点设备上无污损（如泥沙等）。

4.1-EN 795：2012检查。每次使用前需要：确保所有设备的标准都是正确的，并且工作状态良好；确保每件设备的维护记录正确填写和更新；仔细制定正确的接近途径，采用合适的设备，并且配有紧急救援预案用于救援被困的作业人员；检查最小净空距离，防止作业者发生坠落后撞在地面或障碍物上。注意！如果挂片受到了冲击应该停止继续使用，并更换。

5）安装/使用。当选择位置安装时，需要认真评估支撑面的质量和状况（见5.1），与其他部件的兼容性和外部影响因素（例如沿海的位置），寿命（见5.2），天气状况，外部温度（-40℃至80℃）和可能的电流（和岩石，水泥和土质的种类）。

5.1-支撑。挂片自身的强度是确定的（图3-7.1），然而实际的支撑结构强度可能要比测试时的水泥强度低（压缩强度50N/ mm²），所以锚点的强度是无法保证的。注意！较软的岩石（如砂岩，砾岩等）或不坚固的岩石（存在裂缝，孔洞等）其强度会低于产品的最低断裂强度。

在这种情况下，为了达到需要的强度，可以使用更长的螺栓或选择更结实的位置安装（首先选择这种方法）。在某些情况下可以对不同型号或长度的螺栓进行强度测试。

5.2-寿命。腐蚀会严重影响寿命和断裂负荷。当挂片材料和螺栓的材料不同时可能会发生腐蚀（电化学腐蚀），所以按照EN 959标准，岩石锚点的所有部分都采用同样的材料。所以只有螺母/螺栓采用相同不锈钢才能一起使用。（AISI 316L和AISI 904L钢）。注意！在海洋环境下会增加腐蚀，锚点的寿命会严重下降，对挂片和锚点系统的检查频率必须增加（每6个月）。注意！海水的腐蚀性甚至可在沿海数公里内的地方发生。

5.3-HCR系列。HCR型号（高耐腐蚀性）采用AISI 904L不锈钢制造，耐腐蚀性能很高。它们非常适合用于高腐蚀性环境（如沿海的岩壁上），这种情况下锚点会遇到压力腐蚀（压力腐蚀裂纹）。注意！4A10712挂片只能用于4A108110螺栓。注意！关于寿命根据第二段的说明。

挂片的安装必须在有能力的人员或机构安装，并进行适当的检查。在岩壁或混泥土上安装时按照以下步骤：检查要设置锚点的位置的质量，岩石致密且为一个整体；用合适的直径钻一定深度的孔（图5.1）；用吹风球（图5.2）和刷子（图5.3）完全清理孔里的灰尘；将带有挂片的螺栓敲入孔中（图5.4）；使用扳手拧紧，拧紧到适当的扭力（图5.5）。每次安装后，确保快挂能在挂片中自由的活动（图5.5）。使用和挂片相适应的螺栓（例如，12mm的挂片使用12mm的螺母）。注意！如果螺栓拧出的太多，会阻碍快挂的自由活动（最大4mm-图5.5）。挂片可以通过卸下膨胀栓上的螺母拆除，拆下挂片检查无任何损坏可以继续使用。注意！如果将挂片在其他地方使用，用扳手拧紧螺母，拧到合适的扭力。注意！4A10308挂片不符合EN 959 和 EN 795 type A标准。注意！确定与锚点连接的其他设备（绳索，快挂，定位系统等）不会与锋利边缘摩擦）。

5.5-安装保护站。保护站的安装定位（型号4A218，4A219，4A221），按照图示中有两个锚点间的最大距离（图5.8）安装，安装步骤按照段落5.3。注意！安装时4A218，4A221 和 4A222必须与4A105090螺栓安装，4A21812，4A22112 和4A22212与4A106110螺栓安装。

5.6-EN 959：2007警告。任何在高度超过2m的活动都必须使用个人保护设备（PPE）作为防坠落保护。进入工作前前分析所有风险因素（环境，直接原因和间接原因）。锚点只能单人使用，使用带有上锁系统的EN 362标准的主锁连接挂片孔（图7.2）。当锚点作为防坠落系统的一部分时：使用者必须使用能将冲击力降低至6kN或更低的设备；为了安全，必须经常检查安全位置是否正确，按照正确的工作方式进行，以降低坠落的风险和坠落的高度；唯一的固定身体的设备是符合EN 361标准的安全带，锚点系统建议安装在使用者以上的位置，并且符合EN795标准（最小强度12kN）。注意！如果锚点发生形变或弯曲，不要继续使用，立即更换。注意！锚点设备只用于防坠落系统，不用于吊装重物。

安装注意事项。如果在锚点旁添加标记，确定所有的标记都是可以接近以及符合规定的。使用者必须持有安装文件的副本，并且保存在工作地点。其包含了正确的安装和锚点的维护。此文件要求定期对锚点进行检查。安装文件必须至少包含以下内容：A)标记锚点的位置；B）安装后的强度信息；C）安装人员的姓名；D）锚点产品信息（生产商，类型，型号…）；E）螺栓的信息（设置人员，产品型号，最大的扭力和剪切力…）F）安装图示（如屋顶），锚点的位置（例如在下雪覆盖后，方便使用者找到锚点的位置）。这个图示必须在建筑物或工作的地方公示出来，并能让所有人看到。安装者需要签署其安装的锚点的文件，其包括：A）按照生产商的要求安装；B）按照安全预案安装；C)安装在符合要求的结构上；D）按照要求安装（图解螺栓的数量，正确的材料，正确的位置…）；E）需要提供照片文件（特别是当安装后无法看到固定部件和结构的）。注意！建议当设置超过一个锚点时，每个锚点应该编号和记录在管理清单和图示中用于区分。

5.7-EN959：2007警告。有关使用图示（图7.3-7.6）。连接锚点孔的锁扣必须符合EN12275。

6） 周期检查。至少每12个月（或在海洋环境下使用6个月后），要对设备进行一次全面的严格检查，检查由生产商或生产商认证的专业人员进行。检查周期要根据使用的频率来定。进行周期检查是为了保证设备继续使用的耐久性和效率，同时也是保证使用者的安全。检查结果必须记录在随设备附带的表格上，并始终与设备放在一起。警告！当表格丢失或不合格，不要继续使用该设备。设备说明表（图A）：A)商标；B） 生产商；C） 产品（类型，型号，代码）；D） 使用者（公司，姓名，地址）；E） 系列号 / 批号；F)生产年份；G）购买时间；H）第一次使用时间；I）过期时间；L）相关标准；M）实验室进行标准测试. 设备周期检查表（图B）：O）时间；P）检查原因：定期检查或额外检查；Q）检查人员签名 ；R）记录（发现缺陷，修理或相关信息）；S）检查结果：设备适合继续使用，设备不适合继续使用或设备需进一步检查；T）下次检查时间。 注意！建议在锚点旁注明下次检查的时间（如在不改变锚点结构的同时添加信息卡片）。