GENERAL INSTRUCTIONS

EN General instructions for use.
IT Istruzioni d'uso generali.
FR Instructions générales pour l'utilisation.
DE Allgemeine Gebrauchsanweisungen.
ES Instrucciones generales de uso.
PT Instruções gerais para uso.
SE Allmänna instruktioner för användning.
FI Yleiset käyttöohjeet.
NO Generell bruksanvisning.
DK Generel brugsanvisning.
NL Algemene instructies voor gebruik.
SI Splošna navodila za uporabo.
SK Všeobecné pokyny na použitie.
TR Genel kullanım talimatları.
RO Instrucțiuni generale de utilizare.
HU Általános használati utasítások.
CZ Všeobecné pokyny k používání.
GR Γενικές οδηγίες χρήσης.
PL Ogólne instrukcje stosowania.
RU Общие инструкции по эксплуатации.
JP 使用のための一般的な手順.
CN 通用说明

i = G + S

ISTGE-000CT_rev.5 07-18

climbing technology
by Aludesign S.p.A. via Torchio 22
I 24034 Cisano B.sco BG ITALY
Central tel: +39 035 78 35 95
Central fax: +39 035 78 23 39
www.climbingtechnology.com

ENGLISH

The instructions for use for this device are made up of a general part and a specific part, and both must be read carefully before use. **Attention!** This sheet only contains the general instructions. On the website www.climbingtechnology.com you can find: additional information, other languages and/or the updated versions of the instructions for use, Declarations of Conformity UE.

1) TRAINING AND PHYSICAL FITNES. Activities related to the use of device are potentially dangerous and it must only be used by trained and experienced persons. Before using the device, it is essential to: have received adequate training and instruction and, where required, specific training for the use of the devices; be familiar with the device; be in perfect psycho-physical shape. **Warning!** Consumption of alcohol or psychotropics, including medication that may alter perception, balance and concentration, is to be avoided.

2) WARNINGS BEFORE USE. Before usage: read carefully the general and specific instructions that must compulsorily accompany every device and ensure that you fully understand them; ensure that all equipment is in perfect operating conditions, that it is appropriate for the intended use and that all the elements and components are compatible with each other and comply with the rules, regulations and directives currently in place; check that the system is assembled correctly and that the various components work without interfering with one another. **Warning!** Always check that any ropes used are compatible with the system: in fact, some ropes can slide more or less depending on different factors (sheath structure, surface treatments, inadequate diameter, wet or frozen ropes). **Warning!** Do not use a device for activities that exceed its limitations or for uses that are different to those intended! Each individual is responsible for his/her own choices and actions: anyone who is not capable of assuming this responsibility must not use these devices under any circumstances. The responsibility of the manufacturer is limited defectiveness related to manufacturing and the materials used. **Warning!** Equipping oneself with individual protection devices does not justify exposing oneself to risks that are potentially lethal. **Warning!** There are many incorrect or erroneous usage procedures and only the procedures indicated as correct are allowed: all other possible usage procedures must be considered forbidden.

3) DEVICES FOR PERSONAL USE. Each device is to be considered strictly for personal use. if it should be used by a second user, carry out a check of the device before and after usage and, where required, take note of the relevant data and information on the appropriate form. **Warning!** Never use a device whose complete history is unknown to you or that does not have the correct documents (instructions for use, any checking forms, etc.).

4) MARKING. The indications on the device can appear in different places depending on the dimension of the device. **Warning!** Do not remove labels or markings and check that these are all legible even after use.

5) LIFE SPAN. The actual life span of a device cannot be predicted precisely, as it is influenced by many factors (environment of use, weather factors, storage conditions, frequency and intensity of use, etc.) but it is possible to estimate its maximum life span, which is constituted by an initial period of optimum storage and by a period of operational life. For textiles or plastics, the maximum life span is 12 years, starting from the indicated production date, while the operational life span can be estimated on the frequency of use: 10 years if used occasionally; 5 years if used frequently; 1 year if intensively used or used for professional/commercial purposes (e.g. courses, hire, etc.). For metallic products the maximum life span is theoretically indefinite, but it is still advisable to replace them after 10 years of use. **Warning!** The life span of a device can be limited even to just one use, where it is involved in an exceptional event (hard falls or swinging falls, extreme temperatures, contact with harmful chemical agents or sharp edges, etc.). In case of doubts on the functioning and good conservation state of a device, do not use it and contact immediately your reference person of safety matters or the manufacturer.

6) ELIMINATION. Stop using the device immediately: if the maximum life span has been exceeded; if it is obsolete, incompatible with more modern devices or outclassed due to standards' updates; if the result of the checks is not satisfactory; if you are not certain that the device is in a good condition; if it has been exposed to an exceptional event or a hard fall: even if there is no visible defect or degradation, its initial strength and resistance could be seriously diminished. **Warning!** Destroy discarded products to avoid any further use.

7) DISPOSAL. At the end of the lifespan of the equipment, i.e. at the end of its working life, it is compulsory to take care of its disposal, taking into account the potential impact on the environment. For this purpose it is recommended that the products are disposed of in accordance with the laws in force in the country where the disposal is taking place.

8) TAMPERING AND REPAIRS. Any alteration or tampering immediately voids the guarantee, and is forbidden as it can compromise the safety of the device itself. Repairs, where feasible, must be carried out exclusively by the manufacturer or by staff that has been expressly authorised to do so by the manufacturer.

9) LUBRICATION. If needed, lubricate any mobile parts of the metal devices using only silicone based oil spray. **Warning!** An excessive quantity of oil encourages dirt and dust to stick. Remove any excess oil using a cloth. **Warning!** Check that the lubrication does not compromise the interaction between the device and the other components of the system (e.g. ropes).

10) MAINTENANCE AND CLEANING. Avoid contact with sources of heat, abrasive and sharp objects, corrosive substances or solvents. Wash with clean water and if necessary, add a small amount of neutral soap to remove persistent dirt; use a clean and non-abrasive cloth. To disinfect, use diluted ammonium salts according to the safety instructions provided with the product. If the devices is damp or wet, leave them to dry out in the open air far from direct heat sources.

11) STORAGE AND TRANSPORT. For optimal storage, put away the devices completely dry at room temperature in well ventilated areas. Do not expose the devices to chemically aggressive substances, persistent dusts or dirt or environments with high concentrations of salt. During transport, avoid compressions, exposure to direct sunlight and contact with sharp objects. Do not leave the devices in the car or in closed environments that are exposed to the sun.

12) GUARANTEE. The guarantee is valid for 3 years as from the purchase date and covers for any manufacturing defect or defect in the materials used. The following are excluded from the guarantee: normal wear, inadequate maintenance and storage, incorrect or improper usage, unauthorised tampering or repairs, lack of observance of the instructions for use. The manufacturer declines all liabilities concerning the direct, indirect or accidental consequences, including any consequence that derives from the incorrect use of the devices, including correct use of the device in unsuitable situations that do not ensure proper safety levels. For the user safety it is essential that the retailer provides the devices instruction for use, maintenance, repair and periodic check in the language of the country where they will be used, whenever the devices are sold outside of the original country of destination.

ITALIANO

Le istruzioni d'uso di questo dispositivo sono costituite da una parte generale e da una specifica, ed entrambe devono essere lette attentamente prima dell'utilizzo. **Attenzione!** Questo foglio riporta solo le istruzioni generali. Sul sito www.climbingtechnology.com potrete trovare: informazioni aggiuntive; altre lingue e/o versioni aggiornate delle istruzioni d'uso; dichiarazioni di conformità UE.

1) ADDESTRAMENTO E FORMA FISICA. Le attività legate all'uso di questo dispositivo sono potenzialmente pericolose ed il suo impiego è riservato esclusivamente a persone esperte ed addestrate. Prima dell'utilizzo è indispensabile: aver ricevuto un'istruzione e una formazione adeguate o, laddove necessario, un addestramento specifico per l'uso dei dispositivi; avere acquisito familiarità con il dispositivo; essere in perfetta forma psico-fisica. **Attenzione!** L'assunzione di sostanze alcoliche o psicotrope, compresi i medicinali che possono alterare percezione, stabilità e attenzione, sono tassativamente da evitare.

2) AVVERTENZE PRIMA DELL'USO. Prima dell'utilizzo: leggere e comprendere le istruzioni generali e specifiche che devono obbligatoriamente accompagnare ogni dispositivo; assicurarsi che l'attrezzatura nel suo complesso sia in perfetto stato di funzionamento, sia adeguata all'impiego previsto e tutti gli elementi siano tra loro compatibili e conformi a regole, norme e direttive in vigore; verificare che il sistema sia correttamente assemblato e che i vari componenti lavorino senza interferire l'uno con l'altro. **Attenzione!** Verificare sempre la compatibilità delle eventuali corde utilizzate: alcune di esse possono essere infatti più o meno scorrevoli a causa di diversi fattori (costruzione della guaina, eventuali trattamenti superficiali, diametro inadeguato, corde bagnate o ghiacciate). **Attenzione!** Non utilizzare un dispositivo al di fuori delle sue limitazioni o per scopi diversi da quelli previsti! Ognuno è responsabile delle proprie scelte e azioni: chiunque non sia in grado di assumersi tale responsabilità non dovrà utilizzare assolutamente questi dispositivi. La responsabilità del costruttore è limitata alla difettosità di fabbricazione e dei materiali impiegati. **Attenzione!** Dotarsi di un dispositivo di protezione individuale non giustifica l'esposizione a rischi, potenzialmente mortali. **Attenzione!** I modi di utilizzo impropri od errati sono molteplici e soltanto i modi indicati come corretti sono ammessi: tutti gli altri modi d'utilizzo possibili devono essere considerati come vietati.

3) DISPOSITIVI AD USO PERSONALE. Ciascun dispositivo è da considerarsi per uso strettamente personale. In caso di impiego da parte di un secondo utilizzatore, eseguire un controllo del dispositivo prima e dopo l'impiego e, laddove richiesto, annotarne gli estremi sull'apposita scheda. **Attenzione!** Non usare mai un dispositivo di cui non si conosca il percorso di vita completo o sprovvisto della corretta documentazione (istruzioni d'uso, eventuale scheda di controllo, etc.).

4) MARCATURA. Le indicazioni presenti sul dispositivo possono apparire in luoghi diversi a seconda della dimensione dello stesso. **Attenzione!** Non rimuovere etichette o marcature e verificare che siano tutte leggibili anche dopo l'uso.

5) DURATA DI VITA. È difficile predeterminare con precisione la durata di vita reale di un dispositivo perché essa è influenzata da molteplici fattori (ambiente di impiego, fattori climatici, condizioni di stoccaggio, frequenza e intensità di utilizzo, etc.) ma è comunque possibile stimarne la durata di vita massima che è costituita da un iniziale periodo di stoccaggio ottimale e da un periodo di vita operativa. Per i prodotti tessili o plastici la durata di vita massima è di 12 anni a partire dalla data di produzione indicata mentre la durata di vita operativa può essere stimata in base alla frequenza di utilizzo: 10 anni di utilizzo occasionale; 5 anni di utilizzo frequente; 1 anno di utilizzo intensivo o professionale/commerciale (es. corsi, noleggio etc.). Per i prodotti metallici la durata di vita massima è teoricamente indefinita ma è comunque auspicabile sostituirli dopo 10 anni di utilizzo. **Attenzione!** La durata di vita di un dispositivo può essere limitata anche a un singolo impiego, laddove coinvolto in un evento eccezionale (forti cadute o cadute a pendolo, temperature estreme, contatto con agenti chimici dannosi o bordi affilati, etc.). In caso di dubbi sul funzionamento e sul buono stato di conservazione di un dispositivo astenersi dall'utilizzo e contattare immediatamente il proprio referente per la sicurezza o il costruttore stesso.

6) ELIMINAZIONE. Interrompere immediatamente l'utilizzo del dispositivo: se la durata di vita massima è stata superata; se risultasse obsoleto, incompatibile con dispositivi più moderni o superato a causa di aggiornamenti normativi; se il risultato dei controlli non è soddisfacente; se si è incerti sul buono stato dello stesso; se questo è stato sottoposto ad un evento eccezionale o a una forte caduta: anche se nessun difetto o degradazione fosse constatabile all'esame visivo, la sua resistenza iniziale potrebbe essere diminuita seriamente. **Attenzione!** Distruggere i prodotti scartati per evitarne ulteriori utilizzi.

7) SMALTIMENTO. Alla fine del ciclo di vita del dispositivo, cioè alla conclusione della sua vita operativa, è necessario provvedere al suo smaltimento tenendone in considerazione il potenziale impatto sull'ambiente. A questo scopo si raccomanda che i prodotti siano smaltiti nel pieno rispetto delle disposizioni legislative in vigore nel paese in cui lo smaltimento dovrà avvenire.

8) MANOMISSIONI E RIPARAZIONI. Qualsiasi alterazione o manomissione fa decadere immediatamente il diritto alla garanzia ed è vietata perché può compromettere la sicurezza del dispositivo stesso. Le riparazioni, ove possibili, devono essere eseguite esclusivamente dal costruttore o da personale espressamente autorizzato dal costruttore stesso.

9) LUBRIFICAZIONE. Nei dispositivi metallici, in caso di necessità, lubrificare le eventuali parti mobili usando esclusivamente olio spray a base siliconica. **Attenzione!** Quantità di olio eccessive favoriscono l'adesione di polvere o sporco. Rimuovere con un panno l'eventuale olio in eccesso. **Attenzione!** Verificare che la lubrificazione non comprometta la corretta interazione fra il dispositivo ed altri componenti del sistema (es. corde).

10) MANUTENZIONE E PULIZIA. Evitare il contatto con fonti di calore, materiali abrasivi e taglienti, sostanze corrosive o solventi. Lavare con acqua pulita e, se necessario, aggiungere una minima quantità di sapone neutro per rimuovere lo sporco più persistente; aiutarsi con un panno pulito non abrasivo. Per la disinfezione, usare sali di ammonio diluiti secondo le prescrizioni di sicurezza fornite con il prodotto. In caso di dispositivi umidi o bagnati, lasciare asciugare all'aria aperta lontano da fonti di calore dirette.

11) STOCCAGGIO E TRASPORTO. Per uno stoccaggio ottimale riporre i dispositivi completamente asciutti a temperatura ambiente in locali ben ventilati. Non esporre i dispositivi all'azione di sostanze chimicamente aggressive, a polvere o sporco persistenti o ad ambienti con alte concentrazioni di sale. Durante il trasporto evitare le compressioni, l'esposizione alla luce del sole diretta ed il contatto con utensili taglienti. Evitare di lasciare i dispositivi in automobile o in ambienti chiusi esposti al sole.

12) GARANZIA. 3 anni dalla data di acquisto, contro qualsiasi difetto di fabbricazione o dei materiali impiegati. Esclusi dalla garanzia sono: normale usura, manutenzione e stoccaggio inadeguate, utilizzo scorretto o improprio, manomissioni o riparazioni non autorizzate, mancata osservanza delle istruzioni d'uso. Il costruttore declina ogni responsabilità riguardo alle conseguenze dirette, indirette o accidentali, compreso qualsiasi danno derivante dall'impiego scorretto dei dispositivi, ivi compreso l'impiego corretto in situazioni non idonee a garantire standard di sicurezza adeguati. Per la sicurezza dell'utilizzatore è indispensabile, laddove i dispositivi vengano rivenduti al di fuori dell'originario paese di destinazione, che il rivenditore fornisca nella lingua del paese in cui essi verranno usati le istruzioni d'uso, di manutenzione, di riparazione e per il controllo periodico.

FRANÇAIS

Les instructions d'utilisation de ce dispositif comprennent une partie générale et une partie spécifique, lesquelles doivent toutes les deux être lues attentivement avant utilisation. **Attention !** La présente fiche ne contient que les instructions générales. Sur www.climbingtechnology.com, vous trouverez: des informations supplémentaires; d'autres langues et / ou des versions mises à jour des instructions d'utilisation; Déclarations de Conformité UE.

1) ENTRAÎNEMENT ET CONDITION PHYSIQUE. Les activités liées à l'utilisation de ce dispositif sont potentiellement dangereuses, c'est pourquoi celui-ci doit uniquement être utilisé que par des personnes expertes et entraînées. Avant toute utilisation, il est indispensable d'avoir reçu une formation adaptée ou, si nécessaire, un entraînement spécifique pour l'utilisation du dispositif, de s'être familiarisé avec le dispositif et d'être en parfaite condition psychophysique. **Attention !** La consommation de substances alcooliques ou de psychotropes, y compris de médicaments pouvant altérer la perception, la stabilité et l'attention, est à éviter impérativement.

2) INSTRUCTIONS AVANT L'UTILISATION. Avant l'utilisation : lire et comprendre les instructions générales et spécifiques devant obligatoirement accompagner chaque dispositif ; s'assurer du parfait état de fonctionnement de l'équipement complet, de son adéquation à l'utilisation prévue ainsi que de la compatibilité de tous les éléments entre eux et de leur conformité aux règlements, normes et directives en vigueur ; vérifier que le système soit correctement assemblé et que les divers composants fonctionnent sans interférer les uns avec les autres. **Attention !** Toujours vérifier la compatibilité des éventuelles cordes utilisées : en effet, certaines d'entre elles peuvent être plus ou moins glissantes du fait de divers facteurs (fabrication de la gaine, éventuels traitements superficiels, diamètre inadapté, cordes mouillées ou gelées). **Attention !** Ne pas utiliser le dispositif au-delà de ses limites ni à d'autres fins que celles prévues ! Chacun est responsable de ses choix et de ses actions : si vous n'êtes pas en mesure d'assumer une telle responsabilité, n'utilisez pas ce dispositif. La responsabilité du fabricant est limitée aux défauts de fabrication et des matériaux utilisés. **Attention !** Se munir d'un équipement de protection individuelle ne justifie pas l'exposition à des risques potentiellement mortels. **Attention !** Les modes d'utilisation impropres ou erronés sont multiples et seuls les modes indiqués comme corrects sont admis : tout autre mode d'utilisation possible doit être considéré comme interdit.

3) DISPOSITIF À UTILISATION PERSONNELLE. Chaque dispositif doit être considéré à usage strictement personnel. En cas d'utilisation par un deuxième utilisateur, procéder à un contrôle du dispositif avant et après l'utilisation et, si nécessaire, reporter les informations sur la fiche prévue à cet effet. **Attention !** N'utilisez jamais un dispositif dont vous ne connaissez pas le parcours de vie complet ou dépourvu de la documentation appropriée (instructions d'utilisation, éventuelle fiche de contrôle, etc.).

4) MARQUAGE. Les indications présentes sur le dispositif peuvent être situées à divers endroits selon la dimension de celui-ci. **Attention !** Ne pas retirer les étiquettes ni les marquages et vérifier que ceux-ci soient toujours lisibles après utilisation.

5) DURÉE DE VIE. Il est difficile de déterminer avec précision la durée de vie réelle d'un dispositif car celle-ci est en fonction de multiples facteurs (environnement d'utilisation, conditions climatiques, conditions de stockage, fréquence et intensité d'utilisation, etc.) quoi qu'il en soit il est possible d'en estimer la durée de vie maximale, laquelle est constituée d'une période initiale de stockage optimal et d'une période de vie opérationnelle. La durée de vie maximale des produits textiles ou plastiques est de 12 ans à compter de la date de production indiquée alors que leur durée de vie opérationnelle peut être estimée sur la base de la fréquence d'utilisation : 10 ans pour une utilisation occasionnelle ; 5 ans pour une utilisation fréquente ; 1 an pour une utilisation intensive ou professionnelle/commerciale (ex. cours, location, etc.). Concernant les produits métalliques, leur durée de vie maximale est en théorie indéfinie mais il est conseillé de les changer après 10 ans d'utilisation. **Attention !** La durée de vie d'un dispositif peut également être limitée à une seule utilisation lorsqu'il est soumis à un événement exceptionnel (fortes chutes ou chutes en pendule, températures extrêmes, contact avec des agents chimiques nocifs ou avec des bords tranchants, etc.). En cas de doute sur le fonctionnement et le bon état de conservation d'un dispositif, ne pas l'utiliser et contacter immédiatement votre référent sécurité ou le fabricant lui-même.

6) MISE AU REBUT. Arrêtez immédiatement d'utiliser le dispositif dans les cas suivants: lorsque la durée de vie maximale est dépassée ; lorsque il est dévenu obsolète, incompatible avec du matériel plus moderne ou dépassé du fait de l'adoption de nouvelles normes; lorsque le résultat des contrôles n'est pas satisfaisant ; lorsque vous n'êtes pas sûr de son bon état ; lorsque celui-ci a été soumis à un événement exceptionnel ou à une forte chute : en effet, même si aucun défaut ou dégradation n'est visible à l'œil nu, la résistance initiale du matériel pourrait être sérieusement diminuée. **Attention !** Éliminer les produits mis au rebut afin d'empêcher leur réutilisation.

7) ÉLIMINATION. À la fin du cycle de vie du produit, c'est-à-dire à la fin de sa vie opérationnelle, il est nécessaire de procéder à son élimination en tenant compte de son impact potentiel sur l'environnement. C'est pourquoi, il est recommandé d'éliminer les produits en respectant les dispositions législatives en vigueur dans le pays où l'élimination doit être effectuée.

8) ALTÉRATIONS ET RÉPARATIONS. Toute altération emporte la déchéance immédiate du droit à la garantie et est interdite car elle est susceptible de compromettre la sécurité du dispositif. Les réparations, lorsqu'elles sont possibles, doivent uniquement être effectuées par le fabricant ou par un personnel expressément autorisé par ce dernier.

9) LUBRIFICATION. Pour les dispositifs métalliques, si nécessaire, lubrifier les éventuelles parties mobiles uniquement à l'aide d'un spray d'huile à base de silicone. **Attention !** Une quantité d'huile excessive favorise l'adhérence de la poussière et de la saleté. Essuyer l'éventuel excès d'huile en utilisant un chiffon. **Attention !** Vérifier que la lubrification ne compromette pas la correcte interaction entre le dispositif et les autres composants du système (ex. : cordes).

10) ENTRETIEN ET NETTOYAGE. Éviter le contact avec des sources de chaleur, des matériaux abrasifs et tranchants, des substances corrosives ou des solvants. Laver à l'eau propre et, si nécessaire, ajouter une petite quantité de savon neutre afin d'éliminer la saleté la plus persistante ; utiliser un chiffon propre non abrasif. Pour la désinfection, utiliser des sels d'ammonium dilués en suivant les prescriptions de sécurité fournies avec le produit. En cas de dispositif humide ou mouillé, le laisser sécher à l'air libre, loin de sources de chaleur directes.

11) STOCKAGE ET TRANSPORT. Pour un stockage optimal, entreposer le dispositif complètement sec à température ambiante dans des locaux bien ventilés. Ne pas exposer le dispositif à l'action de substances chimiquement agressives, à de la poussière ou de la saleté persistantes ou à des environnements à haute concentration saline. Durant le transport, éviter les compressions, l'exposition directe aux rayons du soleil et le contact avec des objets tranchants. Éviter de laisser le dispositif dans une voiture ou dans des lieux fermés exposés au soleil.

12) GARANTIE. La garantie est de 3 ans à compter de la date d'achat, elle est valable pour tout défaut de fabrication ou des matériaux utilisés. La garantie n'est pas valable dans les cas suivants : usure normale, entretien et stockage inappropriés, utilisation incorrecte ou impropre, altérations ou réparations non autorisées, non-respect des instructions d'utilisation. Le fabricant décline toute responsabilité concernant toute conséquence directe, indirecte ou accidentelle ainsi que tout dommage dérivant de l'utilisation incorrecte du dispositif, y compris en cas d'utilisation correcte dans des situations ne permettant pas de garantir les normes de sécurité adéquates. Pour la sécurité de l'utilisateur, il est indispensable que le revendeur fournisse les instructions d'utilisation, d'entretien, de réparation et d'inspection périodique dans la langue du pays où les dispositifs seront utilisés, quand les dispositifs sont revendus en dehors du pays de destination d'origine.

DEUTSCH

Die Gebrauchsanweisung zu diesem Produkt setzt sich aus einem allgemeinen und einem spezifischen Teil zusammen, wobei beide Teile vor der Verwendung des Produkts genau durchgelesen werden müssen. **Achtung!** Dieses Blatt enthält nur den allgemeinen Teil der Anleitung. Auf der Webseite www.climbingtechnology.com findet ihr zusätzliche Informationen, Gebrauchsanweisungen in anderen Sprachen und/oder Updates dazu, UE-Konformitätserklärungen.

1) EINSCHULUNG UND KÖRPERLICHE FITNESS. Die Aktivitäten im Zusammenhang mit dieser Vorrichtung bergen Gefahren, deshalb ist sein Einsatz ausschließlich sachkundigen und mit dem Umgang vertrauten Personen vorbehalten. Vor der Verwendung müssen Sie unbedingt über eine entsprechende Sachkenntnis und Ausbildung verfügen und gegebenenfalls eine spezielle Einschulung in Bezug auf den Einsatz der Vorrichtungen erhalten. Außerdem müssen Sie mit der Vorrichtung vertraut und körperlich fit sein. **Achtung!** Keinesfalls dürfen alkoholische oder psychotrope Substanzen, einschließlich Medikamente, welche die Aufnahmefähigkeit, das Gleichgewicht und die Aufmerksamkeit beeinträchtigen können, eingenommen werden.

2) VOR DEM EINSATZ ZU BEACHTEN. Lesen und erfassen Sie vor dem Einsatz: die jeder Vorrichtung verpflichtend beiliegenden allgemeinen Anweisungen. Vergewissern Sie sich von der tadellosen Funktionsfähigkeit der gesamten Vorrichtung, prüfen Sie, ob es für den vorgesehenen Einsatz geeignet ist und alle Elemente untereinander kompatibel sind und den geltenden Regeln, Normen und Richtlinien entsprechen; Stellen Sie sicher, dass das System korrekt zusammengebaut ist und die einzelnen Komponenten ohne gegenseitige Interferenzen funktionieren. **Achtung!** Überprüfen Sie stets die eventuell eingesetzten Seile auf ihre Kompatibilität: Manche sind aufgrund verschiedener Faktoren (Beschaffenheit der Ummantelung, mögliche Oberflächenbehandlung, falscher Durchmesser, nasse oder vereiste Seile) mehr oder weniger rutschig. **Achtung!** Verwenden Sie eine Vorrichtung nicht außerhalb seiner Einsatzbeschränkungen bzw. für andere als die vorgesehenen Zwecke! Jeder ist für sein eigenes Tun und Handeln verantwortlich: Wer nicht in der Lage ist, diese Selbstverantwortung zu übernehmen, sollte diese Vorrichtungen keinesfalls benutzen. Die Herstellerhaftung beschränkt sich auf Herstellungsfehler und Mängel der verwendeten Materialien. **Achtung!** Das Tragen persönlicher Schutzausrüstung rechtfertigt nicht, sich Risiken, auch potenziell tödlichen, auszusetzen. **Achtung!** Es bestehen vielfältige Möglichkeiten des unsachgemäßen oder falschen Einsatzes, und einzig die als korrekt angeführten Arten sind zulässig. Alle anderen Einsatzarten gelten als verboten.

3) VORRICHTUNGEN FÜR DEN PERSÖNLICHEN GEBRAUCH. Jede Vorrichtung ist strikt für den persönlichen Gebrauch anzusehen. Falls es von einem Zweitnutzer verwendet wird, sind vor und nach dem Einsatz an der Vorrichtung Kontrollen vorzunehmen und gegebenenfalls die Daten auf einem speziellen Blatt zu vermerken. **Achtung!** Verwenden Sie niemals eine Vorrichtung, wenn Sie nicht über seine vollständige Nutzungsdauer Bescheid wissen bzw. wenn die ordnungsgemäßen Unterlagen fehlen (Bedienungsanleitung, eventuelles Kontrollblatt usw.).

4) KENNZEICHNUNG. Die Angaben an der Vorrichtung können sich je nach seiner Größe an verschiedenen Positionen befinden. **Achtung!** Entfernen Sie keine Etiketten oder Kennzeichnungen und prüfen Sie sie auch nach dem Einsatz auf ihre Lesbarkeit.

5) NUTZUNGSDAUER. Die reale Nutzungsdauer einer Vorrichtung kann nicht genau vorhergesagt werden, da sie von unzähligen Faktoren (Einsatzumgebung, klimatischen Aspekten, Lagerungszustand und der Nutzungsintensität) beeinflusst wird, man kann die maximale Lebensdauer jedoch basierend auf einer anfänglichen Phase optimaler Lagerung und einer darauf folgenden Betriebszeit schätzen. Bei Textil- oder Kunststoffprodukten beträgt die maximale Lebensdauer 12 Jahre ab dem angegebenen Herstellungsdatum, während die Betriebsdauer abhängig von der Einsatzhäufigkeit geschätzt werden kann: 10 Jahre bei gelegentlichem Gebrauch; 5 Jahre bei häufiger Anwendung; 1 Jahr bei intensivem oder professionellem/kommerziellem Gebrauch (z.B. Kurse, Verleih usw.). Bei Metallprodukten ist die maximale Lebensdauer theoretisch unbegrenzt, diese sollten jedoch nach 10 Jahren ausgetauscht werden. **Achtung!** Die Nutzungsdauer einer Vorrichtung kann sich im Fall von Ausnahmesituationen auch auf einen einmaligen Einsatz beschränken (schwere Stürze oder Pendelstürze, Extremtemperaturen, Kontakt mit schädigenden chemischen Substanzen, scharfe Kanten usw.). Bei Unsicherheiten in Bezug auf die Funktionsfähigkeit und den ordnungsgemäßen Erhaltungszustand einer Vorrichtung setzen Sie es bitte nicht ein und kontaktieren sofort den Sicherheitsverantwortlichen oder den Hersteller.

6) ENTFERNUNG. Stoppen Sie den Einsatz der Vorrichtung umgehend: wenn die maximale Nutzungsdauer überschritten wurde; falls veraltet, mit moderneren Geräten inkompatibel oder aufgrund geänderter Normen überholt; wenn das Ergebnis der Kontrollen unzufriedenstellend war, falls Sie von seinem ordnungsgemäßen Zustand nicht überzeugt sind und falls es im Zusammenhang mit der Vorrichtung zu einem Ausnahmeereignis oder zu einem schweren Sturz gekommen ist. Auch wenn bei der Sichtprüfung keine Beschädigung oder Beeinträchtigung festgestellt werden kann, könnte seine ursprüngliche Widerstandsfähigkeit deutlich herabgesetzt sein. **Achtung!** Zerstören Sie abgelegte Produkte sofort, damit sie nicht erneut eingesetzt werden.

7) ENTSORGUNG. Am Ende des Produktlebenszyklus, d.h. bei Beendung des Betriebslebens, muss für die Entsorgung des Produkts gesorgt werden und dabei eine potenzielle Auswirkung auf die Umwelt in Betracht gezogen werden. Zu diesem Zweck wird empfohlen, dass die Produkte in Übereinstimmung mit den jeweils örtlich geltenden Gesetzen für Entsorgung beseitigt werden.

8) MANIPULATION UND REPARATUR. Jegliche Veränderung oder Manipulation führt umgehend zum Verfall des Garantierechts und ist verboten, da dadurch die Vorrichtungssicherheit gefährdet wird. Reparaturen dürfen so weit wie möglich ausschließlich vom Hersteller bzw. von durch diesen ausdrücklich befähigtes Personal ausgeführt werden.

9) SCHMIERUNG. Metallvorrichtungen sind im Bedarfsfall an den möglichen beweglichen Teilen zu schmieren. Verwenden Sie dazu ausschließlich Ölspray auf Silikonbasis. **Achtung!** Überschüssiges Öl begünstigt das Haften von Staub und Schmutz. Entfernen Sie eventuelles überschüssiges Öl mit einem weichen Tuch. **Achtung!** Stellen Sie sicher, dass die Schmierung nicht das korrekte Interagieren zwischen der Vorrichtung und anderen Systemkomponenten (z. B. Seilen) beeinträchtigt.

10) WARTUNG UND REINIGUNG. Vermeiden Sie den Kontakt mit Hitzequellen, scheuernden und schneidenden Materialien, korrosiven Substanzen und Lösungsmitteln. Die Reinigung ist mit klarem Wasser und, falls nötig, einer geringen Menge neutraler Seife für hartnäckigeren Schmutz vorzunehmen. Nehmen Sie ein sauberes und nicht scheuerndes Tuch zu Hilfe. Verwenden Sie zur Desinfektion Ammoniumsalze (gemäß den dem Produkt beiliegenden Sicherheitsanweisungen verdünnt). Lassen Sie feuchte oder nasse Vorrichtungen im Freien und geschützt vor direkter Hitzeeinwirkung trocknen.

11) LAGERUNG UND TRANSPORT. Setzen Sie die Vorrichtungen keinen aggressiven chemischen Substanzen, hartnäckigem Staub oder Schmutz bzw. Umgebungen mit hohem Salzgehalt aus. Während des Transports darf es zu keiner Druckausübung, keinem direkten Sonnenlicht und keinem Kontakt mit schneidenden Werkzeugen kommen. Lassen Sie die Vorrichtungen nicht im Auto oder in geschlossenen Räumen mit Sonneneinstrahlung.

12) GARANTIE. Drei Jahre ab dem Kaufdatum; gültig für alle Herstellungsfehler und Mängel der verwendeten Materialien. Von der Garantie ausgeschlossen sind: normaler Verschleiß; unsachgemäße Wartung und Lagerung, falscher oder ungeeigneter Einsatz, nicht erlaubte Eingriffe oder Reparaturen, mangelnde Einhaltung der Bedienungsanweisungen. Der Hersteller weist jegliche Haftung in Bezug auf direkte, indirekte oder zufällige Folgen zurück, einschließlich aller Schäden aufgrund der unsachgemäßen Verwendung der Vorrichtungen und auch des ordnungsgemäßen Einsatzes in zur Gewährleistung entsprechender Sicherheitsstandards ungeeigneten Situationen. Sollten die Geräte außerhalb des ursprünglichen Bestimmungslandes verkauft werden, ist es für die Sicherheit des Benutzers unerlässlich, dass der Händler die Gebrauchsanweisung in einer Sprache liefert, die vom Benutzer verstanden wird. Dies gilt auch für die Anleitungen zur Wartung, Reparatur und regelmäßigen Kontrolle.

ESPAÑOL

Las instrucciones de uso para este dispositivo están constituidas por una parte general y por una especifica, y ambas deben leerse cuidadosamente antes de su uso. **¡Atención!** Este folio presenta sólo las instrucciones generales. En el sitio webwww.climbingtechnology.com encontraréis: información adicional; otros idiomas y/o versiones actualizadas de las instrucciones de uso; declaraciones de conformidad UE.

1) FORMACIÓN Y FORMA FÍSICA. Las actividades relacionadas con el uso de este dispositivo son potencialmente peligrosas y su empleo se reserva exclusivamente a personas expertas y formadas. Antes del uso es indispensable: haber recibido una instrucción y formación adecuada o, donde sea necesario, una capacitación específica para el uso de los dispositivos; haberse familiarizado con el dispositivo y estar en perfecta forma psicofísica. **¡Atención!** La ingestión de sustancias alcohólicas o psicotrópicas, incluidos los medicamentos que pueden alterar la percepción, estabilidad y atención, se debe evitar obligatoriamente.

2) ADVERTENCIAS ANTES DE SU USO. Antes de su uso: lea y comprenda las instrucciones generales o específicas que deben acompañar obligatoriamente a cada dispositivo; asegúrese de que el equipo en su integridad se encuentre en perfecto estado de funcionamiento, adecuado al uso previsto y que todos los elementos sean compatibles entre ellos y conforme a las reglas, normas y directivas vigentes; verifique que el sistema se encuentre correctamente ensamblado y que los diversos componentes funcionan sin interferir el uno con el otro. **¡Atención!** Verifique siempre la compatibilidad de las eventuales cuerdas empleadas: algunas de ellas pueden ser más o menos corredizas a causa de diversos factores (elaboración de la funda, eventuales tratamientos superficiales, diámetro inadecuado, cuerdas húmedas o congeladas). **¡Atención!** No utilice un dispositivo fuera de sus limitaciones o para usos diversos de los previstos! Cada uno es responsable de sus propias elecciones y acciones: quien no se encuentre capacitado para asumir tal responsabilidad no deberá usar en absoluto estos dispositivos. La responsabilidad del fabricante está limitada a los defectos de fabricación y a los materiales utilizados. **¡Atención!** Contar con un equipo de protección individual no justifica la exposición a riesgos, potencialmente mortales. **¡Atención!** Las formas de uso inadecuadas o erróneas son múltiples y sólo se admiten las formas indicadas como correctas: todas las demás formas de uso posibles deben ser consideradas prohibidas.

3) DISPOSITIVOS DE USO PERSONAL. Cada dispositivo se considera para uso estrictamente personal. En caso de uso por parte de un segundo usuario, realice un control del dispositivo antes y después de su uso y, de ser necesario, anote los datos en la ficha adecuada. **¡Atención!** Nunca utilice un dispositivo del cual no se conozca el curso de vida completo o no cuente con documentación correcta (instrucciones de uso, eventual ficha de control, etc.).

4) MARCADO. Las indicaciones presentes en el dispositivo pueden aparecer en lugares diversos según la dimensión del mismo. **¡Atención!** No retire las etiquetas o marcados y verifique que todos sean legibles aún después del uso.

5) DURACIÓN DE VIDA UTIL. Es difícil predeterminar con precisión la duración de vida útil real de un dispositivo, ya que está influenciada por múltiples factores (ambiente de uso, factores climáticos, condiciones de almacenamiento, frecuencia e intensidad del uso, etc.) sin embargo, es posible estimar la duración de vida útil máxima formada por un periodo inicial de almacenamiento óptimo y por un periodo de vida operativa. Para los productos textiles o plásticos, la duración de vida útil máxima es de 12 años a partir de la fecha de producción indicada, mientras que la duración de vida operativa se puede estimar teniendo en cuenta la frecuencia de utilización: 10 años en caso de utilización ocasional; 5 años en caso de utilización frecuente; 1 año en caso de utilización intensiva o de uso profesional/comercial (p. ej. cursos, alquiler, etc.). Para los productos metálicos, la duración de vida útil máxima es, en teoría, indefinida pero es preferible sustituirlos después de 10 años de utilización. **¡Atención!** La duración de vida útil de un dispositivo puede estar limitada también a un simple uso, donde existe un evento excepcional (fuertes caídas o caídas en péndulo, temperaturas extremas, contacto con agentes químicos dañinos o bordes afilados, etc.). En caso de dudas sobre el funcionamiento y el buen estado de conservación de un dispositivo, evite su uso y contacte inmediatamente al referente de la seguridad o al fabricante mismo.

6) ELIMINACIÓN. Interrumpir inmediatamente el uso del dispositivo: si se ha excedido la duración de vida útil máxima; si resultara obsoleto, incompatible con dispositivos más modernos o excedido por causa de las actualizaciones normativas; si el resultado de los controles no es satisfactorio; si tiene dudas sobre el buen estado del mismo; si este dispositivo ha sido sometido a un evento excepcional o a una fuerte caída: aún si ningún defecto o degradación pudiera constatarse en un examen visual, su resistencia inicial podría verse disminuida seriamente. **¡Atención!** Destruya los productos descartados para evitar posteriores usos.

7) DESECHOS. Al final de la vida útil del equipo, es decir, al final de su vida operativa, es necesario hacerse cargo de su eliminación teniendo en cuenta el potencial impacto sobre el medio ambiente. A este fin, se recomienda que los productos sean eliminados en pleno cumplimiento de las leyes en vigor en el país en el que va a haber la eliminación.

8) ALTERACIONES Y REPARACIONES. Cualquier alteración o mala manipulación invalidará inmediatamente el derecho a la garantía y queda prohibida debido a que puede comprometer la seguridad del dispositivo mismo. Las reparaciones, de ser posible, deben ser realizadas exclusivamente por el fabricante o por personal expresamente autorizado por el fabricante mismo.

9) LUBRICACIÓN. En los dispositivos metálicos, cuando sea necesario, lubrique las partes móviles usando exclusivamente aceite en rociador de base de silicona. **¡Atención!** La cantidad excesiva de aceite favorece la adhesión de polvo o suciedad. Retire con un paño el aceite en exceso restante. **¡Atención!** Verifique que la lubricación no comprometa la correcta interacción entre el dispositivo y otros componentes del sistema (ej. Cuerdas).

10) MANTENIMIENTO Y LIMPIEZA. Evite el contacto con fuentes de calor, materiales abrasivos y cortantes, sustancias corrosivas o solventes. Lave con agua limpia y, de ser necesario, añada una cantidad mínima de jabón neutro para retirar la suciedad más persistente; ayúdese con un paño limpio no abrasivo. Para desinfectar, use sal de amonio diluida según las indicaciones de seguridad proporcionadas con el producto. En caso de dispositivos húmedos o mojados, deje secar al aire libre lejos de fuentes de calor directas.

11) ALMACENAJE Y TRANSPORTE. Para un óptimo almacenaje, coloque nuevamente los dispositivos completamente secos a temperatura ambiente en lugares con buena ventilación. No exponga los dispositivos a la acción de sustancias químicamente agresivas, a polvo o suciedad persistente o a ambientes con alta concentración de sal. Durante el transporte, evite compresiones, exposiciones a la luz directa del sol y al contacto con utensilios cortantes. Evite dejar los dispositivos en el automóvil o en ambientes cerrados expuestos al sol.

12) GARANTÍA. 3 años desde la fecha de compra, contra cualquier defecto de fabricación o materiales empleados. Quedan excluidos de la garantía: desgaste normal, mantenimiento y almacenaje inadecuado, uso incorrecto o inadecuado, alteraciones o reparaciones no autorizadas, falta de cumplimiento de las instrucciones de uso. El fabricante rechaza toda responsabilidad respecto a las consecuencias directas, indirectas o accidentales, incluido cualquier daño que derive del uso incorrecto de los dispositivos, incluido también el uso correcto en situaciones no aptas. Para la seguridad del usuario es esencial, donde los equipos se vayan a comercializar fuera del primer país destino, que el revendedor proporcione en el idioma del país en que han de ser utilizados las instrucciones de uso, de mantenimiento, de reparación y para la revisión periódica.

PORTUGUÊS

As instruções de uso deste dispositivo são constituídas por uma parte geral e por uma específica, e ambas devem ser lidas atentamente antes da utilização. **Atenção!** Este folheto traz somente as instruções gerais. No website www.climbingtechnology.com você encontrará: informações adicionais; outros idiomas e/ou versões atualizadas das instruções de uso; declarações de conformidade da UE.

1) TREINAMENTO E FORMA FÍSICA. As atividades relacionadas ao uso deste dispositivo são potencialmente perigosas e seu uso é restrito apenas para pessoas especializadas e instruídas. Antes do uso, é indispensável: ter recebido instrução e formação adequada ou, quando for necessário, um treinamento específico para o uso dos dispositivos; estar familiarizado com o dispositivo; estar em perfeita forma física e mental. **Atenção!** A ingestão de álcool ou de substâncias psicotrópicas, incluindo medicamentos que podem alterar a atenção, a percepção e a estabilidade devem ser obrigatoriamente evitados.

2) ADVERTÊNCIAS ANTES DO USO. Antes do uso: ler e compreender as instruções gerais e específicas que devem obrigatoriamente acompanhar cada dispositivo; assegurar-se que o equipamento completo esteja em perfeito estado de funcionamento, seja adequado ao uso previsto e que todos os elementos sejam compatíveis entre si e em conformidade com as regras, normas e diretivas vigentes; verificar que o sistema esteja completamente montado e que os vários componentes trabalhem sem interferência entre si. **Atenção!** Verificar sempre a compatibilidade das eventuais cordas utilizadas: algumas delas podem ser, de fato, mais ou menos escorregadias dependendo de vários fatores (construção do revestimento, eventuais tratamentos superficiais, diâmetro inadequado, cordas molhadas ou congeladas). **Atenção!** Não utilizar um dispositivo além das suas limitações e para objetivos diferentes daqueles previstos! Cada um é responsável pelas próprias escolhas e ações: quem quer que não seja capaz de assumir tal responsabilidade não deverá absolutamente utilizar estes dispositivos. A responsabilidade do construtor limita-se a defeitos de fabricação e dos materiais utilizados. **Atenção!** Utilizar um dispositivo de proteção individual não justifica a exposição a riscos, potencialmente mortais. **Atenção!** Os modos de utilização inadequados ou errados são muitos e apenas os modos corretos indicados são permitidos: todos os outros modos possíveis de utilização devem ser considerados como proibidos.

3) DISPOSITIVOS DE USO PESSOAL. Cada dispositivo deve ser considerado de uso estritamente pessoal. No caso de uso por um segundo utilizador, proceder com uma verificação do dispositivo antes e depois do uso e, quando necessário, anotar os dados na ficha apropriada. **Atenção!** Nunca utilizar um dispositivo do qual não se conheça o percurso de vida completo ou desprovido da correta documentação (instruções de uso, eventual ficha de verificação, etc.).

4) MARCAÇÃO. As indicações presentes sobre o dispositivo podem aparecer em diferentes lugares dependendo da dimensão do mesmo. **Atenção!** Não remover etiquetas ou marcações e verificar que sejam todas legíveis também após o uso.

5) DURAÇÃO DE VIDA. É difícil pré-determinar com precisão a duração de vida útil de um dispositivo, porque esta é influenciada por diversos fatores (ambiente de utilização, fatores climáticos, condições de estocagem, frequência e intensidade de uso) mas ainda é possível estimar o tempo de vida máximo que é constituído por um período inicial de armazenamento ideal e por um período de vida operacional. Para os produtos têxteis ou plásticos a duração máxima de vida é de 12 anos partindo da data de produção indicada, enquanto o tempo de vida operacional pode ser estimado com base na frequência de utilização: 10 anos de uso ocasional; 5 anos de uso frequente; 1 ano de uso intenso ou de uso profissional/comercial (por ex. cursos, aluguel etc.). Para os produtos metálicos o tempo de vida útil máximo é teoricamente indefinido mas é igualmente recomendável substituí-los após 10 anos de uso. **Atenção!** A duração de vida de um dispositivo pode ser limitada também a uma única utilização, quando envolvido em um evento excepcional (fortes quedas ou queda a pêndulo, temperaturas extremas, contato com produtos químicos nocivos ou bordas afiadas, etc.). Em caso de dúvidas sobre o funcionamento e sobre o bom estado de conservação de um dispositivo abster- se de usá-lo e contatar imediatamente o responsável pela segurança ou o construtor.

6) ELIMINAÇÃO. Interromper imediatamente a utilização do dispositivo: se a duração de vida máxima foi superada; se for obsoleto, incompatível com dispositivos mais modernos ou superado por causa de atualizações nas normativas; se o resultado das verificações não for satisfatório; se não houver certeza do bom estado do mesmo; se este foi submetido a um evento excepcional ou a uma forte queda: ainda que nenhum defeito ou degradação fosse constatável visualmente, a sua resistência inicial poderia ter sido diminuída seriamente. **Atenção!** Destruir os produtos descartados para evitar posteriores utilizações.

7) DESCARTE. No final do ciclo de vida do dispositivo, isto é, na conclusão da sua vida operacional, é necessário providenciar o seu descarte levando em consideração o impacto potencial ao ambiente. Para este escopo é recomendado que os produtos sejam descartados no pleno respeito às leis em vigor no país no qual o descarte deverá ocorrer.

8) ADULTERAÇÕES E REPARAÇÕES. Quaisquer adulterações ao dispositivo invalidam imediatamente o direito à garantia e são proibidas porque podem comprometer a segurança do mesmo. As reparações, quando possíveis, devem ser realizadas exclusivamente pelo construtor ou por pessoal expressamente autorizado pelo próprio construtor.

9) LUBRIFICAÇÃO. Nos dispositivos metálicos, em caso de necessidade, lubrificar as eventuais partes móveis usando exclusivamente óleo spray a base de silicone. **Atenção!** Quantidade excessiva de óleo favorece a adesão de pó e sujeira. Remover com um pano o eventual óleo em excesso. **Atenção!** Verificar que a lubrificação não comprometa a correta interação entre o dispositivo e os outros componentes do sistema (ex. cordas).

10) MANUTENÇÃO E LIMPEZA. Evitar o contato com fontes de calor, materiais abrasivos e cortantes, substâncias corrosivas ou solventes. Lavar com água limpa e, se necessário, acrescentar uma pequena quantidade de sabão neutro para remover a sujeira mais resistente; auxiliar com um pano limpo não abrasivo. Para a desinfecção, usar sais de amônio diluídos segundo as orientações de segurança fornecidas com o produto. Em caso de dispositivos úmidos ou molhados, deixar secar ao ar livre distante de fontes de calor diretas.

11) ARMAZENAGEM E TRANSPORTE. Para uma armazenagem ideal reposicionar os dispositivos completamente secos em temperatura ambiente em lugares bem ventilados. Não expor os dispositivos à ação de substâncias quimicamente agressivas, ao pó ou sujeira persistentes ou a ambientes com alta concentração de sal. Durante o transporte evitar as compressões, a exposição à luz do sol direta e o contato com objetos cortantes. Evitar deixar os dispositivos em automóvel ou em ambientes fechados expostos ao sol.

12) GARANZIA. 3 anos a partir da data de compra, contra qualquer defeito de fabricação ou dos materiais utilizados. Estão exclusos da garantia: desgaste normal, manutenção e armazenagem inadequadas, utilização incorreta ou imprópria, adulterações ou reparações não autorizadas, não observância das instruções de uso. O construtor se isenta de qualquer responsabilidade em relação a consequências diretas, indiretas ou acidentais, incluindo qualquer dano derivado do uso incorreto dos dispositivos, incluindo o uso correto em situações não adequadas para garantir padrões de segurança adequados. Para a segurança do usuário é essencial, onde os dispositivos são vendidos fora do país de destino original, que o revendedor forneça no idioma do país em que serão usadas as instruções de uso, manutenção, reparo e para o controle periódico.

SVENSKA

Användarinstruktionerna för denna utrustning innehåller en allmän och en specifik del, båda delarna måste läsas igenom noggrant innan användning. **Varning!** Detta blad innehåller endast allmänna instruktioner. På sidan www.climbingtechnology.com hittar du: mer information, bruksanvisningar på andra språk och/eller uppdateringar av bruksanvisningen, UE-försäkran.

1) TRÄNING OCH FYSISK FORM. De aktiviteter som denna utrustning är avsedd för är potentiellt farliga och därför är den avsedd att användas endaast av kompetenta och erfarna personer. Före användning är det oumbärligt att: ha blivit instruerad och utbildad på lämpligt sätt och, i nödvändiga fall, ha fått specifik övning i att hantera utrustningen; vara förtrogen med utrustningen; vara i perfekt fysisk och psykisk form. **Varning!** Alkohol och mediciner eller preparat som kan påverka uppfattningsförmåga, balans och uppmärksamhet måste absolut undvikas.

2) ATT OBSERVERA FÖRE ANVÄNDNING. Innan användningen påbörjas: läs och förstå de allmänna och specifika instruktionerna som obligatoriskt måste medfölja alla utrustningens delar; försäkra dig om att utrustningen i sin helhet är i perfekt tillstånd, att den är lämplig för det ändamål som avses och att alla de olika delarna är kompatibla med varandra och överensstämmande med gällande regler, normer och direktiv; försäkra dig om att systemet är korrekt sammansatt och att de olika delarna inte hindrar eller stör varandras funktioner. **Varning!** Kontrollera alltid att de rep som används är kompatibla: hur repen löper kan bero på olika faktorer (höljets konstruktion, ytbehandlingar, olämpligt diametermått, att repet är blött eller fruset). **Varning!** Utrustningen får inte användas utöver sin begränsning eller för andra ändamål än de avsedda. Varje enskild person är ansvarig för sina egna val och handlingar; den som inte kan åta sig det ansvaret bör absolut inte använda utrustningen. Tillverkarens ansvar är begränsat till tillverkningsfel och defekta material. **Varning!** Användning av personliga skyddsanordningar är inget försvar mot potentiellt dödliga risker. **Varning!** Möjligheterna till felaktig eller olämplig användning är många och endast de tillämpningar som angetts som korrekta är tillåtna: alla andra tillämpningar måste anses vara förbjudna.

3) DPERSONLIG UTRUSTNING. Varje del av utrustningen bör betraktas som strikt personlig. Om någon del används av en annan person så måste utrustningen kontrolleras före och efter användningen, och om det är föreskrivet, så måste uppgifterna antecknas på avsett kort. **Varning!** Använd aldrig utrustningen om du inte vet allt om den och känner till hela dess livscykel, eller om den korrekta dokumentationen saknas (användarinstruktioner, kontrollkort, etc.).

4) MÄRKNING. De märkningar som finns på delarna kan återfinnas på olika ställen beroende på deras storlek. **Varning!** Avlägsna inte etiketter eller märken och kontrollera att de är läsliga även efter användning.

5) LIVSLÄNGD. Det är svårt att fastställa en reell exakt livslängd för delarna, (användningsomgivning, klimatfaktorer, lagringsförhållanden, användningsfrekvens och -intensitet, etc.) men det är trots det möjligt att uppskatta dess maximala livslängd som består av en optimalisk lagringstid och av en drifttid. För textil- eller plastprodukterna är den maximala livslängden 12 år från det angivna tillverkningsdatumet, medan drifttiden kan uppskattas enligt användningsfrekvensen: 10 år vid tillfällig användning; 5 år vid frekvent användning; 1 år vid intensiv användning eller yrkesmässig/kommersiell användning (t.ex. kurser, uthyrning etc.). För metallprodukterna är den maximala livslängden teoretiskt sett oändlig, men det rekommenderas ändå att byta dem efter 10 användningsår. **Varning!** Livslängden på utrustningens delar kan även begränsas till ett enda användningstillfälle, om delen utsatts för en speciell händelse (ett kraftigt fall eller pendelfall, extrema temperaturer, kontakt med skadliga kemiska medel eller skarpa kanter, etc.). Vid tveksamheter gällande utrustningens funktion eller tillstånd, undvik att använda den och kontakta säkerhetsansvarig eller tillverkaren.

6) KASSERING. Avbryt omedelbart användningen av utrustningen: om den maximala livslängden har överskridits; om den är obsolet, okompatibel med modernare anordningar eller föråldrad p.g.a standardenliga uppdateringar; om kontrollresultat inte blir godkända; om det finns tveksamheter gällande utrustningens tillstånd; om den utsatts för speciella händelser eller ett kraftigt fall: även om ingen defekt eller skada syns vid en okulär kontroll, så kan hållfastheten vara allvarligt försämrad. **Varning!** Förstör de kasserade delarna för att undvika att de används på nytt.

7) BORTSKAFFANDE. När anordningens livscykel är slut, d.v.s. i slutet av dess livstid, ska man bortskaffa den genom att ta i beaktande de potentiella konsekvenserna för miljön. Därför rekommenderar vi att produkterna bortskaffas i enlighet med gällande lagstiftning i det land där bortskaffandet kommer att äga rum.

8) MANIPULATION OCH REPARATION. All manipulation och förändring av utrustningen är förbjuden och leder till att garantin förfaller, ännu viktigare är att inte heller utrustningens säkerhet kan garanteras. Reparationer, om de är möjliga, måste utföras endast av tillverkaren eller av personal som är uttryckligen auktoriserad av tillverkaren.

9) SMÖRJNING. Delarna i metall kan smörjas vid behov med silikonbaserad oljespray. **Varning!** För stora mängder olja drar åt sig damm eller smuts. Ta bort eventuell överflödig olja med en trasa. **Varning!** Kontrollera att smörjningen inte påverkar den korrekta interaktionen mellan den specifika delen och andra delar av utrustningen (som t.ex. rep).

10) UNDERHÅLL OCH RENGÖRING. Undvik kontakt med värmekällor, sträva och skarpa material, frätande medel eller lösningsmedel. Rengör med rent vatten och, vid behov, en liten mängd neutral tvållösning för att få bort den svåraste smutsen; använd en ren och mjuk trasa. För att desinficera, använd ammoniumklorid utspädd enligt säkerhetsanvisningarna på produkten. Om delarna är fuktiga eller blöta, låt dem lufttorka på avstånd från direkta värmekällor.

11) FÖRVARING OCH TRANSPORT. För en optimal förvaring lägg undan delarna när de är helt torra och förvara dem i ventilerade lokaler med rumstemperatur. Utsätt inte delarna för aggressiva kemiska ämnen, för svår smuts eller damm eller för miljöer med hög saltkoncentration. Undvik att utrustningen komprimeras under transporten, att den utsätts för direkt solljus och kontakt med skarpa verktyg. Undvik att lämna delar i bilen eller i stängda miljöer i solljus.

12) GARANTI. 3 år från inköpsdatum, gäller för alla typer av tillverkningsfel eller defekta material. Garantin gäller ej för: normalt slitage, oriktigt underhåll eller olämplig förvaring, felaktig eller oriktig användning, ej auktoriserad manipulation eller reparation, användning som ej är i enlighet med användarinstruktionerna. Tillverkaren ifrånsäger sig allt ansvar gällande direkta, indirekta eller oförutsedda konsekvenser, inklusive all skada som beror på felaktig användning av utrustningen, även gällande användning i situationer där lämplig säkerhetsstandard inte kan garanteras. För användarens säkerhet är det viktigt, där anordningarna säljs utanför det ursprungliga mottagarlandet, att återförsäljaren tillhandahåller bruks-, underhålls- och reparationsanvisningar samt anvisningar för periodisk kontroll på det språk som talas i landet där de ska användas.

SUOMI

Tämän laitteen käyttöohjeet koostuvat yleisestä ja yksityiskohtaisesta osasta, ja molemmat tulisi lukea huolellisesti ennen käyttöä. **Huomio!** Tämä arkki sisältää vain yleiset ohjeet. Sivulta www.climbingtechnology.com löydätte: Lisätietoja; muut kielet ja/tai käyttöohjeiden päivitetyt versiot; UE:n vaatimustenmukaisuusvakuutukset.

1) KOULUTUS JA FYYSINEN KUNTO. Tämän laitteen käyttöön liittyvät toiminnot ovat potentiaalisesti vaarallisia, ja sen käyttö on rajoitettu ainoastaan koulutetuille ja ohjatuille henkilöille. Ennen käyttöä on välttämätöntä: olla saanut asianmukaisen koulutuksen tai tarvittaessa erityistä koulutusta laitteiden käyttöä varten, osata käyttää laitetta ja olla täysissä ruumiin ja sielun voimissa. **Huomio!** On ehdottomasti vältettävä alkoholin tai psykotrooppisten aineiden käyttöä, kuten myös lääkkeitä, jotka voivat muuttaa käsitystä, huomiota ja vakautta.

2) VAROITUKSET ENNEN KÄYTTÖÄ. Ennen käyttöä: tulee lukea ja ymmärtää yleiset ja erityiset ohjeet, joiden on tultava jokaisen laitteen mukana; varmistaa, että laite on kokonaisuudessaan moitteettomassa kunnossa, sopii aiottuun käyttökohteeseen ja kaikki elementit ovat yhteensopivia ja yhdenmukaisia sääntöjen, määräysten ja ohjeiden suhteen; varmistaa, että järjestelmä on koottu oikein, ja että eri komponentit toimivat vaikuttamatta toisiinsa. **Huomio!** Tarkista aina yhteensopivuus mahdollisten käytettävien köysien kanssa: jotkut niistä voivat itse asiassa olla enemmän tai vähemmän liukkaita, johtuen eri tekijöistä (pinnan rakenne, mahdolliset pintakäsittelyt, riittämätön halkaisija, märät tai jäiset köydet). **Huomio!** Älä käytä laitetta sen rajojen ulkopuolella tai muuhun kuin mihin se on tarkoitettu! Jokainen on vastuussa omista valinnoistaan ja toimistaan: kenenkään, joka ei pysty huolehtimaan tästä velvollisuudesta, ei pitäisi missään nimessä käyttää näitä laitteita. Valmistajan vastuu rajoittuu materiaali- ja valmistusvirheisiin. **Huomio!** Henkilökohtaisten suojavarusteiden käyttö ei oikeuta potentiaalisesti tappaville riskille altistumista. **Huomio!** On monia vääriä ja virheellisiä tapoja käyttää laitetta, ja vain oikeat menetelmät ovat sallittuja: kaikki muut mahdolliset käyttökeinot lasketaan kielletyiksi.

3) LAITTEET HENKILÖKOHTAISESSA KÄYTÖSSÄ. Jokainen laite on pidettävä tiukasti henkilökohtaisessa käytössä. Jos toinen henkilö käyttää laitetta, on ennen käyttöä ja sen jälkeen suoritettava tarkistus, ja tarvittaessa tehdä muistiinpanoja yksityiskohtaisesti asianmukaiseen korttiin. **Huomio!** Älä koskaan käytä laitetta, jonka käyttöhistoriaa ei tunneta tai jonka oikea dokumentaatio puuttuu (käyttöohjeet, mahdolliset tarkistuskortit jne.).

4) MERKINTÄ. Laitteessa olevat merkinnät voivat olla eri paikoissa laitteen koosta riippuen. **Huomio!** Älä poista selosteita tai merkintöjä ja varmista, että ne kaikki ovat luettavissa myös käytön jälkeen.

5) KÄYTTÖIKÄ. Laitteen todellista käyttöikää on vaikeata määritellä etukäteen, sillä siihen vaikuttavat useat tekijät (käyttöympäristö, ilmastolliset tekijät, varastointiolosuhteet, käyttötiheys ja -intensiteetti, jne) mutta on kuitenkin mahdollista arvioida sen maksimikäyttöikä, joka koostuu optimaalisesta varastointikaudesta ja käyttöajasta. Tekstiili- ja muoviosien maksimikäyttöikä on 12 vuotta tuotteeseen merkitystä valmistuspäivämäärästä lähtien, kun taas käyttöaika voidaan arvioida käyttötiheyden mukaan: 10 vuotta käytön ollessa satunnaista; 5 vuotta käytön ollessa tiheää; 1 vuosi käytön ollessa intensiivistä tai ammattimaista/kaupallista (esim. kurssit, vuokraus, jne). Metalliosien maksimikäyttöikä on teoriassa ääretön, mutta niiden vaihtaminen on kuitenkin suositeltavaa 10 käyttövuoden jälkeen. **Huomio!** Laitteen käyttöikä voi rajoittua myös yhteen käyttökertaan, jos se on poikkeuksellinen tapahtuma (vakava putoaminen tai heilumaan putoaminen, äärimmäiset lämpötilat, kontakti haitallisten kemikaalien tai terävien reunojen kanssa jne.). Epävarmoissa tapauksissa laitteen toimivuuden ja sen hyvän kunnon suhteen ei laitetta pidä käyttää, vaan ottaa välittömästi yhteyttä myyntiedustajaan tai itse valmistajaan.

6) ELIMINOINTI. Keskeytä välittömästi laitteen käyttö, jos: laitteen maksimikäyttöikä on ylitetty; jos laite on vanhentunut, jos se ei sovi yhteen modernimpien laitteiden kanssa tai jos se on vanhentunut standardien mukaisista päivityksistä johtuen; jos toimintojen tulos ei ole tyydyttävää; jos sen kunnosta on epävarmuutta; jos siihen on kohdistunut poikkeuksellinen tapahtuma tai huomattava putoaminen: vaikka tarkastuksessa ei laitteessa ilmenisikään mitään vikaa tai rikkinäisyyttä, on sen alkuperäinen kestävyys voinut vähentyä merkittävästi. **Huomio!** Tuhoa käyttökelvottomat tuotteet estääksesi niiden myöhemmän käytön.

7) HÄVITTÄMINEN. Laitteen elinkaaren lopussa, eli toisin sanoen sen käyttöiän loputtua, laite on hävitettävä ottaen samalla huomioon sen potentiaalinen vaikutus ympäristöön. Tätä tarkoitusta varten on suositeltavaa, että tuotteet hävitetään noudattaen täysin siinä maassa voimassaolevaa lainsäädäntöä, jossa hävittäminen tulee tapahtumaan.

8) MUUNNOKSET JA KORJAUKSET. Mikä tahansa muokkaaminen tai peukalointi poistaa välittömästi oikeuden takuuseen, ja se on kiellettyä, sillä se voi vaikuttaa kyseisten laitteiden turvallisuuteen. Korjaukset tulee suorittaa vain valmistajan tai sen nimenomaisesti valtuuttaman henkilökunnan toimesta.

9) VOITELU. Tarpeen vaatiessa metallisten laitteiden liikkuvia osia voi voidella yksinomaan silikonipohjaisella öljysuihkeella. **Huomio!** Liika ylimääräinen öljy kerää pölyä ja likaa. Pyyhi liinalla mahdolliset ylimääräiset öljyt. **Huomio!** Varmista, ettei voitelu vaikuta laitteen toimivuutta muiden järjestelmän komponenttien kanssa (esim. köydet).

10) YLLÄPITO JA PUHDISTUS. Vältä altistumista lämmönlähteille, hankaaville ja teräville materiaaleille sekä syövyttäville tai liuottaville aineille. Pese puhtaalla vedellä ja lisää tarpeen mukaan pieni määrä neutraalia saippuaa pinttyneemmän lian poistamiseksi; voit käyttää myös puhdasta liinaa, joka ei hankaa. Desinfiointia varten käytä laitteen turvallisuusohjeiden mukaisesti laimennettua ammoniumsuolaa. Jos laite on kostea tai märkä, anna sen kuivua ulkoilmassa kaukana suorista lämmönlähteistä.

11) VARASTOINTI JA KULJETUS. Parhaan varastoinnin saavuttamiseksi aseta täysin kuivat laitteet huoneenlämpöiseen, hyvin ilmastoituun tilaan. Älä altista laitteita kemiallisesti aggressiivisille aineille, pysyvälle tomulle tai lialle tai tiloille, joissa on korkea suolapitoisuus. Kuljetuksen aikana on vältettävä puristumista, suoralle auringonvalolle altistumista ja leikkureita. Älä jätä laitetta autoon tai suljettuun tilaan, johon osuu suora auringonpaiste.

12) TAKUU. 3 vuotta ostopäivästä, koskee kaikkia valmistus- ja materiaalivirheitä. Takuu ei kata vahinkoja, jotka aiheutuvat normaalista kulumisesta;virheellisestä ylläpidosta tai varastoimisesta, väärästä tai sopimattomasta käytöstä, luvattomista muutoksista tai korjauksista tai käyttöohjeiden laiminlyönnistä. Valmistaja ei ole vastuussa mistään suorista, epäsuorista tai satunnaisista seurauksista tai vahingoista, jotka aiheutuvat laitteen väärinkäytöstä tai asianmukaisesta käytöstä tilainteissa, jotka eivät täytä riittäviä turvallisuusvaatimuksia. Käyttäjän turvallisuuden kannalta on äärimmäisen tärkeää, että siellä, missä laitteita jälleenmyydään alkuperäisen kohdemaan ulkopuolella, jälleenmyyjä toimittaa käyttö-, huolto-, korjaus- ja määräaikaiskatsastuksen ohjeet sen maan kielellä, jossa niitä tullaan käyttämään.

NORSK

Bruksanvisningen for denne enheten består av en generell del og en spesifikk del, og begge må leses nøye før bruk. **Advarsel!** Dette pakningsvedlegget inneholder kun den generelle bruksanvisningen. På nettsiden www.climbingtechnology.com kan du finne ytterligere informasjon; andre språk og/eller oppdaterte versjoner av instruksjonene; UE-samsvarserklæring om konformitet.

1) TRENING OG FYSISK FORM. Aktiviteter knyttet til bruk av enheten er potensielt farlige, og den må bare brukes av opplærte og erfarne personer. Før du bruker enheten er det viktig å: ha fått tilstrekkelig opplæring og instruksjon, og om nødvendig spesifikk opplæring om bruk av enhetene; være kjent med enheten; være i optimal mental og fysisk form. **Advarsel!** Inntak av alkohol eller psykotrope midler, inkludert medisiner som kan endre persepsjon, balanse og konsentrasjon, skal unngås

2) ADVARSLER FØR BRUK. Før bruk: Les nøye de generelle og spesifikke instruksjoner som obligatorisk følger med hver enhet, og påse at du forstår dem fullt og helt. Sørg for at alt utstyr er i optimal driftstilstand, at det er egnet for tiltenkt bruk, at alle elementer og komponenter er kompatible med hverandre, og overholder alle gjeldende regler, forskrifter og direktiver, sjekk at systemet er riktig montert og at de ulike komponentene fungerer som de skal uten å forstyrre hverandre. **Advarsel!** Sjekk alltid at tauverk som brukes er kompatibelt med systemet: noen tau kan faktisk gli mer eller mindre avhengig av ulike faktorer (tauhylsens struktur, overflatebehandling, utilstrekkelig diameter, våte eller frosne tau). **Advarsel!** Bruk ikke en enhet til aktiviteter som overskrider dens begrensninger eller til bruk som er annerledes enn de enheten er beregnet for! Hver enkelt person er ansvarlig for hans/hennes egne valg og handlinger: personer som ikke er i stand til å påta seg dette ansvaret må ikke bruke disse enhetene under noen omstendigheter. Produsentens ansvar er begrenset til feil knyttet til produksjon og materialer. **Advarsel!** Å utstyre seg selv med personlige beskyttelsesenheter rettferdiggjør ikke det å utsette seg for en potensielt dødelig risiko. **Advarsel!** Det er mange feilaktige bruksprosedyrer og bare prosedyrene som er angitt som riktig er tillatt. Alle andre mulige bruksprosedyrer skal anses som forbudt.

3) ENHETER FOR PERSONLIG BRUK. Hver enhet skal anses som kun for personlig bruk. Hvis den skal brukes av en annen bruker, må det gjennomføres en sjekk av enheten før og etter bruk, og om nødvendig skal relevant data og informasjon noteres på et eget skjema. **Advarsel!** Bruk aldri en enhet dersom den komplette historikken er ukjent for deg, eller dersom den ikke har riktig dokumentasjon (bruksanvisning, kontrollskjemaer, osv.).

4) MERKING. Indikasjonene på enheten kan vises på forskjellige steder avhengig av enhetens dimensjoner. **Advarsel!** Fjern ikke etiketter eller merker og sjekk at alle disse er leselige også etter bruk.

5) LEVETID. Det er vanskelig å fastsette med nøyaktighet den reelle levetiden til et utstyr fordi den avhenger av flere forhold (omgivelsene hvor utstyret blir brukt, klimatiske forhold, omgivelsene hvor det oppbevares, hvor ofte og hvor intenst det blir brukt osv.) men det er uansett mulig å beregne maksimal levetid basert på en startperiode hvor lagringen skjer under optimale forhold og en operativ periode. For produkter i stoff eller plast er maksimal driftstid 12 år fra og med produksjonsdato som indikeres, mens varigheten til den operative tiden kan beregnes ut fra hvor ofte utstyret tas i bruk: 10 år ved sporadisk bruk; 5 år ved hyppig bruk; 1 år ved intensiv eller profesjonell/kommersiell bruk (es. kurs, utleie etc.). For produkter i metall er maksimal driftstid teoretisk sett ubegrenset, likevel anbefaler en at utstyret skiftes ut etter 10 års bruk. **Advarsel!** Levetiden for en enhet kan være begrenset til bare én gangs bruk, dersom det er involvert i en eksepsjonell hendelse (hardt fall eller svingende fall, ekstreme temperaturer, kontakt med skadelige kjemiske stoffer eller skarpe kanter, osv.). Ved tvil om funksjonen av og bevaringstilstanden for en enhet, må du ikke bruke den. Ta i stedet umiddelbart kontakt med kontaktpersonen din angående sikkerhetsmessige forhold eller enhetens produsent.

6) ELIMINERING. Slutt å bruke enheten umiddelbart: dersom maksimal levetid er overskredet; dersom det er foreldet, ikke i overensstemmelse med moderne produkter eller forbigått på grunn av oppdateringer for å oppfylle kravene i nye normer; dersom resultatet av kontrollene ikke er tilfredsstillende; hvis du ikke er sikker på at enheten er i god stand, eller hvis den har vært utsatt for en eksepsjonell hendelse eller et hardt fall. Selv om det ikke finnes synlige feil eller nedbrytning, kan enhetens grunnleggende styrke og motstand være alvorlig svekket. **Advarsel!** Destruer avhendede produkter for å unngå videre bruk.

7) KASSERING. Når innretningens levetid er over, det vil si at den ikke skal kunne brukes mer, må denne kastes på en måte som tar hensyn til innretningens mulige innvirkninger på miljøet. I den forbindelse anbefaler vi at produktene kasseres i henhold til alle gjeldende aktuelle lover i det landet der produktet skal kasseres.

8) MANIPULERING OG REPARASJONER. Enhver endring eller manipulering opphever garantien umiddelbart og er forbudt, da dette kan redusere selve enhetens sikkerhet. Reparasjoner må, der det er mulig, utføres av produsenten eller av personale som har fått uttrykkelig tillatelse fra produsenten.

9) SMØRING. Hvis det er nødvendig, smør eventuelle bevegelige deler av metallenheter kun ved hjelp av silikonbasert oljespray. **Advarsel!** En overdreven mengde olje lar smuss og støv feste seg lettere. Fjern eventuell ekstra olje med en klut.**Advarsel!** Sjekk at smøringen ikke nedsetter samspillet mellom enheten og de andre komponentene i systemet (f.eks. tau).

10) VEDLIKEHOLD OG RENGJØRING. Unngå kontakt med varmekilder, slipende og skarpe gjenstander, etsende stoffer eller løsemidler. Vask med rent vann og, om nødvendig, en liten mengde nøytral såpe for å fjerne vedvarende skitt, bruk en ren og myk klut. For å desinfisere, bruk utvannede ammoniumsalter i henhold til sikkerhetsanvisningene som følger med produktet. Hvis enhetene er fuktige eller våte, la dem lufttørke langt borte fra direkte varmekilder.

11) OPPBEVARING OG TRANSPORT. For optimal oppbevaring, pakk bort de helt tørre enhetene ved romtemperatur i et godt ventilert område. Utsett ikke enhetene for kjemisk aggressive stoffer, vedvarende støv eller skitt, eller miljøer med høye saltkonsentrasjoner. Unngå sammenpressing, eksponering overfor direkte sollys og kontakt med skarpe gjenstander i løpet av transport. Oppbevar ikke enhetene i bilen eller i lukkede miljøer som er utsatt for sol.

12) GARANTI. Garantien er gyldig i 3 år fra kjøpsdato og dekker eventuelle produksjonsfeil eller feil i materialene som brukes. Følgende er utelukket fra garantien: Normal slitasje, mangelfullt vedlikehold og lagring, feil bruk, uautorisert manipulering og reparasjoner, manglende overholdelse av bruksanvisningen. Produsenten fraskriver seg ethvert ansvar for eventuelle direkte, indirekte eller tilfeldige konsekvenser, inkludert enhver konsekvens som stammer fra feil bruk av enhetene, og inkludert riktig bruk av enheten i uegnede situasjoner som ikke sikrer forsvarlig sikkerhetsnivå. Sikkerheten til brukeren er det viktig, der enheter er solgt utenfor det opprinnelige mottakerland at forhandleren gir instruksjoner om vedlikehold, reparasjon og periodisk kontroll på språket i landet der de skal brukes.

DANSK

Brugsanvisningen til denne anordning består af en generel og en specifik instruktion. Begge skal gennemlæses grundigt inden brug. **Advarsel!** Denne brugsanvisning består kun af den generelle instruktion. På websitet www.climbingtechnology.com finder du: Yderligere oplysninger; andre sprog og/eller opdaterede versioner af brugsanvisningerne; UE-konformitetserklæringer.

1) TRÆNING OG FYSISK FORM. Aktiviteterne som er tilknyttet brugen af denne anordning er potentielt farlige, og dens drift er udelukkende forbeholdt uddannede og erfarne personer. Før brugen er det tvingende nødvendigt: At have modtaget passende instruktion og uddannelse, en særlig træning i brugen af anordningerne; at have opnået fortrolighed med anordningen; at være i perfekt fysisk og psykisk form. **Advarsel!** Indtagelse af alkoholholdige eller psykotrope substanser, herunder medicin som kan ændre opfattelsesevnen, stabiliteten og din opmærksomhed, skal på alle måder undgås.

2) ANVISNINGER FØR BRUGEN. Før brugen: Læs og forstå de generelle og specifikke instruktioner, som obligatorisk skal følge hver anordning; sørg for at udrustningen i komplekset er fuldstændigt funktionsdygtigt, er tilpasset den foreskrevne funktion og at alle elementerne er kompatible med hinanden, og i overensstemmelse med gældende bestemmelser, standarder og direktiver; Kontrollér at systemet er monteret korrekt og at de forskellige komponenter arbejder uden at indvirke på hinanden. **Advarsel!** Kontrollér altid kompatibiliteten på eventuelt anvendte liner: Enkelte af disse kan faktisk være mere eller mindre glidende grundet diverse fakturer (konstruktion af indkapslingen, eventuelle overfladebehandlinger, utilstrækkelig diameter, våde eller frosne liner). **Advarsel!** Anvend ikke en anordning ud over dennes begrænsninger eller til formål som afviger fra de foreskrevne! Alle er ansvarlige for deres egne valg og handlinger: Hvis man ikke er i stand til at påtage sig dette ansvar, bør man absolut ikke anvende disse anordninger. Producentens ansvar er begrænset til fabrikationsfejl og fejl på de anvendte materialer. **Advarsel!** Det at bære personligt beskyttelsesudstyr retfærdiggør ikke at man udsætter sig selv for risici, som potentielt kan være dødelige. **Advarsel!** De ukorrekte eller fejlbehæftede anvendelsesmetoder er mange, og kun de metoder, som angives som korrekte, er tilladt: Alle andre mulige anvendelsesmetoder skal anses som forbudte.

3) ANORDNINGER TIL PERSONLIG BRUG. Samtlige anordninger må kun anvendes til en strengt personlig brug. I tilfælde af brug ved en anden bruger skal man udføre en kontrol af anordningen før og efter brugen, og hvor det er påkrævet, notere yderpunkterne på det tilhørende. **Advarsel!** Anvend aldrig en anordning, for hvilken du ikke kender den fulde driftslevetid, eller som er uden den korrekte dokumentation (brugsanvisning, eventuelt kontrolkort, etc.).

4) MÆRKNING. Angivelserne på anordningen kan vises på forskellige steder afhængigt af dimensionerne på denne. **Advarsel!** Fjern ikke etiketter eller mærkater, og kontrollér at de alle er læsbare, også efter brugen.

5) DRIFTSLEVETID. Det er vanskeligt præcist at forudbestemme den reelle holdbarhed på en anordning, da denne påvirkes af adskillige faktorer (driftsmiljø, klimafaktorer, opbevaringsforhold, anvendelseshyppighed og -frekvens, etc.) men det er dog muligt at anslå den maksimale holdbarhed, som består af en indledende, optimal opbevaringsperiode, og en periode med driftstid. For tekstil- eller plastikprodukter er den maksimale holdbarhed 12 år fra den angivne produktionsdato, mens driftslevetiden kan anslås på baggrund af anvendelseshyppigheden: 10 år ved brug en gang imellem; 5 år ved regelmæssig brug; 1 år ved intensiv brug eller professionel/kommerciel brug (f.eks. kurser, udleje etc.). For metalprodukter er den maksimale holdbarhed teoretisk set udefinerbar, men det er dog ønskeligt at udskifte dem efter 10 års anvendelse. **Advarsel!** Driftslevetiden på en anordning kan blive begrænset også til en enkelt anvendelse, såfremt den anvendes underexceptionelle betingelser (stærke fald eller pendulfald, ekstreme temperaturer, kontakt med skadelige kemiske stoffer eller skarpe kanter, etc.). I tilfælde af tvivl om funktionsevnen og en god holdbarhedstilstand skal man afholde sig fra brugen og øjeblikkeligt kontakte den ansvarlige for sikkerheden eller selve producenten.

6) ELIMINERING. Afbryd øjeblikkeligt brugen af anordningen: hvis den maksimale driftslevetid er overskredet; hvis det skulle være forældet, inkompatibelt med mere moderne anordninger eller overgået som følge af normative opdateringer; hvis resultatet af kontrollerne ikke er tilfredsstillende; hvis du er usikker på om den er i god stand; hvis den har været udsat for en ekstraordinær hændelse eller et stærkt fald: Også selv om der ikke kan konstateres nogen defekt eller forringelse ved en visuel kontrol, kan den originale modstandsdygtighed være seriøst forringet. **Advarsel!** Destruer kasserede produkter for at undgå at de anvendes yderligere.

7) BORTSKAFFELSE. Ved afslutningen af udstyrets levetid, dvs. ved afslutningen af dets funktionsdygtige liv, er det nødvendigt at sørge for dets bortskaffelse ved at huske den potentielle påvirkning af naturen. Med dette formål for øje anbefales det, at produkterne bortskaffes i fuld respekt for lovgivningen i det land, hvori bortskaffelsen skal foregå.

8) MANIPULERINGER OG REPARATIONER. Enhver modificering eller manipulering medfører et øjeblikkeligt bortfald af garantirettigheden og er forbudt, da det kan indvirke på sikkerheden på selve anordningen. Reparationer skal, hvor de er mulige, udelukkende udføres af producenten eller af personale, som udtrykkeligt er autoriseret af producenten selv.

9) SMØRING. På metalliske anordninger skal man om nødvendigt smøre de eventuelt bevægelige dele udelukkende ved brug af oliespray på silikonebasis. **Advarsel!** For store mængder olie fremmer tilklæbning af støv eller snavs. Fjern eventuelt overskydende olie med en klud. **Advarsel!** Kontrollér at smøringen ikke indvirker på et korrekt samspil mellem anordningen og andre komponenter på systemet (f.eks. liner).

10) VEDLIGEHOLDELSE OG RENGØRING. Undgå kontakt med varmekilder, slibende og skærende materialer, samt korrosive midler eller opløsningsmidler. Vask med rent vand og tilsæt om nødvendigt en minimal mængde neutral sæbe for at fjerne det mest genstridige snavs; benyt dig af en ren klud, som ikke ridser. Til desinfektion skal du bruge ammoniumsalte ifølge sikkerhedsforskrifterne, som leveres med produktet. I tilfælde af fugtige eller våde anordninger skal du lade dem tørre i fri luft langt fra direkte varmekilder.

11) OPBEVARING OG TRANSPORT. For en optimal opbevaring skal man placere de helt tørre anordninger ved omgivelsestemperatur i godt udluftede lokaler. Udsæt ikke anordningerne for påvirkninger fra substanser, som er kemisk aggressive, for genstridigt støv eller snavs, eller for omgivelser med en høj koncentration af salt. Undgå sammenpresningen under transporten, samt eksponering over for direkte sollys og kontakt med skærende redskaber. Efterlad ikke anordningerne i en bil eller i lukkede omgivelser, som eksponeres over for solen.

12) GARANTI. 3 år fra købsdatoen, for enhver fabrikationsfejl eller fejl på anvendte materialer. Garantien omfatter ikke: Normalt slid, utilstrækkelig vedligeholdelse og opbevaring, ukorrekt eller upassende brug, uautoriserede manipuleringer eller reparationer, samt manglende overholdelse af brugsanvisningen. Producenten fralægger sig ethvert ansvar for direkte eller tilfældige følger, herunder enhver skade, som måtte opstå af en ukorrekt brug af anordningerne, herunder også korrekt brug i situationer, som ikke er egnede til at garantere passende standarder for sikkerheden. For brugerens sikkerhed er det bydende nødvendigt, såfremt anordningerne sælges uden for det oprindelige destinationsland, at forhandleren udleverer anvisningerne til brug, vedligeholdelse, reparation og periodisk vedligeholdelse på sproget i det land, hvor de vil blive anvendt.

NEDERLANDS

De gebruiksinstructies van deze uitrusting bestaan uit een algemeen gedeelte en een specifiek gedeelte, beide moeten aandachtig worden gelezen alvorens de uitrusting te gebruiken. **Let op!** Hier worden alleen de algemene instructies beschreven. Op de website www.climbingtechnology.com kan het volgende worden gevonden: aanvullende informatie; andere talen en/of bijgewerkte versies van de gebruiksaanwijzingen; UE-conformiteitsverklaring.

1) TRAINING EN FYSIEKE CONDITIE. De activiteiten waarvoor deze uitrusting gebruikt wordt, kunnen gevaarlijk zijn en het gebruik van deze uitrusting is uitsluitend voorbehouden aan ervaren en getrainde personen. Voor het gebruik is het noodzakelijk dat: de gebruiker geschikte instructies en training gehad heeft of, indien nodig, een speciale training voor het gebruik van de uitrusting; de gebruiker bekend is met de uitrusting; de gebruiker in perfecte psychologische en fysieke staat is. **Let op!** Het is verboden alcoholische of psychotrope middelen te nuttigen, evenals medicijnen die het waarnemingsvermogen, het evenwichtsgevoel en de concentratie kunnen beïnvloeden.

2) WAARSCHUWINGEN VOOR HET GEBRUIK. Voor het gebruik: de gebruiker dient de algemene en specifieke instructies aandachtig te lezen en te begrijpen, deze instructies moeten bij elke uitrusting geleverd worden; de gebruiker dient zich ervan te verzekeren dat de uitrusting in zijn geheel in goede staat verkeert en goed werkt en dat de uitrusting geschikt is voor het bedoelde gebruik en dat alle onderdelen onderling compatibel zijn en voldoen aan de geldende regels, normen en richtlijnen; de gebruiker dient te controleren dat het systeem op de juiste manier is samengesteld en dat de verschillende onderdelen elkaar niet compromitteren. **Let op!** Controleer altijd de geschiktheid van de touwen die eventueel worden gebruikt: het is mogelijk dat bepaalde touwsoorten minder glijden, dit komt door verschillende factoren (constructie van de bekleding, eventuele oppervlaktebehandelingen, ongeschikte diameter, natte of bevroren touwen). **Let op!** Gebruik de uitrusting alleen binnen de gebruiksgrenzen en voor de voorziene gebruiksdoeleinden! Een ieder is verantwoordelijk voor zijn eigen keuzes en daden: wie niet in staat is deze verantwoordelijkheid op zich te

nemen, mag deze uitrusting absoluut niet gebruiken. De verantwoordelijkheid van de fabrikant is beperkt tot fabricagefouten en fouten in het gebruikte materiaal. **Let op!** Het gebruik van persoonlijke beveiligingsmiddelen betekent in geen geval dat de gebruiker zichzelf bloot mag stellen aan mogelijk dodelijke risico's. **Let op!** Er zijn talloze manieren om de uitrusting oneigenlijk of onjuist te gebruiken. Alleen de aangegeven correcte manier, is toegestaan. Alle andere mogelijke manieren zijn verboden.

3) PERSOONLIJKE UITRUSTING. Elke uitrusting is uitsluitend voor persoonlijk gebruik. In het geval een andere gebruiker de uitrusting gebruikt, moet de uitrusting voor en na het gebruik gecontroleerd worden en moeten, waar nodig, de details van de controle op de speciale kaart genoteerd worden. **Let op!** Gebruik nooit een uitrusting waarvan de gebruiksgeschiedenis niet volledig bekend is of waarbij niet de juiste documentatie geleverd is (gebruiksinstructies, eventuele controlekaart, etc.).

4) MARKERING. De aanwijzingen kunnen op verschillende plekken op de uitrusting staan, dit is afhankelijk van de afmetingen van de uitrusting. **Let op!** Verwijder nooit de etiketten of markeringen. Controleer dat ze allemaal leesbaar zijn, ook na het gebruik.

5) LEVENSDUUR. Het is lastig om van te voren de exacte levensduur van een apparaat te bepalen, omdat deze duur afhankelijk is van een aantal factoren (gebruiksomgeving, klimaatfactoren, opslagomstandigheden, frequentie en intensiteit van het gebruik, enz.), maar het is echter wel mogelijk om de maximale levensduur in te schatten, bestaande uit een initële optimale opslagperiode en een technische levensduurperiode. Voor producten van textiel of kunststof geldt een maximale levensduur van 12 jaar vanaf de vermelde productiedatum. De technische levensduur kan worden afgeleid aan de hand van de gebruiksfrequentie: 10 jaar in geval van incidenteel gebruik; 5 jaar in geval van frequent gebruik; 1 jaar in geval van intensief of professioneel/commercieel gebruik (bijv. cursussen, verhuur, enz.). Voor metalen producten is de maximale levensduur van onbepaalde duur, maar het is echter wenselijk om deze producten na 10 jaar gebruik te vervangen. **Let op!** De levensduur van een uitrusting kan ook worden beperkt tot eenmalig gebruik in het geval van uitzonderlijke situaties (een ernstige val of een slingerende val, extreme temperatuur, contact met schadelijke chemische agens of snijdende randen, etc.).Bij twijfel over de werking en de goede staat van een uitrusting, mag deze niet gebruikt worden en moet er direct contact worden opgenomen met het verkooppunt of de fabrikant zelf.

6) VERWIJDEREN. Stop direct met het gebruiken van de uitrusting: als de maximale levensduur is overschreden; wanneer ze verouderd of incompatibel met de moderne apparaten zijn of wanneer ze niet meer voldoen aan de bijgewerkte normen; als de controleresultaten niet goed zijn; als er twijfels bestaan over de staat waarin de uitrusting verkeert; als de uitrusting is blootgesteld aan een uitzonderlijke gebeurtenis of een zware val, zelfs als er bij een visuele controle geen defecten of achteruitgang is waargenomen, kan de weerstand ernstig verminderd zijn. **Let op!** Vernietig de producten die u niet meer gebruikt om te voorkomen dat ze toch gebruikt worden.

7) AFVALVERWERKING. Aan het einde van de levenscyclus van de uitrusting, dat wil zeggen het einde van de levensduur, dient de uitrusting te worden afgevoerd voor afvalverwerking met in achtneming van het milieu. Om deze reden is het aangeraden dat het product wordt verwerkt in volledige overeenstemming met de geldende wetgevingen van het land waar de verwerking zal plaatsvinden.

8) FORCEREN EN REPARATIE. De garantie vervalt direct in het geval van aanpassen of forceren van de uitrusting. Het is verboden de uitrusting aan te passen of te forceren, omdat hierdoor de veiligheid van de uitrusting in het geding komt. Mogelijke reparaties mogen alleen worden uitgevoerd door de fabrikant of door de fabrikant geautoriseerde personen.

9) SMEREN. Smeer bij metalen uitrustingen, indien nodig, de eventuele bewegende onderdelen en gebruik uitsluitend oliespray op siliconenbasis. **Let op!** Bij het gebruik van teveel olie, is de kans groter dat zich stof of vuil aan de uitrusting hecht. Verwijder eventuele overvloedige olie met een doek. **Let op!** Controleer dat het smeren niet de juiste interactie tussen de uitrusting en andere onderdelen van het systeem (bijv. touwen) in gevaar brengt.

10) ONDERHOUD EN REINIGING. Vermijd contact met warmtebronnen, schurend en snijdend materiaal, bijtende stoffen of oplosmiddelen. Reinig met schoon water en voeg, indien nodig, een kleine hoeveelheid neutrale zeep toe om het meest hardnekkige vuil te verwijderen. Gebruik hierbij een schone, niet schurende doek. Gebruik voor het desinfecteren verdund ammoniumzout en volg hierbij de aanwijzingen op het product op. Laat een vochtige of natte uitrusting in de open lucht drogen, uit de buurt van directe warmtebronnen.

11) OPSLAG EN TRANSPORT. Zorg ervoor dat de uitrusting helemaal droog is en sla deze op in een goed geventileerde ruimte bij kamertemperatuur. Stel de uitrusting nooit bloot aan de werking van chemisch agressieve stoffen, aan hardnekkig stof of vuil, of aan een omgeving met een hoog zoutgehalte. Vermijd tijdens het transport dat de uitrusting samengeperst wordt, blootgesteld wordt aan direct zonlicht en in contact komt met snijdende voorwerpen. Laat de uitrusting niet in de auto liggen of in afgesloten ruimtes met direct zonlicht.

12) GARANTIE. 3 jaar vanaf de aankoopdatum, bij constructiefouten of fouten in de gebruikte materialen. Buiten de garantie vallen: normale slijtage, verkeerd onderhoud en opslag, onjuist of oneigenlijk gebruik, forceren van de uitrusting, niet geautoriseerde reparaties, het niet volgen van de gebruiksinstructies. De fabrikant is niet aansprakelijk voor de directe, indirecte of onvoorziene gevolgen, inclusief schade, die afkomstig zijn van oneigenlijk gebruik van de uitrusting evenals juist gebruik in situaties die niet voldoen aan de veiligheidsrichtlijnen en waarin de veiligheid niet gegarandeerd wordt. Voor de veiligheid van de gebruiker is het van essentieel belang dat, in het geval dat de uitrustingen worden doorverkocht in landen buiten het oorspronkelijke land van bestemming, de verkoper de gebruiks-, onderhouds- en reparatiehandleiding, evenals de instructies voor de periodieke controle meelevert in de taal van het land waarin de uitrustingen zullen worden gebruikt.

SLOVENŠČINA

Navodila za uporabo te naprave sestavljata splošni del in tehnični del. Oba dela je treba pred uporabo naprave pozorno prebrati. **Pozor!** Ta list zajema samo splošna navodila. Na spletni strani www.climbingtechnology.com so na voljo: dodatne informacije; informacije v drugih jezikih in/ali posodobljene različice navodil za uporabo; izjave o skladnosti UE.

1) USPOSABLJANJE IN FITNES. Aktivnosti vezane na to opremo so potencialno nevarne narave, zato se uporaba te opreme priporoča samo izkušenim in usposobljenim osebam. Pred uporabo je treba: zagotoviti ustrezna navodila in o njihovem namenu ter uporabi seznaniti in usposobiti uporabnika in, ko je to potrebno, je treba uporabniku zagotoviti ustrezno tehnično znanje za uporabo opreme; natančno preučiti opremo; odlično psihofizično počutje. **Pozor!** Med uporabo opreme je uživanje alkoholnih ali psihotropskih snovi, kakor tudi zdravil, ki lahko ovirajo občutek dojemanja, stabilnosti in pozornosti strogo prepovedano.

2) OPOZORILA PRED UPORABO. Pred uporabo: natančno preberite splošna in tehnična navodila, ki so priložena vsem napravam; preverite, ali je celotna oprema v brezhibnem stanju, ali je primerna namenu uporabe in ali so vsi posamezni deli kompatibilni in skladni z veljavnimi predpisi, zahtevami in direktivami; preverite, da so posamezni deli pravilno pripeti in da se med uporabo med seboj ne ovirajo. **Pozor!** Vedno preverite kompatibilnost morebitnih uporabljenih vrvi: nekatere vrvi so namreč lahko bolj ali manj prožne zaradi različnih dejavnikov (sestava vrvi, morebitna površinska obdelava, neustrezen premer, mokre ali ledene vrvi). **Pozor!** Opremo uporabljajte izključno v predviden namen in je ne preobremenjujte! Vsakdo odgovarja za svoje izbire in dejanja: kdorkoli si ne prevzame take odgovornosti, naj nikakor ne uporabi te opreme. Odgovornost proizvajalca je omejena na morebitne napake v izdelavi in uporabljenih materialih. **Pozor!** Tudi če uporabite osebno varovalno opremo, to še ne pomeni, da se lahko izpostavite tveganjem, ki lahko ogrožajo vaše življenje. **Pozor!** Veliko je neustreznih in nepravilnih načinov uporabe, zato je edina dovoljena pravilna uporaba naprave izključno tista, ki je navedena v navodilih, vsi ostali načini uporabe naj se smatrajo kot prepovedani.

3) OSEBNA OPREMA. Vse naprave so namenjene izključno osebni uporabi. V primeru da napravo poleg vas uporablja še kdo, preverite stanje naprave pred in po uporabi. V primerih, ko se to zahteva, je treba vse podatke navesti v ustreznem listu. **Pozor!** Nikakor ne uporabljajte opreme, za katero ne veste, kdaj, kako in kje je bila uporabljena ali ki nima ustrezne dokumentacije (navodila uporabe, morebitni kontrolni list … itn.).

4) OZNAČBA. Oznaka se lahko nahaja na različnih delih naprave, in sicer glede na njeno velikost. **Pozor!** Ne odstranite nalepk ali oznak ter preverite, ali so še vedno čitljive tudi po uporabi.

5) ŽIVLJENJSKA DOBA. Težko je točno določiti življenjsko dobo opreme, saj odvisi od številnih dejavnikov (kot so na primer kraj uporabe, klimatske razmere, pogoji skladiščenja, pogostost uporabe, vrsta obremenitve itd.). Vseeno pa je mogoče predvideti najdaljšo življenjsko dobo, ki predvideva začetno obdobje skladiščenja v optimalnih razmerah in obdobje uporabe opreme. Maksimalna življenjska doba za tekstilne ali plastične elemente je 12 let začenši od navedenega datuma proizvodnje, medtem ko se operativna življenjska doba lahko določi na podlagi pogostosti uporabe opreme: 10 pri občasni uporabi, 5 let pri pogosti uporabi, 1 leto pri intenzivni ali strokovni/poslovni uporabi (npr. tečaji, izposoja itd.). Kovinski elementi teoretično naj bi trajali v nedogled, vendar jih je po 10 letih uporabe priporočljivo zamenjati. **Pozor!** V izrednih primerih, (kot so naprimer siloviti padci, ekstremne temperature, stik z nevarnimi kemikalijami ali ostrimi predmeti itd.) je lahko življenjska doba ene same naprave omejena tudi samo na enkratno uporabo. V primeru dvoma glede uporabnosti in stanja naprave je ne uporabite in nemudoma kontaktirajte pooblaščeno osebo za varnost ali neposredno proizvajalca.

6) ODSTRANJEVANJE. Takoj prenehajte uporabljati opremo: če ste presegli maksimalno dovoljeno življenjsko dobo; če so v tem času postali zastareli, nekompatibilni z novejšimi napravami ali niso več skladni z veljavnimi predpisi, ki so se medtem spremenili; če ste med pregledom naprave naleteli na morebitne napake; če niste prepričani, da je stanje opreme brezhibnoalno; če je bila oprema med izrednim dogodkom ali silovitim padcem preobremenjena: tudi če na prvi videz ni vidna nobena hipa ali napaka, je lahko njena začetna odpornost močno upadla. **Pozor!** Odrabljeno opremo odvrzite, da je ne boste pomotoma ponovno uporabili.

7) ODSTRANJEVANJE. Ob koncu življenjskega cikla naprave, torej po koncu njene uporabne dobe se mora naprava odstraniti upoštevajoč njen potencialni vpliv na okolje. V ta namen priporočamo, da proizvode odstranite skladno z veljavno zakonodajo in predpisi v državi, kjer bo potekalo odlaganje med odpadke.

8) POPRAVILA IN PREDELAVE. Katerakoli vrsta popravila ali predelave je vzrok za takojšnje prenehanje veljavnosti garancije. Opremo je prepovedano kakorkoli spreminjati ali prirejati, da ne pride do negativnih vplivov na njeno varnost. Popravila lahko izvede izključno proizvajalec ali osebje, ki je pooblaščeno s strani proizvajalca, in sicer ko je to mogoče.

9) MAZANJE. Po potrebi lahko morebitne gibljive metalne dele namažete izključno z oljem oziroma pršilom na silikonski osnovi. **Pozor!** Zaradi prevelikih količin olja se na napravo lahko oprijemajo prah in umazanija. S krpo odstranite morebitno odvečno količino olja. **Pozor!** Preverite, da zaradi mazanja ne pride do nepravilnega delovanja metalnih elementov in drugih morebitnih delov, kot so na primer vrvi.

10) VZDRŽEVANJE IN ČIŠČENJE. Pazite, da napravo ne izpostavite virom toplote, da ne pride v stik z ostrimi robovi, korozivnimi snovmi ali topili. Umijte jo s čisto vodo in po potrebi dodajte minimalno količino blagega mila, da odstranite najbolj trdovratno umazanijo; pri tem uporabite čisto neabrazivno krpo. Za razkuženje uporabite aminijevo sol, ki jo razredčite v skladu s priloženimi navodili. Če je naprava vlažna ali mokra, pustite, da se posuši na zraku, vendar je ne izpostavite neposrednemu viru toplote.

11) SKLADIŠČENJE IN PREVOZ. Za optimalne pogoje skladiščenja je treba povsem suho opremo pospraviti v prostorih, v katerih se vzdržuje sobna temperatura in ki so dobro prezračeni. Naprava naj ne pride v stik z agresivnimi kemijskimi snovmi, s prahom ali umazanijo in se ne sme hraniti v prostorih z visoko koncentracijo soli. Med transportom oprema ne sme biti izpostavljena stiskanju, direktni sončni svetlobi in orodju z ostrimi robovi. Naprave ne puščajte v avtomobilu ali v zaprtih prostorih, ki so izpostavljeni sončni toploti.

12) GARANCIJA. 3 leta od datuma nakupa, krije vse morebitne napake nastale v proizvodnji ali napake na uporabljenih materialih.V garancijo niso vključeni: navadna obraba, neprimerno skladiščenje in vzdrževanje, neprimerna ali neustrezna uporaba, nepooblaščene predelave ali popravila, nespoštovanje navodil za uporabo. Proizvajalec odklanja katerokoli odgovornost izhajajočo iz neposrednih ali posrednih posledic neustrezne in nepravilne uporabe ali nesreč, kot tudi vsako škodo, ki je posledica neustrezne rabe opreme, ali tudi pravilne uporabe opreme, vendar v okoliščinah, v katerih niso zajamčeni ustrezni varnostni pogoji. Če se oprema prodaja izven izvorne namembne države, je za varnost uporabnika bistvenega pomena, da lokalni preprodajalec zagotovi navodila za uporabo, vzdrževanje in popravila ter dokumentacijo za redno preverjanje opreme v jeziku države, v kateri se bo slednja uporabljala.

SLOVENČINA

Návod na použitie tohto zariadenia sa skladá zo všeobecnej časti a osobitnej časti, pričom si musíte pred použitím zariadenia obe starostlivo prečítať. **Upozornenie!** Tento návod obsahuje len všeobecné pokyny. Na webovej stránke www.climbingtechnology.com nájdete: dodatočné informácie; aj v iných jazykoch a / alebo aktualizované verzie návodu na použitie; vyhlásenia o zhode ÚE.

1) TRÉNING A FYZICKÁ FORMA. Činnosti súvisiace s používaním tohto prístroja môžu byť nebezpečné a jeho použitie je vyhradené výlučne pre vyškolený a poučený personál. Pred použitím je nutné: získať zodpovedajúce vzdelanie a odbornú prípravu alebo v prípade potreby špecifické školenie pre použitie zariadení; oboznámiť sa so zariadením; byť v dokonalej duševnej a fyzickej kondícii. **Upozornenie!** Bezpodmienečne sa vyhýbajte príjmu alkoholu alebo psychotropných látok, vrátane liekov, ktoré môžu pozmeniť vnímanie, pozornosť a stabilitu.

2) UPOZORNENIA PRED POUŽITÍM. Pred použitím: prečítajte si a pochopte všeobecné a špecifické pokyny, ktoré musia sprevádzať každé zariadenie; uistite sa, že zariadenie ako celok je v bezchybnom stave, je vhodné pre zamýšľané použitie a všetky prvky sú vzájomne kompatibilné a v súlade s platnými pravidlami, predpismi a smernicami; overte, či je systém správne zmontovaný a či jednotlivé komponenty pracujú, bez toho, aby do seba zasahovali. **Upozornenie!** Vždy skontrolujte kompatibilitu všetkých použitých lán: niektoré z nich môžu byť v skutočnosti viac či menej posuvné v dôsledku rôznych faktorov (štruktúry plášťa, akejkoľvek povrchovej úpravy, nedostatočného priemeru, z dôvodu mokrých alebo zľadovatených lán). **Upozornenie!** Nepoužívajte prístroj mimo jeho obmedzenia alebo na iné účely, než ktoré sú uvedené! Každý je zodpovedný za svoje voľby a úkony: ten, kto nie je schopný túto zodpovednosť prevziať nesmie vôbec toto zariadenie používať. Zodpovednosti výrobcu je obmedzená na chyby z dôsledku spracovania a použitých materiálov. **Upozornenie!** To, že máte osobné ochranné prostriedky nie je dôvodom, aby ste sa vystavili potenciálne smrteľným rizikám. **Upozornenie!** Existuje mnoho nevhodných alebo chybných spôsobov použitia, avšak len uvedené spôsoby sú považované za správne: všetky ostatné možné spôsoby použitia sú považované za zakázané.

3) PRÍSTROJE PRE OSOBNÉ POUŽITIE. Každé zariadenie je vyhradené len na osobné použitie. V prípade použitia zariadenia iným užívateľom zariadenie skontrolujte pred a po použití a v prípade potreby urobte záznam v príslušnom formulári. **Upozornenie!** Nikdy nepoužívajte zariadenie, ktorého životnosť dokonale nepoznáte doplnil alebo nie je k nemu priložená riadna dokumentácia (návod na obsluhu a ak existujú, kontrolné štítky atď).

4) OZNAČENIE. Údaje uvedené na zariadení sa môžu objaviť na rôznych miestach v závislosti od jeho rozmerov. **Upozornenie!** Neodstraňujte žiadne označenie alebo štítky a uistite sa, že sú čitateľné aj po použití.

5) DĹŽKA ŽIVOTA. Nie je jednoduché s presnosťou určiť skutočnú životnosť zariadenia, keďže je ovplyvnený rôznymi faktormi (prostredie použitia, klimatické okolnosti, podmienky skladovania, frekvencia používania atď.), avšak sa dá odhadnúť maximálna životnosť, ktorá sa určuje na základe optimálnych skladovacích podmienok a určitého obdobia prevádzky. U textilných a plastových produktov je maximálna životnosť 12 rokov od uvedeného dátumu výroby, pričom prevádzkové obdobie sa dá odhadnúť na základe frekvencie použitia: 10 rokov v prípade príležitostného používania; 5 rokov v prípade častého používania; 1 rok v prípade intenzívneho alebo profesionálneho/komerčného používania (napr. kurzy, požičiavanie a pod.). U kovových produktov je maximálna životnosť teoreticky neurčitá, avšak sa odporúčajú vymeniť po 10 rokoch použitia. **Upozornenie!** Životnosť zariadení môže byť tiež obmedzená na jedno použitie v prípade mimoriadnej udalosti (silné údery pri páde alebo pád kyvadla, extrémne teploty, kontakt s nebezpečnými chemickými látkami alebo ostrými hranami atď.). V prípade pochybností o použití a dobrom stave zariadenia ho prestaňte používať a okamžite sa obráťte na svojho zástupcu bezpečnosti alebo priamo na výrobcu.

6) ELIMINÁCIA. Okamžite prestaňte používať zariadenie: keď bola prekročená maximálna životnosť; ak sa stanú zastaranými, nekompatibilnými s modernejšími zariadeniami alebo nesplňajú aktualizované normy; ak výsledky kontrol nie sú uspokojivé; ak si nie ste istí dobrým stavom zariadenia; ak bolo zariadenie vystavené mimoriadnej udalosti alebo závažnému pádu: aj keď ste nezistili žiadnu závadu alebo poškodenie pri vizuálnej kontrole, pretože by mohla byť pôvodná odolnosť dosť znížená. **Upozornenie!** Zlikvidujte vyradené produkty, aby ste tak zabránili ďalšiemu používaniu.

7) LIKVIDÁCIA. Po skončení životnosti a prevádzkyschopnosti zariadenia je zariadenie potrebné zlikvidovať. Pri likvidácii sa musí zohľadniť prípadný dopad na životné prostredie. Výrobky musia byť zlikvidované v súlade s legislatívnymi požiadavkami platnými v krajine likvidácie.

8) NEPOVOLENÉ ZÁSAHY A OPRAVY. Akékoľvek zmeny alebo nepovolené zásahy, ktoré priamo spôsobia zrušenie záruky sú zakázané, pretože môžu ohroziť bezpečnosť samotného zariadenia. Opravy, pokiaľ je to možné, by mal vykonávať iba výrobca alebo osoba oprávnená výrobcom.

9) MAZANIE. V prípade potreby namažte v kovových zariadeniach všetky pohyblivé časti a výhradne používať olej v spreji na báze silikónu. **Upozornenie!** Nadmerné množstvo oleja priťahuje prach a nečistoty. Prípadný nadbytočný olej odstráňte handričkou. **Upozornenie!** Skontrolujte, či je mazivo neohrozí správnu interakciu medzi zariadením a ďalšími systémovými komponentmi (napr. lanami).

10) ÚDRŽBA A ČISTENIE. Vyhnite sa kontaktu s teplom, abrazívnymi a ostrými predmetmi, dráždivými látkami alebo rozpúšťadlami. Opláchnite čistou vodou, a ak je to potrebné, pridajte malé množstvo jemného mydla na odstraňovanie zažratých nečistôt; pomôžte si čistou a jemnou handričkou. Pre dezinfekciu používajte zriedené amóniové soli v súlade s požiadavkami na bezpečnosť, ktoré sú priložené k produktu. Ak je zariadenie vlhké alebo mokré, nechajte ho uschnúť na vzduchu ďaleko od priamych zdrojov tepla.

11) SKLADOVANIE A DOPRAVA. Za účelom optimálneho skladovania nechajte zariadenie úplne vyschnúť pri izbovej teplote v dobre vetraných priestoroch. Nevystavujte prístroj pôsobeniu chemicky agresívnych látok, prachu a perzistentných nečistôt alebo prostredia s vysokou koncentráciou soli. Počas prepravy dbajte, aby nedošlo k stlačeniu, vystavenie priamemu slnečnému žiareniu a kontaktu s ostrými nástrojmi. Nenechávajte prístroj vo vozidle alebo v uzavretých priestoroch, ktoré sú vystavené slnku.

12) ZÁRUKA. 3 roky od dátumu zakúpenia na akúkoľvek chybu v materiáli alebo v dôsledku výrobného spracovania. Záruka sa nevzťahuje na: normálne opotrebenie, nedostatočnú údržbu a skladovanie, nevhodné a nesprávne použitie, manipuláciu alebo neoprávnené opravy, nedodržanie pokynov. Výrobca odmieta akúkoľvek zodpovednosť za dôsledky, priame, nepriame alebo náhodné škody, vrátane škôd vzniknutých v dôsledku nevhodného použitia zariadení, vrátane správneho použitia v nevhodných situáciách, ktoré nespĺňajú zodpovedajúce bezpečnostné normy. Pre bezpečnosť používateľa, v prípade, ak sa prístroje predávajú mimo pôvodnej krajiny určenia, maloobchodník dodá v jazyku krajiny, v ktorej budú používané, návody na používanie, údržbu, opravu a periodické kontroly.

TÜRKÇE

Bu aygıtın kullanımına ilişkin talimatlar bir genel bir de özel bölümden oluşmaktadır. Her ikisinin de kullanımdan önce dikkatlice okunması gerekmektedir. **Uyarı!** Bu sayfada sadece genel kullanım talimatları yer almaktadır. www.climbingtechnology.com web sitesinde yer alan içerikler: ilave bilgiler; diğer diller ve/veya kullanım talimatlarının güncellenmiş versiyonları; AB uygunluk beyanları.

1) EĞİTİM VE FİZİKSEL YETERLİLİK. Bu aygıtın kullanımına ilişkin faaliyetler potansiyel tehlikeler içermektedir ve aygıt sadece eğitimli ve tecrübeli kişiler tarafından kullanılmalıdır. Aygıtı kullanmadan önce : yeterli miktarda eğitim ve talimat almış olmak, cihazı tanımak, ve fiziksel-psikolojik olarak mükemmel durumda olmak gerekmektedir. **Uyarı!** Alkol veya, algıda, dengede ve konsantrasyonda bozukluklara neden olan ilaçlar dahil, psikotropik madde kullanmaktan kaçınınız.

2) KULLANIM ÖNCESİ UYARILAR. Kullanımdan önce: Her aygıtla birlikte verilmesi zorunlu olan genel ve spesifik kullanım talimatlarını dikkatlice okuyunuz ve tamamen anladığınızdan emin olunuz. Her ekipmanın mükemmel kullanım koşullarında bulunduğundan emin olunuz. Aygıtın kullanım amacına uygun olduğundan, tüm parçaların birbiriyle uyumlu ve mevcut kurallara, düzenlemelere, ve talimatlara uygun olduğundan emin olunuz. Aygıtın parçalarının birbirini bozmayacak şekilde çalıştığından emin olunuz. **Uyarı!** Kullanılan iplerin sistemle uyumlu olduğundan emin olunuz: Bazı ipler farklı koşullarda (kılıf yapısı, yüzey işlemesi, yetersiz çap, ıslak veya donmuş ipler) daha fazla veya daha az kayarlar. **Uyarı!** Bu aygıtı kullanım amacının dışına taşan faaliyetlerde üretim sınırlamalarını aşacak şekilde kullanmayınız! Her birey kendi seçimlerinden ve faaliyetlerinden sorumludur: Bu sorumluluğu taşıyamayacak kişilerin hiçbir koşul altında bu aygıtı kullanmaması gerekmektedir. Üreticinin sorumluluğu üretim hataları ve kullanılan malzemeyle sınırlıdır. **Uyarı!** Kendini koruyucu gereçlerle koruyor olmak potansiyel olarak ölüm riski tehlikeler almayı normal kılmaz. **Uyarı!** Pek çok hatalı kullanım şekli olabilir ve doğru olduğu belirtilen kullanımlar dışındaki tüm kullanımlar hatalı kabul edilmelidir.

3) KİŞİSEL KULLANIM AYGITLARI. Her aygıtın kesin olarak kişisel kullanım için olduğu kabul edilmelidir. Eğer ikinci bir şahıs tarafından kullanım olacaksa, kullanım öncesi ve sonrası aygıtın tam kontrolü sağlanmalıdır ve gerekli olduğu durumlarda uygun bir forma ilgili veri ve bilgilerin not alınması tavsiye edilir. **Uyarı!** Geçmişi belli olmayan veya doğru belgelere (kullanım kılavuzu, kontrol formları, vs.) sahip olmayan aygıtları kullanmayınız.

4) İŞARETLER. Aygıtın boyutuna göre farklı yerlerinde işaretler bulunabilir. **Uyarı!** Aygıtın üzerindeki işaret ve etiketleri çıkarmayınız ve kullanım sonrası da okunabilir durumda olduğundan emin olunuz.

5) HİZMET SÜRESİ. Bir cihaz pek çok faktörün (kullanıldığı ortam, iklimle ilgili etmenler, depolama koşulları, kullanım sıklığı ve yoğunluğu, vb.) etkisi altında olduğundan gerçek ömrünü kesin olarak önceden belirlemek güçtür, ancak başlangıçtaki optimum depolama süresinden ve çalışma ömründen oluşan azami ömrü tahmin edilebilir. Tekstil veya plastik ürünlerde azami ömür, belirtilen üretim tarihinden itibaren 12 yıldır ancak çalışma ömrü kullanım sıklığına göre tahmin edilebilir: seyrek kullanım için 10 yıl; sık kullanım için 5 yıl; yoğun kullanım veya profesyonel/ticari (örnek: kurslar, kiralama vb.) kullanım için 1 yıl. Metal ürünlerde azami ömür teorik olarak belirsizdir ancak eskimeleri, daha modern donanımlarla uyumsuz hale gelmeleri veya standartlardaki güncellemeler nedeniyle kullanılmaz olmaları halinde 10 yıllık kullanım sonrasında değiştirilmeleri tercih edilir. **Uyarı!** Eğer sıra dışı bir duruma maruz kaldıysa cihazın hizmet süresi 1 kullanımla da sınırlı olabilir (bu durum sert düşmeler, aşırı sıcaklıklar, zararlı kimyasal maddelerle temas, veya sivri köşeler olabilir). Eğer aygıtın iyi durumda olmadığına dair bir şüpheniz varsa aygıtı kullanmayın ve hemen güvenlir konularında referans olabilecek birisine veya üreticiye danışın.

6) TASFİYE. Derhal aygıtı kullanmayı bırakın: eğer hizmet süresi aşılmışsa; eğer eskimişlerse, daha modern donanımlarla uyumsuz hale gelmişlerse veya standartlardaki kullanımlar nedeniyle kullanılmaz olmuşlarsa; eğer kontrol sonuçları olumlu değilse; eğer aygıtın iyi durumda olduğundan emin değilseniz; eğer sıra dışı bir olaya ya da sert bir düşmeye maruz kaldıysa, her ne kadar gözle görülebilir bir bozulma ya da hata oluşmamış da olsa, aygıt eski gücünü ve dayanıklılığını yitirmiş olabilir. **Uyarı!** Atıl ürünleri yok ederek daha sonra kullanılamayacağından emin olunuz.

7) BERTARAF ETME. Cihaz ömrünün sonunda, yani operasyonel ömrünün sonunda, çevreye olan potansiyel etkisi göz önünde bulundurularak bertaraf edilmesi gerekmektedir. Bu amaçla ürünlerin bertaraf etme işleminin gerçekleştirileceği ülkede yürürlükte olan yasalara uygun olarak bertaraf edilmesi önerilir.

8) SERTLEŞTİRME VE TAMİR. Her türlü değişim ve sertleştirme işlemi ürün garantisini anında geçersiz kılar. Bu tür işlemler aygıtın güvenilirliğine de zarar verebileceğinden aynı zamanda yasaktır. Uygun durumlarda, tamir işlemler ancak üretici veya üretici tarafından yetkilendirilmiş personel tarafından yapılabilir.

9) LUBRİKASYON (KAYGANLAŞTIRMA). Gerekli olduğu durumlarda, metal parçaların hareketli kısımlarını sadece silikon tabanlı yağ spreyi kullanarak kayganlaştırın. **Uyarı!** Aşırı yağ kullanımı kir ve tozların birikmesine neden olur. Fazla yağı bir bez kullanarak alın. **Uyarı!** Kayganlaştırma işleminin aygıt ve sistemin diğer bileşenleri (örn. ipler) arasındaki etkileşimi bozmadığından emin olunuz.

10) BAKIM VE TEMİZLİK. Isı kaynaklarıyla, aşındırıcı ve sivri cisimlerle, korozyona uğratıcı madde ve çözücülerle teması engelleyiniz. Temiz suyla temizleyiniz ve eğer gerekiyorsa kalıcı kirleri almak için az bir miktar sabunla yıkayınız. Temiz ve aşındırıcı olmayan bir bez kullanınız. Mikroplardan arındırmak için ürünle birlikte gelen güvenlik talimatlarına göre sulandırılmış amonyak tuzları kullanınız. Eğer aygıt ıslak veya nemliyse, açık havada kuruması için bırakınız ve ısı kaynaklarına doğrudan maruz bırakmayınız.

11) SAKLAMA VE TAŞIMA. En uygun saklama için aygıtları iyi havalandırılmış kuru bir odada tutunuz. Aygıtları kimyasal olarak aktif maddelerin yanına, tozlu ve kirli ortamlara, yüksek tuz konsantrasyonu bulunan ortamlara koymayınız. Taşıma sırasında aşırı basınç, güneş ışığı, sivri cisimlerle temas gibi durumlardan kaçınınız. Araba veya benzer kapalı ortamlarda güneş ışığı altında bırakmayınız.

12) GARANTİ. Garanti süresi satın alma tarihinden itibaren 3 yıldır ve üretim hataları ve kullanılan malzemedeki hataları kapsar. Belirtilen durumlar garanti kapsamı dışındadır: Normal yıpranma, yetersiz bakım ve saklama, doğru olmayan kullanım, yetkili olmayan kişiler tarafından yapılan sertleştirme ve tamir, kullanım talimatlarına uyumsuz kullanım. Üretici, aygıtın yanlış kullanımından kaynaklanan veya doğru da kullanılmış olsa uygun olmayan bir durumda, yeterli güvenlik seviyesi olmayacak şekilde, kullanımından kaynaklanan, doğrudan ya da dolaylı hiçbir sonuç için yükümlülük kabul etmemektedir. Kullanıcının güvenliği için, cihazların orijinal gideceği ülke haricinde satıldığı yerlerde, perakendecinin onların kullanılacağı ülkenin dilinde kullanım, bakım, onarım ve periyodik kontrol talimatlarını temin etmesi zorunludur.

ROMÂNĂ

Instrucţiunile de utilizare ale acestui dispozitiv sunt constituite dintr-o parte generală şi una specifică şi amândouă trebuie citite cu atenţie înainte de utilizare. **Atenţie!** Această broşură conţine doar instrucţiunile generale. Pe pagina www.climbingtechnology.com puteţi găsi: informaţii suplimentare, alte limbi şi/sau versiuni actualizate ale instrucţiunilor de utilizare; declaraţii de conformitate UE.

1) INSTRUIREA ŞI FORMA FIZICĂ. Activităţile legate de utilizarea acestui dispozitiv sunt potenţial periculoase şi acesta trebuie utilizat doar de către persoane experte şi instruite. Înainte de utilizare, trebuie: să fi primit instructajul şi o formare adecvată sau dacă este necesar, un instructaj specific pentru utilizarea dispozitivelor; trebuie să vă familiarizaţi cu dispozitivul; trebuie să fiţi în formă psihică şi fizică perfectă. **Atenţie!** Consumul de substanţe alcoolice sau psihotrope, inclusiv de medicamente care pot modifica percepţia, stabilitatea şi atenţia, trebuie evitat cu orice preţ.

2) AVERTISMENTE ÎNAINTE DE UTILIZARE. Înainte de utilizare: citiţi şi înţelegeţi instrucţiunile generale şi cele specifice care trebuie să însoţească în mod obligatoriu orice dispozitiv; asiguraţi-vă că echipamentul complet este în stare perfectă de funcţionare şi că este adecvat pentru utilizarea prevăzută şi că toate elementele sunt compatibile şi conforme regulilor, standardelor şi directivelor în vigoare; verificaţi ca sistemul să fie asamblat corect şi ca diferitele componente să lucreze fără a intra în interferenţă unele cu altele. **Atenţie!** Verificaţi întotdeauna compatibilitatea eventualelor coarde utilizate: unele dintre acestea s-ar putea să fie mai mult sau mai puţin alunecoase din cauza mai multor factori (construcţia învelişului, eventualele tratamente ale suprafeţei, diametru inadecvat, coarde ude sau îngheţate). **Atenţie!** Nu utilizaţi un dispozitiv în afara limitelor sale sau în scopuri diferite de cele prevăzute! Fiecare dintre noi e responsabil de propriile alegeri şi acţiuni: oricine nu este capabil să-şi asume această responsabilitate, nu trebuie în niciun caz să utilizeze aceste dispozitive. Răspunderea constructorului este limitată la defectele de fabricaţie şi la materialele utilizate. **Atenţie!** Echiparea cu un dispozitiv de protecţie individuală nu justifică expunerea la riscuri, potenţial mortale. **Atenţie!** Modurile incorecte sau greşite de utilizare sunt multiple şi sunt acceptate numai modurile indicate ca fiind corecte: toate celelalte moduri de utilizare posibile trebuie considerate interzise.

3) DISPOZITIVE DE UZ PERSONAL. Fiecare dispozitiv trebuie considerat de uz strict personal. În cazul utilizării de către un al doilea utilizator, efectuaţi un control al dispozitivului înainte şi după utilizare şi atunci când este necesar, notaţi informaţiile pe fişa aferentă. **Atenţie!** Nu utilizaţi niciodată un dispozitiv al cărui istoric complet nu vă este cunoscut sau fără documentaţia corectă (instrucţiuni de utilizare, eventuala fişă de control etc.).

4) MARCAJ. Indicaţiile prezente pe dispozitiv pot apărea în locuri diferite în funcţie de dimensiunea acestuia. **Atenţie!** Nu îndepărtaţi etichetele sau marcajele şi verificaţi să fie toate lizibile şi după utilizare.

5) DURATA DE VIAŢĂ. Este dificilă determinarea cu precizie a duratei de viaţă a unui dispozitiv, deoarece aceasta este influenţată de factori multipli (mediu de utilizare, factori climatici, condiţii de depozitare, frecvenţa şi intensitatea utilizării etc.), poate fi însă estimată durata de viaţă maximă care este constituită dintr-o perioadă iniţială de depozitare optimă şi dintr-o perioadă de utilizare. În cazul produselor textile sau plastice, durata de viaţă maximă este de 12 ani începând cu data de producţie indicată în timp ce durata de utilizare poate fi estimată pe baza frecvenţei de utilizare: 10 ani de utilizare ocazională; 5 ani de utilizare frecventă; 1 an de utilizare intensivă sau de utilizare profesională / comercială (de ex. cursuri, închiriere etc.). În cazul produselor din metal, durata maximă de viaţă este teoretic nedeterminată, însă se recomandă înlocuirea acestora după 10 ani de utilizare. **Atenţie!** Durata de viaţă a unui dispozitiv poate fi limitată chiar şi de o singură utilizare, atunci când este implicat într-un eveniment excepţional (căderi puternice sau căderi suspendate, temperaturi extreme, contact cu agenţi chimici dăunători sau margini ascuţite etc.). În cazul în care aveţi îndoieli referitoare la funcţionare şi la starea bună de păstrare a unui dispozitiv, nu îl utilizaţi şi contactaţi imediat responsabilul de securitate sau producătorul.

6) ELIMINARE. Întrerupeţi imediat utilizarea dispozitivului: dacă a fost depăşită durata maximă de viaţă; dacă sunt depăşite, incompatibile cu dispozitivele mai moderne sau perimate din cauza actualizărilor legale; dacă rezultatul controalelor nu este satisfăcător; dacă nu sunteţi siguri de starea bună a acestuia; dacă acesta a fost supus unui eveniment excepţional sau unei căderi puternice: chiar dacă nu puteţi observa niciun defect sau degradare la examenul vizual, rezistenţa sa iniţială ar putea fi diminuată grav. **Atenţie!** Distrugeţi produsele eliminate pentru a evita utilizarea ulterioară a acestora.

7) ELIMINARE. La finalul vieţii dispozitivului, adică atunci când nu mai este folosit, trebuie dispusă eliminarea acestuia ţinând cont de impactul potenţial asupra mediului. În acest scop vă recomandăm ca produsele să fie eliminate respectând pe deplin prevederile legislative în vigoare în ţara în care se va face eliminarea.

8) MANIPULĂRI GREŞITE ŞI REPARAŢII. Orice modificare sau manipulare greşită anulează imediat dreptul de garanţie şi este interzisă deoarece poate compromite siguranţa dispozitivului. Reparaţiile, dacă sunt posibile, trebuie efectuate de producător sau de personal autorizat expres de producător.

9) LUBRIFIERE. În cazul în care este nevoie, la dispozitivele mecanice trebuie lubrifiate componentele mobile utilizând exclusiv ulei spray pe bază de silicon. **Atenţie!** Cantităţile de ulei excesive favorizează aderarea prafului şi murdăriei. Îndepărtaţi cu o cârpă uleiul în exces. **Atenţie!** Verificaţi ca lubrifierea să nu compromită interacţiunea corectă între dispozitiv şi alte componente ale sistemului (ex. coarde).

10) ÎNTREŢINERE ŞI CURĂŢARE. Evitaţi contactul cu surse de căldură, materiale abrazive şi tăioase, substanţe corosive sau solvenţi. Spălaţi cu apă curată şi dacă este necesar adăugaţi o cantitate minimă de săpun neutru pentru a îndepărta murdăria mai persistentă; utilizaţi o cârpă moale şi curată. Pentru dezinfectare, utilizaţi săruri de amoniu diluate conform indicaţiilor de securitate furnizate cu produsul. În caz de dispozitive umede sau ude, lăsaţi-le să se usuce în aer liber, departe de surse de căldură directe.

11) DEPOZITARE ŞI TRANSPORT. Pentru o depozitare optimă, stocaţi dispozitivele complet uscate, la temperatura camerei, în încăperi bine ventilate. Nu expuneţi dispozitivele la acţiunea substanţelor chimice agresive, prafului sau murdăriei persistente sau mediilor cu concentraţii mari de sare. În timpul transportului evitaţi comprimarea, expunerea la lumina directă a soarelui şi contactul cu ustensilele tăioase. Evitaţi lăsarea dispozitivelor în automobil sau în medii închise expuse la soare.

12) GARANŢIE. 3 ani de la data cumpărării, pentru orice defect de fabricaţie sau al materialelor utilizate. Nu sunt acoperite de garanţie: uzura normală, întreţinerea şi stocarea inadecvată, utilizarea incorectă sau inadecvată, manipularea sau reparaţiile neautorizate, nerespectarea instrucţiunilor de utilizare. Producătorul neagă orice răspundere cu referire la consecinţele directe, indirecte sau accidentale, inclusiv la orice prejudiciu produs de utilizarea incorectă a dispozitivelor, printre care utilizarea incorectă în situaţii inadecvate pentru a garanta standardele de siguranţă. Pentru siguranţa utilizatorului este indispensabil, în acele cazuri în care dispozitivele sunt revândute în afara ţării iniţiale de destinaţie, ca revânzătorul să furnizeze în limba ţării în care acestea vor fi utilizate instrucţiunile de utilizare, de întreţinere, privind reparaţiile şi controlul periodic.

MAGYAR

Ezen készülék használati utasításai állnak egy általános és egy speciális részből, használat előtt mindkettőt figyelmesen el kell olvasni. **Figyelem!** Ez a dokumentum csak az általános információkat tartalmazza. A www.climbingtechnology.com oldalon további információk találhatók; más nyelveken és/vagy a használati útmutató frissített verziója; és az UE megfelelőségi nyilatkozat.

1) EDZÉS ÉS FIZIKAI ERŐNLÉT. Ezen készülék használatával összefüggő tevékenységek potenciálisan veszélyesek és használata kizárólag tapasztalt és edzett/képzett személyeknek van fenntartva. Használat előtt elengedhetetlen: megfelelő oktatás és kiképzés, vagy ahol szükséges, speciális, a készülék használatára vonatkozó kiképzés; a készülék ismerete; tökéletes pszicho-fizikai állapot. **Figyelem!** Szigorúan tilos alkohol vagy pszichotróp anyagok szedése, beleértve az érzékszervi érzékelést, stabilitást és figyelmet befolyásoló gyógyszereket.

2) HASZNÁLAT ELŐTT FIGYELMEZTETÉSEK. Használat előtt: olvassa el és értse meg az általános és speciális használati utasításokat, amelyeket minden készülékhez szigorúan mellékelni kell; győződjön meg arról, hogy a felszerelés a maga összességében tökéletesen működőképes állapotban van, megfelel a tervezett használatnak és minden alkatrésze egymással kompatibilis és a hatályos szabályoknak, előírásoknak és irányelveknek megfelel; ellenőrizze, hogy a rendszer megfelelően legyen összeszerelve és a különböző alkotóelemek egymás befolyásolása nélkül működjenek. **Figyelem!** Mindig ellenőrizze az esetlegesen használt kötelek összeférhetőségét: ezek közül néhány a különböző gyártási tényezők miatt többé-kevésbé gördülékeny lehet (a tok felépítése, esetleges felületi kezelések, nem megfelelő átmérő, nedves vagy fagyott kötelek). **Figyelem!** Ne használjon a korlátozásokon kívüli készüléket vagy ne használja a készüléket a tervezettől eltérő célokra! Mindenki felelős saját választásaiért és tetteiért: aki nem képes ezt a felelősséget felvállalni, semmiképpen ne használja ezt a készüléket. A gyártó felelőssége a gyártási hibákra és az anyaghibákra korlátozódik. **Figyelem!** Személyes védőfelszerelés használata nem indokolja a potenciálisan életveszélyes kockázatoknak való kitételt. **Figyelem!** Számos nem megfelelő vagy hibás használati mód létezik és csak a megfelelőként felsorolt módok megengedettek: minden más, lehetséges használati mód tilosnak tekintendő.

3) SZEMÉLYES HASZNÁLATOT SZOLGÁLÓ KÉSZÜLÉK. Minden egyes készülék szigorúan személyes használatot szolgál. Második felhasználó általi használat esetén, végezze el a készülék vizsgálatát annak használata előtt és azt követően, és szükség esetén jegyezze fel annak adatait a megfelelő adatlapon. **Figyelem!** Sose használjon olyan készüléket, melynek nem ismeri teljes életmenetét vagy amelyik nem rendelkezik megfelelő dokumentációval (használati útmutató, esetleges ellenőrző lap stb.).

4) MÁRKAJELZÉS. A készüléken látható jelzések annak méretétől függően különböző helyeken jelenhetnek meg. **Figyelem!** Ne távolítsa el a címkéket vagy a márkajelzéseket, és ellenőrizze, hogy használat után is mindegyik olvasható legyen.

5) ÉLETTARTAM. Nehéz pontosan előre meghatározni egy eszköz valós élettartamát, mivel azt különféle tényezők befolyásolják, (alkalmazási környezet, időjárási tényezők, tárolási feltételek, használati gyakoriság és intenzitás, stb.) de mindenesetre meg lehet becsülni a maximális élettartamot, amely egy kezdeti optimális tárolási időszakból és egy működési élettartam periódusból tevődik össze. A textil- vagy műanyag termékekre a maximális élettartam 12 év a termelés jelzett időpontjától kiindulva, míg a működési élettartam a használati gyakoriság alapján becsülhető meg: 10 év alkalmankénti használat; 5 év gyakori használat; 1 év intenzív vagy professzionális/kereskedelmi használat (pl. képzések, bérlés, stb.). A fém termékekre a maximális élettartam elméletileg meghatározatlan, de mindenesetre kívánatos a lecserélésük10 év használat után. **Figyelem!** Egy készülék élettartama korlátozódhat egyetlen alkalmazásra is ott, ahol annak használatára egy rendkívüli eseményben kerül sor (erős esések vagy ingaszerű esés, extrém hőmérsékletek, káros vegyi anyagokkal vagy éles élekkel történő érintkezés stb.). Egy készülék működésével vagy jó állapotával kapcsolatos kétségek esetén tartózkodjon annak használatától és azonnal vegye fel a kapcsolatot saját biztonsági felelősével vagy magával a gyártóval.

6) KIVONÁS. Azonnal szakítsa meg a készülék használatát: ha túllépte a maximális élettartamot; ha elavultnak bizonyul, a korszerűbb eszközökkel összeegyeztethetetlennek vagy a szabványos naprakész állapotba hozások miatt túlhaladottnak; ha az ellenőrzések eredménye nem kielégítő; ha nincs meggyőződve a készülék jó állapotáról; ha a készüléket kivételes események vetették alá vagy erős esést szenvedett: még akkor is, ha nincs látható sérülési nyom, kezdeti ellenállása jelentős mértékben csökkenhet. **Figyelem!** Semmisítse meg a kiselejtezett termékeket azok további használatának megelőzése érdekében.

7) ÁRTALMATLANÍTÁS. Élettartama végén, vagyis üzemi élettartama lejártakor ártalmatlanítsa a készüléket, vegye figyelembe a környezetre gyakorolt lehetséges hatását. Éppen ezért a termékeket az ártalmatlanítás helyén érvényben lévő jogi szabályozás teljes tiszteletben tartásával végezze.

8) MÓDOSÍTÁSOK ÉS JAVÍTÁSOK. Bármilyen változás vagy módosítás a garancia azonnali megszűnését eredményezi és tilos, mert veszélyezteti magának a készüléknek a biztonságát. A javításokat, ahol ez lehetséges, kizárólag a gyártó vagy a gyártó által kifejezetten felhatalmazott személyek végezzék.

9) KENÉS. A fém készülékekben, szükség esetén, kenje meg az esetleges mozgó részeket, kizárólag szilikon alapú olaj sprayt használva. **Figyelem!** Túlzott mennyiségű olaj elősegíti a por vagy kosz megtapadását. Egy ronggyal távolítsa el a felesleges olajat. **Figyelem!** Ellenőrizze, hogy a kenés nem veszélyezteti a készülék és a rendszer többi alkatrésze (pl. kötelek) közötti megfelelő kölcsönhatást.

10) KARBANTARTÁS ÉS TISZTÍTÁS. Kerülje a kontaktust hőforrásokkal, csiszoló és éles anyagokkal, maró anyagokkal vagy oldószerekkel. Tiszta vízzel mossa meg és szükség esetén adjon hozzá minimális mennyiségű semleges szappant a makacs szennyeződések eltávolításához; használjon tiszta, nem karcoló rongyot. A fertőtlenítéshez használjon a termékhez kapott utasításoknak megfelelően hígított ammónium sót. Nedves vagy vizes készülékek esetén hagyja azokat a szabad levegőn, közvetlen hőforrástól távol eső helyen megszáradni.

11) TÁROLÁS ÉS SZÁLLÍTÁS. Az optimális tároláshoz helyezze a készüléket teljesen száraz, környezeti hőmérsékletű, jól szellőző helyiségbe. Ne tegye ki a készüléket vegyileg agresszív anyagoknak, makacs pornak vagy szennyeződésnek, vagy olyan környezetnek, melynek só-koncentrációja magas. Szállítás során kerülje az összenyomást, a közvetlen napsugárnak való kitételt és az éles szerszámokkal történő érintkezést. Ne hagyja a készülékeket az autóban vagy napsugárzásnak kitett, zárt helyiségekben.

12) GARANCIA. A vásárlástól számított 3 év bármilyen gyártási vagy a gyártáshoz használt anyagok meghibásodása esetén. A garancia nem vonatkozik: a normál kopásra, nem megfelelő karbantartásra és tárolásra, helytelen vagy nem megfelelő használat, nem engedélyezett módosítás vagy javítás, a használati utasítások be nem tartása. Gyártó nem vállal felelősséget a közvetlen, közvetett vagy véletlen következményekért, beleértve bármilyen, a készülék nem megfelelő használatából eredő bármilyen kárt, beleértve a nem megfelelő helyzetekben történő helyes használatot a megfelelő biztonsági szabványok biztosítása érdekében. Amennyiben a termékek értékesítésére nem csak az eredeti, rendeltetési országban kerül sor, a termék használóinak biztonsága érdekében feltétlenül szükség van arra, hogy a viszonteladó gondoskodjon az adott országok nyelvére lefordított használati és karbantartási, továbbá a javítási és az időszakos ellenőrzési útmutatókról.

ČEŠTINA

Návod k použití tohoto výrobku se skládá z všeobecné části a části odborné. Je tedy nutné si obě části před použitím pozorně přečíst. **Pozor!** Tento dokument obsahuje pouze všeobecné instrukce. Na internetových stránkách www.climbingtechnology.com naleznete: doplňující informace; aktualizované či jiné jazykové verze návodů k použití; prohlášení o shodě UE.

1) VÝCVIK A FYZICKÁ FORMA. Činnosti spojené s používáním tohoto výrobku jsou potenciálně nebezpečné a jeho použití je určeno výhradně pro osoby trénované a s odpovídajícími zkušenostmi. Před samotným použitím je bezpodmínečně nutné: absolvovat patřičné proškolení a, kde to bude nutné, zvláštní výcvik pro používání těchto prostředků; důvěrně se se zařízením seznámit; být v perfektní psychické a fyzické formě. **Pozor!** Je bezpodmínečně nutné se vyvarovat jakéhokoliv požití alkoholických či psychotropních látek, včetně léků, které by mohly narušovat rovnováhu a pozornost.

2) UPOZORNĚNÍ PŘED POUŽITÍM. Před použitím: je nutné si pozorně přečíst a pochopit všeobecné i odborné instrukce, které musí být povinně přiloženy ke každému výrobku; ujistit se, že je veškeré vybavení v perfektním a funkčním stavu, že je vhodné pro zamýšlený způsob použití a že jsou všechny prvky vzájemně kompatibilní a odpovídají platným předpisům, normám a směrnicím; ověřit, že je systém správně sestaven a že jednotlivé dílce pracují, aniž by si navzájem překážely. **Pozor!** Je nutné vždy ověřit vhodnost případně použitých lan: některá by mohla lépe či hůře prokluzovat, a to z důvodu vlivu různých faktorů (stavba opletu, případná povrchová úprava, nevhodný průměr, mokré či zmrzlé lano). **Pozor!** Nepoužívejte tento výrobek nad předepsané limity použití či pro jiné účely, než pro které byl vyroben! Každý je zodpovědný za svá rozhodnutí a za své činy: kdokoliv není schopen převzít tuto zodpovědnost, neměl by v žádném případě toto zařízení používat. Odpovědnost výrobce je omezena pouze na výrobní vady a na vady použitého materiálu. **Pozor!** Skutečnost, že je člověk vybaven ochrannými prostředky, ještě neznamená, že by nebyl vystaven riziku případného smrtelného úrazu. **Pozor!** Existuje mnoho nevhodných či nesprávných způsobů použití tohoto zařízení a pouze způsoby zde označené jako správné, jsou povolené: všechny ostatní možné způsoby použití jsou považovány za zakázané.

3) PROSTŘEDKY PRO OSOBNÍ ÚČELY. Všechny tyto výrobky jsou považovány za prostředky pro přísně osobní účely. V případě použití druhým uživatelem je nutné provést důkladnou kontrolu zařízení před i po jeho použití a, kde to je vyžadováno, zapsat zjištěné údaje do příslušného formuláře. **Pozor!** Nepoužívejte nikdy takové zařízení, pro které nejsou dostupné údaje o celé jeho minulosti či ke kterému chybí jeho kompletní dokumentace (návod k použití, případný kontrolní list atd.).

4) OZNAČENÍ. Informační údaje na výrobku se mohou vyskytovat na různých místech, a to podle velikosti daného zařízení. **Pozor!** Neodstraňujte jakékoliv štítky či označení a ověřte, že jsou čitelné i po použití.

5) ŽIVOTNOST. Je obtížné přesně stanovit skutečnou životnost zařízení, jelikož je ovlivňována mnoha faktory (prostředí, ve kterém je používáno, klimatické vlivy, podmínky skladování, frekvence a intenzita používání apod.). Lze ale odhadnout maximální životnost, která vychází z počáteční doby optimálního uskladnění a z doby provozní životnosti. Co se týče textilních či plastových výrobků, maximální životnost je 12 let od uvedeného data výroby. Provozní životnost lze odhadnout na základě frekvence použití, a to následovně: 10 let v případě příležitostného používání; 5 let v případě častého používání; 1 rok v případě intenzivního používání či používání profesionálního/obchodního (např. kurzy, půjčovna atd.). Co se týče kovových výrobků, maximální životnost je teoreticky neomezená, ale je v každém případě vhodné provést výměnu po 10 letech používání. **Pozor!** Životnost některých zařízení může být omezena jen na jedno použití, a to v případě, že by bylo použito během nějaké výjimečné události (těžký pád či pád se zhoupnutím, extrémní teplota, kontakt se škodlivými chemickými látkami či ostré hrany atd.). V případě pochybností o funkčnosti a o dobrém stavu uskladnění výrobku se vyvarujte jeho použití a kontaktujte bezprostředně Vašeho bezpečnostního referenta či samotného výrobce.

6) LIKVIDACE. Přerušte okamžitě používání zařízení: pokud byla překročena jeho maximální životnost: pokud je výsledek kontroly neuspokojivý; pokud by zařízení bylo zastaralé, nekompatibilní s modernějším zařízením, nebo již překonané z důvodu aktualizace norem; pokud máte pochyby o dobrém stavu výrobku; pokud byl tento vystaven jakékoliv výjimečné události či těžkému pádu: i když na pohled nejsou viditelné žádné vady či poškození, mohla by být jeho původní odolnost vážně snížena. **Pozor!** Zničte vyřazené výrobky, abyste předešli jejich dalšímu použití.

7) LIKVIDACE. Na konci cyklu životnosti zařízení, tj. po ukončení jeho provozu, je nutné zařízení zlikvidovat s ohledem na případný dopad na životní prostředí. Za tímto účelem je doporučeno se při likvidaci zařízení plně řídit platným nařízením zákona země, kde má likvidace proběhnout.

8) NEODBORNÝ ZÁSAH A OPRAVY. Jakékoliv poškození či neodborný zásah dává podnět k okamžitému zániku práva na záruku a je samozřejmě zakázaný, jelikož může dojít k ohrožení bezpečnosti zařízení. Opravy, kde to bude možné, může provádět výhradně výrobce či personál výslovně pověřený samotným výrobcem.

9) MAZÁNÍ. U kovových výrobků je v případě potřeby vhodné namazat pohyblivé součásti, a to za použití výhradně silikonového oleje ve spreji. **Pozor!** Nadměrné množství oleje zvyšuje usazování prachu a špíny. Odstraňte tedy přebytečný olej hadrem. **Pozor!** Ověřte, zda promazání neohrozilo správnou funkci zařízení či jiných prvků v systému (např. lan).

10) ÚDRŽBA A ČIŠTĚNÍ. Vyvarujte se kontaktu se zdroji tepla, s hrubými a ostrými materiály, s žíravinami či rozpouštědly. Omyjte výrobek čistou vodou. Pokud to bude nutné pro odstranění přetrvávající špíny, přidejte minimální množství neutrálního mýdla; můžete si vypomoci čistým jemným hadrem. Co se týče desinfekce, lze použít amonné soli naředěné dle bezpečnostních předpisů přiložených k výrobku. Vlhké či mokré prostředky je nutno nechat uschnout na volném vzduchu daleko od přímých zdrojů tepla.

11) SKLADOVÁNÍ A PŘEPRAVA. Skladovat je možno pouze zcela suché výrobky, a to při běžné pokojové teplotě v dobře větraných místnostech. Nevystavujte výrobky působení agresivních chemických látek, prachu či silné špíně, neskladujte je v prostředí s vysokou koncentrací soli. Během přepravy se vyvarujte kompresi, vystavení přímým slunečním paprskům a kontaktu s ostrým nářadím. Nenechávejte výrobky v automobilech či v jiném uzavřeném prostředí vystaveném na slunci.

12) ZÁRUKA. 3 roky od data nákupu, na jakoukoliv výrobní vadu či použitý materiál. Ze záruky je vyjmuto: běžné používání, nevhodná údržba a skladování, nesprávné či nevhodné používání, neodborný zásah či neautorizovaná oprava a nedodržení instrukcí uvedených v návodu k použití. Výrobce nenese žádnou zodpovědnost za přímé, nepřímé či náhodné následky, včetně jakýchkoliv škod, z důvodu nesprávného používání zařízení a taktéž z důvodu použití v situacích, které nejsou vhodné pro zajištění odpovídajícího bezpečnostního standardu. Pro zajištění bezpečnosti uživatele v případě prodeje jednotlivých zařízení mimo původní zemi určení je bezpodmínečně nutné, aby prodejce dodal příslušné verze návodů k použití, k údržbě a k opravě a pokynů pro pravidelnou kontrolu v jazyce země, ve které budou zařízení používána.

ΕΛΛΗΝΙΚΑ

Οι οδηγίες για τη χρήση της συσκευής αυτής αποτελούνται από ένα γενικό και ένα ειδικό μέρος, πρέπει να διαβάσετε προσεκτικά και τα δύο πριν από τη χρήση. **Προσοχή!** Αυτό το φυλλάδιο περιέχει μόνο τις γενικές οδηγίες. Στην ιστοσελίδα www.climbingtechnology.com θα βρείτε: επιπλέον πληροφορίες, άλλες ενημερωμένες γλώσσες και / ή εκδόσεις των οδηγιών χρήσης, δηλώσεις πιστότητας ΕΚ.

1) ΕΚΠΑΙΔΕΥΣΗ ΚΑΙ ΦΥΣΙΚΗ ΚΑΤΑΣΤΑΣΗ. Οι δραστηριότητες που συσχετίζονται με τη χρήση αυτής της συσκευής ενδέχεται να είναι επικίνδυνες και προορίζεται για χρήση μόνο από έμπειρα και εκπαιδευμένα πρόσωπα. Πριν από τη χρήση, είναι απαραίτητο να: έχετε εκπαιδευτεί και ενημερωθεί κατάλληλα, ή όπου είναι αναγκαίο, να έχετε κάνει ειδική εκπαίδευση για τη χρήση των συσκευών• να έχετε εξοικειωθεί με τη συσκευή• να είστε σε άριστη ψυχοσωματική κατάσταση. **Προσοχή!** Η κατανάλωση αλκοόλ ή ψυχοτρόπων ουσιών, συμπεριλαμβανομένων των φαρμάκων που μπορούν να επηρεάσουν την αντίληψη, την προσοχή και τη σταθερότητα απαγορεύεται αυστηρά.

2) ΠΡΟΦΥΛΑΞΕΙΣ ΠΡΙΝ ΑΠΟ ΤΗ ΧΡΗΣΗ. Πριν από τη χρήση: Διαβάστε και κατανοήστε τις γενικές και ειδικές οδηγίες που πρέπει να συνοδεύουν υποχρεωτικά κάθε συσκευή• βεβαιωθείτε ότι ο εξοπλισμός, ως σύνολο, είναι σε άριστη λειτουργική κατάσταση, είναι κατάλληλος για τη προβλεπόμενη χρήση και όλα τα εξαρτήματα είναι συμβατά μεταξύ τους και συμμορφώνονται με τους κανόνες, τους κανονισμούς και τις οδηγίες που ισχύουν; Sβεβαιωθείτε ότι το σύστημα είναι σωστά συναρμολογημένο και ότι τα διάφορα μέρη λειτουργούν χωρίς παρεμβολές μεταξύ τους. **Προσοχή!** Να ελέγχετε πάντα την συμβατότητα των σχοινιών που ενδεχομένως χρησιμοποιείτε: μερικά από αυτά μπορεί στην πραγματικότητα να γλιστράνε περισσότερο ή λιγότερο ομαλά λόγω διαφόρων παραγόντων (κατασκευή του περιβλήματος, τυχόν επιφανειακές επεξεργασίες, ακατάλληλη διάμετρος, υγρά ή παγωμένα σχοινιά). **Προσοχή!** Μην χρησιμοποιείτε μια συσκευή έξω από τα όρια της ή για διαφορετικούς σκοπούς από εκείνους που προβλέπονται! Ο καθένας είναι υπεύθυνος για τις επιλογές και τις ενέργειες του: οποιος δεν είναι σε θέση να αναλάβει την ευθύνη αυτή δεν θα πρέπει σε καμία περίπτωση να χρησιμοποιήσει αυτές τις συσκευές. Η ευθύνη του κατασκευαστή περιορίζεται σε ελαττώματα στην κατασκευή και τα υλικά που χρησιμοποιούνται. **Προσοχή!** Η χρήση ατομικού προστατευτικού εξοπλισμού δεν δικαιολογεί την έκθεση σε δυνητικά θανατηφόρους κινδύνους. **Προσοχή!** Οι ακατάλληλοι ή λανθασμένοι τρόποι χρήσης είναι πολλοί και επιτρέπονται μόνο οι μέθοδοι που αναφέρονται ως σωστές: όλοι οι άλλοι πιθανοί τρόποι χρήσης πρέπει να θεωρούνται απαγορευμένοι.

3) ΣΥΣΚΕΥΕΣ ΓΙΑ ΠΡΟΣΩΠΙΚΗ ΧΡΗΣΗ. Κάθε συσκευή πρέπει να θεωρείται αυστηρά προσωπικής χρήσης. Σε περίπτωση χρήσης από δεύτερο χρήστη, ελέγξτε την συσκευή πριν και μετά τη χρήση και όπου απαιτείται, σημειώστε τις σχετικές λεπτομέρειες στην ειδική καρτέλα. **Προσοχή!** Μην χρησιμοποιείτε ποτέ μια συσκευή για την οποία δεν γνωρίζετε την πλήρη διαδρομή της ζωής της ή χωρίς την σωστή τεκμηρίωση (οδηγίες λειτουργίας, τυχόν καρτέλα ελέγχου, κλπ).

4) ΣΗΜΑΝΣΗ. Οι ενδείξεις επάνω στην συσκευή μπορεί να υπάρχουν σε διάφορα σημεία ανάλογα με το μέγεθός της. **Προσοχή!** Μην αφαιρείτε τις ετικέτες ή τις ενδείξεις και βεβαιωθείτε ότι είναι όλα ευανάγνωστες ακόμη και μετά τη χρήση.

5) ΔΙΑΡΚΕΙΑ ΖΩΗΣ. Είναι δύσκολο να προκαθοριστεί με ακρίβεια η πραγματική διάρκεια της ζωής μιας συσκευής, διότι επηρεάζεται από πολλούς παράγοντες (περιβάλλον χρήσης, κλιματικοί παράγοντες, συνθήκες αποθήκευσης, συχνότητα και ένταση χρήσης, κ.λπ.) αλλά είναι ακόμα δυνατό να εκτιμηθεί η μέγιστη διάρκεια ζωής που αποτελείται από μια αρχική περίοδο βέλτισης αποθήκευση και από μια περίοδο λειτουργικής ζωής. Για τα κλωστοϋφαντουργικά ή τα πλαστικά προϊόντα, η μέγιστη διάρκεια ζωής είναι 12 έτη από την ημερομηνία παραγωγής που αναγράφεται και η διάρκεια λειτουργικής ζωής τους μπορεί να εκτιμηθεί με βάση τη συχνότητα χρήσης: 10 χρόνια περιστασιακής χρήσης, 5 χρόνια συχνής χρήσης, 1 χρόνο εντατικής χρήσης η επαγγελματικής/εμπορικής χρήσης (π.χ. μαθήματα, ενοικίαση, κλπ.). Για τα μεταλλικά προϊόντα, η μέγιστη διάρκεια ζωής είναι θεωρητικά απεριόριστη, είναι ωστόσο επιθυμητό να αντικαθίστανται μετά από 10 χρόνια χρήσης. **Προσοχή!** Η διάρκεια ζωής μιας συσκευής μπορεί επίσης να περιοριστεί σε μία μόνο χρήση, όταν εμπλέκεται σε ένα εξαιρετικό γεγονός (σοβαρές πτώσεις ή πτώσεις που συνοδεύονται από ταλάντωση εκκρεμούς, ακραίες θερμοκρασίες, επαφή με επιβλαβείς χημικές ουσίες ή αιχμηρές ακμές, κλπ). Σε περίπτωση αμφιβολίας σχετικά με τη λειτουργία και την καλή κατάσταση μιας συσκευής πρέπει να αποφύγετε την χρήση της και να επικοινωνήστε αμέσως με τον αρμόδιο για την ασφάλεια ή τον ίδιο τον κατασκευαστή.

6) ΑΠΟΡΡΙΨΗ. Διακόψτε αμέσως την χρήση της συσκευής: αν η μέγιστη διάρκεια ζωής έχει ξεπεραστεί• αν αποδειχθεί παρωχημένη, ασύμβατη με πιο σύγχρονες συσκευές ή ξεπερασμένη λόγω αλλαγής κανονισμών• αν το αποτέλεσμα των ελέγχων δεν είναι ικανοποιητικό• αν δεν είστε σίγουροι για την καλή της κατάσταση• αν έχει υποβληθεί σε ένα εξαιρετικό γεγονός ή μια ισχυρή πτώση: ακόμη και αν δεν παρατηρείται κανένα ελάττωμα ή υποβάθμιση κατά την οπτική εξέταση, η αρχική της αντοχή μπορεί να έχει μειωθεί σοβαρά. **Προσοχή!** Καταστρέφετε τα προϊόντα που αποσύρονται για να αποτρέψετε περαιτέρω χρήση τους.

7) ΔΙΑΘΕΣΗ. Στο τέλος του κύκλου ζωής του προϊόντος, δηλαδή στο τέλος της λειτουργικής ζωής του, είναι αναγκαίο να ληφθούν μέτρα για τη διάθεση του, έχοντας υπόψη τις πιθανές επιπτώσεις στο περιβάλλον. Για αυτό τον λόγο συνιστάται τα προϊόντα να διατίθενται με πλήρη σεβασμό της νομοθεσίας που ισχύει στη χώρα όπου θα πραγματοποιηθεί η διάθεση.

8) ΑΛΛΑΓΕΣ ΚΑΙ ΕΠΙΣΚΕΥΕΣ. Οποιαδήποτε τροποποίηση ή αλλοίωση ακυρώνει αμέσως την εγγύηση και απαγορεύεται διότι μπορεί να θέσει σε κίνδυνο την ασφάλεια της συσκευής. Οι επισκευές, όπου είναι δυνατόν, θα πρέπει να εκτελούνται αποκλειστικά από τον κατασκευαστή ή πρόσωπα που είναι ειδικά εξουσιοδοτημένα από τον ίδιο κατασκευαστή.

9) ΛΙΠΑΝΣΗ. Στις μεταλλικές συσκευές, σε περίπτωση ανάγκης, λιπαίνετε τα τυχόν κινούμενα μέρη χρησιμοποιώντας μόνο λιπαντικό σε σπρέι με βάση σιλικόνης. **Προσοχή!** Υπερβολική ποσότητα λαδιού ευνοεί την προσκόλληση σκόνης ή βρωμιάς. Σκουπίστε με ένα πανί τυχόν περίσσεια λαδιού. **Προσοχή!** Επαληθεύστε ότι το λιπαντικό δεν εμποδίζει τη σωστή αλληλεπίδραση μεταξύ της συσκευής και των άλλων μερών του συστήματος (π.χ. σχοινιά).

10) ΣΥΝΤΗΡΗΣΗ ΚΑΙ ΚΑΘΑΡΙΣΜΟΣ. Αποφύγετε την επαφή με πηγές θερμότητας, λειαντικά και κοφτερά υλικά, διαβρωτικές ουσίες ή διαλύτες. Πλύνετε με καθαρό νερό και αν χρειάζεται, προσθέστε μια μικρή ποσότητα από ουδέτερο σαπούνι για να αφαιρέσετε επίμονες ακαθαρσίες• χρησιμοποιήστε καθαρό πανί χωρίς λειαντικές ιδιότητες. Για την απολύμανση, χρησιμοποιήστε άλατα αμμωνίου αραιωμένα σύμφωνα με τις υποδείξεις ασφαλείας που παρέχονται με το προϊόν. Σε περίπτωση υγρών ή βρεγμένων συσκευών, αφήστε τις να στεγνώσουν στον αέρα μακριά από άμεσες πηγές θερμότητας.

11) ΑΠΟΘΗΚΕΥΣΗ ΚΑΙ ΜΕΤΑΦΟΡΑ. Για βέλτιστη αποθήκευση τοποθετήστε τις συσκευές εντελώς στεγνές σε θερμοκρασία περιβάλλοντος σε καλά αεριζόμενο χώρο. Μην αφήνετε τις συσκευές εκτεθειμένες σε χημικά δραστικές ουσίες, σε σκόνη ή βρωμιά συνεχώς ή σε περιβάλλοντα με υψηλές συγκεντρώσεις αλατιού. Κατά την μεταφορά αποφύγετε τις συμπιέσεις, την έκθεση σε άμεσο ηλιακό φως και την επαφή με αιχμηρά εργαλεία. Μην αφήνετε τις συσκευές μέσα στο αυτοκίνητο ή σε κλειστούς χώρους που εκτίθενται στον ήλιο.

12) ΕΓΓΥΗΣΗ. 3 χρόνια από την ημερομηνία αγοράς για οποιαδήποτε ελαττώματα κατασκευής ή υλικών. Εξαιρούνται από την εγγύηση: η φυσιολογική φθορά, η ανεπαρκής συντήρηση και η ακατάλληλη αποθήκευση, η κακή χρήση ή κατάχρηση, τροποποιήσεις ή μη εξουσιοδοτημένες επισκευές, η παράλειψη τήρησης των οδηγιών χρήσης. Ο κατασκευαστής δεν φέρει καμία ευθύνη για τις συνέπειες, άμεσες, έμμεσες ή τυχαίες, συμπεριλαμβανομένης οποιασδήποτε ζημίας που προκύψει από κακή χρήση των συσκευών, συμπεριλαμβανομένης της ορθής χρήσης σε καταστάσεις ακατάλληλες για την εξασφάλιση επαρκών προτύπων ασφαλείας. Για την ασφάλεια του χρήστη ο διανομέας πρέπει, σε περίπτωση όπου οι συσκευές πωλούνται έξω από της αρχικής χώρας προορισμού, να παρέχει στη γλώσσα της χώρας στην οποία αυτές θα χρησιμοποιηθούν τις οδηγίες χρήσης, συντήρησης, επισκευής και για τον περιοδικό έλεγχο.

POLSKI

Instrukcja obsługi tego urządzenia składa się z części ogólnej i z części specjalnej. Obie części należy przeczytać dokładnie przed przystąpieniem do stosowania urządzenia. **Uwaga!** Ten dokument zawiera wyłącznie instrukcje ogólne. Na stronie www.climbingtechnology.com można znaleźć : dodatkowe informacje; inne języki i/lub zaktualizowane wersje instrukcji użytkowania; deklaracje zgodności UE.

1) SZKOLENIE I FORMA FIZYCZNA. Działania związane z korzystaniem z tego przyrządu są potencjalnie niebezpieczne, a jego stosowanie jest ograniczone wyłącznie do przeszkolonych osób i specjalistów. Przed użyciem należy: uzyskać instrukcję oraz odpowiednie przeszkolenie, lub – tam, gdzie jest to konieczne – specjalne szkolenie do użytkowania urządzeń; oswoić się z urządzeniem; być w idealnej kondycji psychofizycznej. **Uwaga!** Należy ściśle unikać spożywania napojów alkoholowych lub substancji psychotropowych, w tym leków, które mogą wpływać na zmianę percepcji, uwagi i stabilności.

2) WSKAZÓWKI PRZED UŻYCIEM. Przed przystąpieniem do użytkowania należy: przeczytać i zrozumieć ogólne oraz szczegółowe instrukcje, które obowiązkowo powinny być załączone do każdego urządzenia; upewnić się, że ogół urządzeń jest w perfekcyjnym stanie – by funkcjonować, i że jest on odpowiedni do przewidzianego użytku, a wszystkie elementy są między sobą kompatybilne oraz zgodne z zasadami, normami i obowiązującymi rozporządzeniami; sprawdzić czy system jest poprawnie zamontowany i czy różne komponenty pracują bez zakłócania pracy jeden drugiemu. **Uwaga!** Sprawdzać zawsze kompatybilność użytkowanych ewentualnych lin: niektóre z nich mogą faktycznie być mniej lub bardziej „ślizgowe" za przyczyną różnych czynników (konstrukcja powłoki, ewentualne zabiegi powierzchniowe, nieodpowiednia średnica, mokre lub oblodzone liny). **Uwaga!** Nie używać urządzenia ponad jego możliwości czy też do celów innych niż przewidziane! Każdy jest odpowiedzialny za własne wybory i działania: ktokolwiek nie jest w stanie podjąć takiej odpowiedzialności, absolutnie nie powinien używać tych urządzeń. Odpowiedzialność konstruktora jest ograniczona do wad wykonania i zastosowanych materiałów. **Uwaga!** Wyposażenie się w środki ochrony indywidualnej nie usprawiedliwia wystawiania się na potencjalnie śmiertelne ryzyko. **Uwaga!** Liczne są niewłaściwe lub błędne sposoby użytkowania i jedynie takie sposoby, które wskazano jako prawidłowe, są dopuszczalne: wszystkie możliwe pozostałe sposoby użytkowania powinny zostać uznane za zabronione.

3) URZĄDZENIA DO UŻYTKU OSOBISTEGO. Każde urządzenie należy traktować jako rzecz ściśle osobistą. W przypadku użytku ze strony kolejnego użytkownika, trzeba przeprowadzić kontrolę urządzenia przed i po użyciu, a tam, gdzie to wymagane, wypisać ich szczegółowe dane na przeznaczonej do tego tablicy. **Uwaga!** Nie używać nigdy urządzenia, którego historii przebiegu nie znamy czy też pozbawione jest ono prawidłowej dokumentacji (instrukcja użytkowania, ewentualna karta kontrolna, itd.).

4) OZNACZENIE. Wskazania znajdujące się na urządzeniu mogą pojawić się w różnych miejscach w zależności od jego rozmiaru. **Uwaga!** Nie ściągać etykiet czy oznaczeń i sprawdzić czy wszystkie są czytelne, również po użyciu.

5) TRWAŁOŚĆ. Trudno przewidzieć dokładnie rzeczywisty okres eksploatacji danego urządzenia, ponieważ okres ten jest uzależniony od licznych czynników (otoczenie, w którym pracuje; czynniki klimatyczne; warunki przechowywania; częstotliwość i intensywność stosowania itd.), ale można mimo wszystko określić maksymalny okres eksploatacji, który składa się z początkowego okresu optymalnego przechowywania i maksymalnego okresu eksploatacji. W przypadku produktów z tkanin i tworzyw sztucznych maksymalny okres eksploatacji wynosi 12 lat licząc od wskazanej daty produkcji, natomiast okres eksploatacji można oszacować na podstawie częstotliwości zastosowania: 10 lat użytkowania sporadycznego ; 5 lat użytkowania częstego ; 1 rok użytkowania intensywnego lub użytkowania zawodowego/komercyjnego (np. kursy, wynajem, itp.). W przypadku produktów metalowych maksymalny okres eksploatacji jest nieokreślony, ale zaleca się wymianę po 10 latach stosowania. **Uwaga!** Trwałość jednego urządzenia może być ograniczona również do pojedynczego zastosowania, tam gdzie zostałoby ono wykorzystane w wyjątkowym zdarzeniu (silne upadki albo upadek wahadłowy, ekstremalne temperatury), kontakt ze szkodliwymi środkami chemicznymi lub postrzępione brzegi itd.). W przypadku wątpliwości dotyczących funkcjonowania oraz dobrego stanu konserwacji urządzenia należy powstrzymać się od użytkowania i natychmiast skontaktować się dla bezpieczeństwa z właściwym referentem lub też z samym producentem.

6) USUWANIE. Natychmiast przerwać użytkowanie urządzenia: jeśli została przekroczona maksymalna żywotność; jeżeli urządzenie będzie stare, niekompatybilne z nowocześniejszymi urządzeniami lub nieodpowiednie ze względu na aktualizację przepisów prawnych; jeśli wynik kontroli nie jest satysfakcjonujący; jeśli nie mamy pewności w kwestii jego dobrego stanu; jeśli uległo ono wyjątkowemu zdarzeniu lub silnemu upadkowi: nawet jeśli żaden defekt czy uszkodzenie nie są zauważalne przy oględzinach, jego początkowa odporność mogła zostać poważnie zmniejszona. **Uwaga!** Niszczyć wybrakowane produkty, aby zapobiec ich dalszemu wykorzystywaniu.

7) UTYLIZACJA. Na koniec okresu użytkowania urządzenia, to znaczy po okresie jego eksploatacji, konieczne jest jego unieszkodliwienie z uwzględnieniem potencjalnego wpływu na środowisko. W tym celu zaleca się, aby produkty były utylizowane zgodnie z przepisami obowiązującymi w kraju, w którym utylizacja się odbywać.

8) MODYFIKACJE WŁASNORĘCZNE I NAPRAWY. Jakakolwiek zmiana czy ingerencja natychmiast powoduje wygaśnięcie prawa gwarancji i jest zabroniona, ponieważ może narażać bezpieczeństwo samego urządzenia. Naprawy, w miarę możliwości, muszą być wykonywane wyłącznie przez producenta lub przez personel wyraźnie upoważniony przez samego producenta.

9) SMAROWANIE. Przy przyrządach metalowych, w przypadku takiej konieczności – nasmarować ewentualne ruchome części używając wyłącznie oleju na bazie silikonowej w sprayu. **Uwaga!** Przesadne ilości oleju sprzyjają przyczepności pyłu czy brudu. Ściągnąć szmatką ewentualny nadmiar oleju. **Uwaga!** Sprawdzić, czy smarowanie nie zagraża prawidłowej interakcji pomiędzy urządzeniem i pozostałymi komponentami systemu (np. liny).

10) KONSERWACJA I CZYSZCZENIE. Unikać kontaktu ze źródłami ciepła, materiałami ściernymi lub ostrymi, substancjami żrącymi czy rozpuszczalnikami. Myć przy użyciu czystej wody, i , jeśli to konieczne, dodawać niewielką ilość neutralnego mydła, by usunąć bardziej trwały brud; pomóc sobie czystą niedrapiącą szmatką. W celu dezynfekcji użyć rozcieńczonych soli amonu, według przepisów bezpieczeństwa dostarczonych z produktem. W przypadku wilgotnych lub mokrych urządzeń należy umożliwić im wyschnięcie na powietrzu, daleko od bezpośrednich źródeł ciepła.

11) MAGAZYNOWANIE I TRANSPORT. W celu optymalnego przechowywania składować całkowicie suche urządzenia w temperaturze otoczenia, w dobrze wentylowanych lokalach. Nie narażać urządzeń na działanie agresywnych substancji chemicznych, na trwały pył czy brud lub na środowiska o wysokim stężeniu soli. Podczas transportu unikać ucisków, wystawiania na bezpośrednie światło słoneczne oraz kontaktu z narzędziami tnącymi. Unikać pozostawiania urządzeń w pojazdach czy też w zamkniętych środowiskach wystawionych na słońce.

12) GWARANCJA. 3 lata od daty zakupu na jakąkolwiek wadę fabryczną lub zastosowany materiał. Gwarancja nie obejmuje: normalnego zużycia, konserwacji i magazynowania czy też nieprawidłowych napraw, brak przestrzegania instrukcji użytkowania. Producent nie jest odpowiedzialny za sytuacje dotyczące bezpośrednich, pośrednich lub przypadkowych konsekwencji – wliczając w to jakąkolwiek szkodę wynikającą z nieprawidłowego użytkowania urządzeń, łącznie z zawartymi tutaj poprawnymi zastosowaniami w sytuacjach niewłaściwych dla zagwarantowania odpowiednich standardów bezpieczeństwa. Dla bezpieczeństwa użytkownika istotne jest, w przypadku gdy urządzenia są sprzedawane poza początkowym państwem przeznaczenia, aby sprzedawca zapewnił instrukcje użytkowania, konserwacji, naprawy i kontroli okresowej w języku kraju, w którym będą używane.

РУССКИЙ

Инструкции по использованию этого устройства включают в себя общую и специальную части. Перед началом использования необходимо внимательно ознакомиться с двумя частями. **Внимание!** На данной странице содержатся только общие указания. На сайте www.climbingtechnology.com можно найти: дополнительную информацию, инструкции по эксплуатации на других языках и (или) их обновлённые версии, декларации соответствия требованиям UE.

1) ОБУЧЕНИЕ И ФИЗИЧЕСКАЯ ПОДГОТОВКА. Деятельность, связанная с использованием данного устройства, представляет потенциальную опасность, и его использование предназначено исключительно для опытных лиц, имеющих соответствующую подготовку. Перед использованием необходимо пройти соответствующий инструктаж, или, при необходимости, специальное обучение по использованию данного устройства; необходимо также как следует ознакомиться с данным устройством и находиться в отличной психофизической форме. **Внимание!** Употребление алкоголя или психотропных веществ, включая лекарственные средства, влияющие на восприятие, внимание и стабильность, категорически запрещено.

2) ПЕРЕД НАЧАЛОМ ЭКСПЛУАТАЦИИ. Перед началом эксплуатации: необходимо прочитать и усвоить общие и конкретные инструкции, обязательно прилагаемые к каждому устройству; убедиться, что все оборудование находится в отличном рабочем состоянии, подходит для предполагаемого применения и все его элементы совместимы и соответствуют действующим нормам, правилам и директивам; убедиться, что система собрана правильно и что различные компоненты не мешают друг другу. **Внимание!** Всегда проверяйте пригодность используемых веревок: некоторые из них могут по разным причинам в той или иной мере проскальзывать (система плетения, возможная обработка поверхности, неподходящий диаметр, мокрые или замерзшие веревки). **Внимание!** Не используйте устройство вне допустимых пределов применения или для непредусмотренных целей! Каждый отвечает за свой выбор и действия: лица, которые не в состоянии взять на себя подобную ответственность, ни в коем случае не должны использовать данные устройства. Ответственность производителя распространяется исключительно на дефекты изготовления и дефекты используемых материалов. **Внимание!** Использование средств индивидуальной защиты не является основанием для того, чтобы подвергаться смертельному риску. **Внимание!** Методы ненадлежащего или неправильного использования многочисленны и разнообразными, поэтому допускаются лишь те способы, которые указаны как правильные - все другие возможные способы использования устройства считаются запрещенными.

3) УСТРОЙСТВА ДЛЯ ЛИЧНОГО ИСПОЛЬЗОВАНИЯ. Каждое устройство должно рассматриваться исключительно в качестве устройства для личного использования. В случае его использования другим лицом выполните проверку устройства до и после его использования и, при необходимости, укажите основные данные на соответствующем бланке. **Внимание!** Никогда не используйте устройство, если не знаете, сколько времени оно уже эксплуатировалось, либо устройство без соответствующей документации (инструкции по эксплуатации, возможна контрольная карточка и т.д.).

4) МАРКИРОВКА. Маркировка может находиться в разных местах устройства в зависимости от его размера. **Внимание!** Не снимайте этикетки или маркировки и убедитесь, что они написаны разборчиво даже после использования устройства.

5) СРОК СЛУЖБЫ. Заранее трудно с точностью установить фактический срок службы устройства, поскольку на него влияют множество факторов (рабочая среда, климатические факторы, условия хранения, частота и интенсивность использования и т.д.). Тем не менее, можно определить максимальный срок службы, который включает в себя начальный период хранения в оптимальных условиях и период эксплуатации. Максимальный срок службы текстиля или пластмасс составляет 12 лет с указанной даты изготовления, а срок эксплуатации можно установить в зависимости от частоты использования: 10 лет редкого использования; 5 лет частого использования; 1 год интенсивного использования, либо профессионального или коммерческого применения (например, курсы, прокат и т. д.). Максимальный срок службы металлических изделий теоретически неограничен, но все же желательно производить их замену после 10 лет использования. **Внимание!** Устройство может применяться всего один раз при его использовании в чрезвычайных обстоятельствах (тяжелые или маятниковые падения, экстремальные температуры, контакт с вредными химическими веществами или острыми краями и т.д.). В случае сомнений касательно функционирования и хороших условий хранения воздержитесь от его использования и свяжитесь со своим ответственным за безопасность или непосредственно с производителем.

6) ВЫВОД ИЗ ЭКСПЛУАТАЦИИ. Немедленно прекратите использование устройства: в случае превышения максимального срока службы; в случае устаревания, несовместимости с более современными устройствами или превышения срока вследствие изменения нормативов; при неудовлетворительных результатах проверки; при наличии сомнений в его хорошем состоянии; при чрезвычайных ситуациях или сильном падении. Даже если в ходе визуального осмотра не было выявлено никаких дефектов или повреждений, его исходная прочность может быть значительно снижена. **Внимание!** Бракованные изделия подлежат уничтожению во избежание их дальнейшего использования.

7) УТИЛИЗАЦИЯ. В конце жизненного цикла устройства, то есть по завершении его физического срока службы, необходимо произвести его утилизацию с учётом потенциального воздействия на окружающую среду. Утилизировать изделия при этом рекомендуется с полным соблюдением положений законодательства, действующего в стране, где те будут утилизироваться.

8) НЕСАНКЦИОНИРОВАННОЕ ВМЕШАТЕЛЬСТВО И РЕМОНТ. Любые несанкционированные изменения или модификации приводят к моментальному аннулированию гарантии и запрещены, поскольку это может поставить под угрозу безопасность устройства. Ремонт по возможности должен выполняться исключительно самим изготовителем или лицами, им уполномоченными.

9) СМАЗКА. При необходимости, в металлических устройствах смазывайте движущиеся части, используя исключительно масляной силиконовый спрей. **Внимание!** Чрезмерное количество масла способствует налипанию пыли и грязи. Удалите излишки масла тканью. **Внимание!** Убедитесь, что смазка не оказывает негативное влияние на правильное взаимодействие между устройством и другими компонентами системы (например, веревками).

10) ТЕХОБСЛУЖИВАНИЕ И ОЧИСТКА. Избегайте контакта с источниками тепла, абразивными материалами и острыми предметами, едкими веществами или растворителями. Промывайте устройство чистой водой. При необходимости для удаления наиболее стойких загрязнений добавьте минимальное количество нейтрального мыла и используйте чистую мягкую ткань. Для дезинфекции используйте аммониевые соли, разбавленные в соответствии с инструкциями по безопасности, поставляемыми вместе с продуктом. Если устройства влажные или мокрые, оставьте их для просушки на открытом воздухе вдали от непосредственных источников тепла.

11) ХРАНЕНИЕ И ТРАНСПОРТИРОВКА. Для оптимального хранения устройства должны быть совершенно сухими и храниться при комнатной температуре в хорошо проветриваемом помещении. Не подвергайте устройства воздействию химически агрессивных веществ, стойкой пыли или грязи, либо сред с высокой концентрацией соли. Во время транспортировки избегайте сдавливания, воздействия прямых солнечных лучей и контакта с острыми предметами. Не оставляйте устройства под воздействием солнца в автомобиле или в закрытых помещениях.

12) ГАРАНТИЯ. 3 года с даты покупки - на дефекты изготовления или дефекты используемых материалов. Гарантия не распространяется на нормальный износ, и аннулируется при неправильном хранении и техническом обслуживании, неправильном или ненадлежащем использовании, несанкционированном изменении или ремонте, несоблюдении инструкций. Изготовитель не несет никакой ответственности за последствия, прямые, косвенные или случайные, включая любой ущерб в результате неправильного использования устройств, а также надлежащего их использования в ситуациях, не подходящих для обеспечения надлежащего уровня безопасности. В случае продажи устройств за пределами первоначальной страны предназначения для безопасности пользователя необходимо, чтобы розничный продавец предоставлял инструкции по эксплуатации, техобслуживанию, ремонту и периодическому контролю на языке страны, в которой эти изделия будут использоваться.

日本語

この装置の取扱説明は一般部と特定部で構成されておりますので、お使いいただく前に両方とも注意してお読みください。**ご注意ください!** このシートには一般部の取扱説明が書いてあるだけです。www.climbingtechnology.comでは、追加情報、他言語あるいは最新版の使用説明書、UE規格適合証明書がご覧いただけます。

1) トレーニングとフィジカルフィットネス。これらの器具のご使用は危険を伴う可能性がありますので、ご使用は訓練を受けた経験のある方のみに限られます。使用前に、十分なトレーニング指導を受ける事、必要な場合には、機器の使用のための具体的なトレーニングを受ける事、機器に精通する事、心身ともに良好な状態である事が必要です。**注意事項!** アルコールまたは知覚能力、バランス感覚、集中力に影響を与える薬物含む向精神薬の摂取は避けてください。

2) ご使用前の注意。ご使用の前に: 最初に各器具に付属されている総説明書および個別説明書を読解して下さい。; 全ての器具が完全な操作条件を満たしている事、適切な意図された使用方法である事、各部品間に相互性がある事、現行の法的な規則、規定、指示に準拠している事を確認してください。; 器具全体が正しく組み立てられ、各部品がお互いを妨げる事なく作動している事を確認してください。**注意!** 常に使用されているロープの適合性の確認をして下さい。: ロープは様々な要素により滑り具合が異なる場合があります(シース構造、表面加工、不十分な直径、ロープの濡れ、もしくは凍結)。**注意!** これらの器具の制限を超えた使用、または意図された使用目的以外には使用しないで下さい。お客様ご自身の責任でご使用下さい。責任を取りかねる方はいかなる状況でも絶対にご使用にならないで下さい!製造者の責任は製造と使用材料に関連する欠陥に限られます。注意! 個人的に保護用具の使用をしても、潜在的な致命的リスクにさらす事を正当化するものではありません。**注意!** 正しくない使用法は多々あり、次に指示されている方法だけが正しく認められているものです。他の方法は、すべて禁じられています。

3) 個人使用のための器具器具。の個人使用は厳しく考慮しなければなりません。もし他人が器具を使用する場合は、使用前後に器具のチェックを行ってください。必要がある場合は、適切な形式で関連データと情報のメモをとってください。**注意!** 完全な経歴が把握できない者、または書類(使用説明書、記入種類の確認が無い等)者に器具を使用させないでください。

4) ラベル表示。器具の表面にある表示は器具の大きさになどにより表示位置が変わることがあります。**注意!** ラベルや表示をはがさないで下さい。器具の表面にある表示は使用後もそれらが読み取れることを確認してください。

5) 器具の耐用年数。多くの要因(使用環境、気候要因、保存条件、及び使用周波数の強度等)により影響を受けるので、装置の寿命を正確に前もって決定することは困難です。しかし、それにもかかわらず初期の最適なストレージ期間、そして動作寿命期間から成る最大寿命を推定することが可能です。繊維またはプラスチック製品の最大寿命については、示されている製造年月日から12年です。動作寿命は使用頻度に基づいて推定されることが可能です:10年間のうち何度か使用した状態、5年間頻繁に使用した状態、1年間かなり頻繁に使用した状態、あるいは商用として使用された場合　(例、研修などのコース、レンタルユーズ等)。原則として、金属製品の最大寿命は不明確であるが、いずれにせよそれは使用開始から10年で交換することが推薦されています。**注意!** 器具は例外的な状況(激しい落下、揺さぶりよる落下、極端な温度、有害な化学薬品や鋭利な物体との接触)で使用された場合、一度の使用で耐久性が失われる場合があり得ます。機器の機能性や維持状態に不安がある場合は、すぐに安全性を確認できる者、または製造者に問い合わせてください。)。

6) 器具の廃止。次の場合は器具の使用を止めてください:耐久期間を過ぎた場合、旧式となった場合、より現代的なデバイスまたは規則上のアップデートにより古くなったものとは相容れない場合、検査の結果が不十分な場合、保存状態に疑問がある場合、器具が非常な状況での使用もしくは激しい落下を経験した場合(欠陥や劣化が目に見えなくても)、器具の耐久性が使用前よりも著しく低下している可能性があります。**注意!** 欠陥製品は、それ以上の使用を防ぐために器具を解体してください。

7) 廃棄処分。端末の使用可能年数サイクルの終わりに近づき、端末が作動しなくなって来たら、環境へ配慮した廃棄処理方法に基づいた処分をする必要性があります。その為にも、製品が廃棄される各国の行政的な法律基準に従って廃棄処分するようお願いします。

8) 不正加工と修理。器具の不正加工、変形、改造などを行うことは器具の安全使用を損なうため禁じられており、それらの行為がなされた場合は即、保証の権利効力を失うものとします。修理は製造元もしくは、製造元が認可した人員に限り認められています。

9) 注油。必要に応じて金属器具の箇所に注油してください。シリコン系のオイルスプレーに限ります。**注意!** 適切な量を超える注油は、埃や汚れを引き寄せる原因になります。余分なオイルは布などで拭き取ってください。**注意!** 注油によって器具と他の構成部品(例ロープ)の相互作用が損なわれていないか確認してください。

10) メンテナンスと掃除。熱源、研磨剤鋭利な物体、腐食性物質、溶剤を含む物質との接触を避けてください。清浄水で洗って下さい。しつこい汚れを除去する場合は、少量中性洗剤を布(傷のつく心配のない清潔なもの)に含ませてご使用ください。消毒の際は、製品の安全指示に従って、薄めた塩化アンモニウムをご使用ください。器具に湿り気のある場合、もしくは濡れている場合は熱源から離れた屋外で乾燥させください。

11) 保管と運搬。最適な保存のために、器具を風通しの良い常温の乾燥した場所に置いてください。刺激の強い化学物質、埃や土塩濃度が高い環境にさらさないでください。運搬の際は、圧迫、直射日光避け、鋭利な物体を避けてください。器具は自動車の車内や、日光の当たる締め切られた場所などに放置しないで下さい。

12) 保証。保証は購入日から3年間で、その対象は製造に関する欠陥または使用材料の欠陥です。次のような場合は保証対象外になります。通常の消耗、不適切なメンテナンスや保管、不正または不適切な使用、承認されていない不正加工または修理、説明書の読み落としなどです。製造者は次の場合、責任を負いません。器具の不適切な使用(直接的、間接的もしくは偶発的な理由によるもの)、適切な安全レベルを確保していない不適切な状況における器具の正しい使用です。使用者の安全を確保するため、当初の販売対象地域外で装置が販売される場合には、販売者は使用地域での使用言語で記載された使用説明書、メンテナンス指導書、修理の手引き、定期点検表を供給しなければなりません。

中文

此装置的使用说明由通用说明和特殊说明组成，请在使用前仔细阅读两份说明。注意!此页只记载了通用说明。登录网站 WWW.CLIMBINGTECHNOLOGY.COM ，你能找到额外信息，其他语言或更新后的说明书，UE认证声明。

1)培训和身体条件。与使用此设备有关的活动存在潜在危险，只能由经过培训且具备经验的人使用。在使用此设备之前，必须：已接受足够时长的培训和指导，以及若有需要，提供关于使用此设备的具体培训；已熟悉此设备；身心均处于最佳状态。警告!服用酒精或精神类药物（包括药物治疗）可能会改变人的感知、平衡感和注意力，不应使用此类设备。

2)使用前警示。使用前：请仔细阅读通用说明和每台设备强制附带的具体说明，并确保您已完全理解，保证所有设备均处于最佳操作状态，适用于预期用途，所有结构和组件均互相兼容，并符合当前所在地区的法律、规章和各类指示；检查系统组装是否正确，各组件运行正常而不会相互干扰。警告!请务必检查所使用的绳索是否与系统兼容；事实上，部分绳索会因为各种因素（护套结构、表面处理，绳索直径不足或是潮湿、冷冻等）而出现或多或少滑动的情况。警告!请勿使用设备进行超过其极限的活动，或将其用于设计用途之外的地方！每个人都需为他/她自身的选择和行为负责：任何无法承担此责任的人在任何情况下都禁止使用这些设备。制造商的责任仅限于与制造和所使用的材料有关的缺陷。警告!穿戴个人防护装备并不能因此使得将自己暴露于潜在致命风险中的行为合法化。警告!存在许多不正确或错误的使用规程，但只允许按照正确的规程操作：所有其他可能的规程都被禁止使用。

3)设备仅供个人使用。每个设备是严格按照供个人使用来设计的。至于是否可供第二个用户使用，可在使用前检查设备，并在有需要时在使用后进行检查，将相关的数据和信息记录在适当的表格上。警告!切勿使用其历史记录未知或不完整的设备，或者是文档不正确的设备。（使用说明，任何检查表格等）。

4)标记。设备上的标志可出现于不同位置，这取决于设备的尺寸大小。警告!请勿移除标签或标记，并检查所有标志是否在使用后也仍然清晰可读。

5)使用寿命。设备的实际寿命无法精确预计，因为其有很多影响因素(使用环境，环境因素，储存条件，使用频率等)。但是很难预计最大使用寿命，它由使用前保存时间和使用时间组成。

对于编织和塑料制品，最大寿命为12年，从产品生产之日起，使用寿命可根据使用频率来估计：偶尔使用可用10年；经常使用可用5年；高强度的使用或用于专业及商业目的可用1年（如绳索课程或租用）。对于金属制品的最大寿命无具体限定，但我们依然建议10年后更换。

警告!设备的使用寿命甚至可因为某种使用不当而受限，即其中涉及到异常事件（硬件掉落或摆动，极端温度、接触了有害化学物质或锋利边缘等）。如对设备的功能和良好的保护状态存有疑问，请勿使用并立即联系您在安全问题方面的顾问或制造商的联系人。

6)淘汰。立即停止使用该设备：如果已经超过了最大使用寿命期限；如果设备是老款的，无法与其他现在的设备配合使用或不符合最新的标准；如果检查的结果不能令人满意：+如果您无法确定该设备处于良好状态中；如果已经发生异常事故或是高空坠落：即使没有出现明显的破损或削减的情况，其初始强度和耐用度也会受到严重退化。警告!摧毁废弃的产品以避免进一步的使用。

7）报废。当到达装备的寿命，也就是说已到达工作寿命上限，必须进行报废处理。要考虑报废产品对于环境的影响。建议根据所在国家的法律进行相应的报废处理。

8)改动和维修。任何改动或改造会立即使质保无效，并且也是被禁止的，因为它会影响到设备自身的安全性能。在可行的情况下维修，必须是由专门的制造商或由已获得制造商授权的工作人员来进行。

9)润滑。若有需要，只能对金属设备的可移动零件进行润滑，并只使用基于硅树脂的油喷方式。警告！过量的油会导致黏着污垢和灰尘。使用布来擦除多余的油。警告！需检查润滑油没有影响设备和系统其它组件（如绳索）之间的交互作用。

10)维护和清洁。避免接触热源、研磨性和尖锐的物品，腐蚀性物质或溶剂。使用清水冲洗，若有必要，可添加少量中性肥皂以去除顽固污渍；使用干净和非研磨性的布料。可根据产品所提供的安全须知使用稀释的铵盐进行消毒。若设备潮湿，使其远离直接的热源，在露天环境下进行干燥。

11)储存及运输。要获得最佳存储效果，请将设备完全干燥，置于室温下并通风良好的地方。请勿使设备接触化学腐蚀性物质、持续性灰尘或污垢，以及放置于有高浓度盐的环境中。在运输过程中，应避免按压、避免阳光直接照射以及和锐利物品进行接触。请勿将设备遗留在车内或是其他会被太阳光照射的封闭环境中。

12)质保。质保的有效期为自购买之日起的3年，包括任何制造方面的缺陷或是使用材料的问题。以下各项不属于保证书的担保范围：正常磨损、不适当的维护和储存，不正确或不适当的使用方式，私自进行改动或维修，不遵守使用说明。制造商对所有在不适当的环境下（不能确保其具备适当的安全级别）与使用设备（包括正确使用设备）有关的直接、间接或意外后果所产生的设备损坏不承担任何责任。为了使用者的安全，出口至其他国家的零售商必须提供所在国语言的使用说明，维护，修理，周期检查。

GENERAL INSTRUCTIONS

EE Üldised kasutusjuhendid.
LV Vispārējā lietošanas pamācība.
LT Bendrosios naudojimo taisyklės.
KZ Жалпы пайдалану нұсқаулары.
UA Загальна інструкція із застосування.
BG Общи инструкции за употреба.

ISTGE-001CT_rev.4 07-18

climbing technology

by Aludesign S.p.A. via Torchio 22
I 24034 Cisano B.sco BG ITALY
Central tel: +39 035 78 35 95
Central fax: +39 035 78 23 39
www.climbingtechnology.com

EESTI

Käesoleva seadme kasutusjuhend koosneb üldisest ja spetsiifilisest osast – mõlemaid tuleb enne kasutamist hoolikalt lugeda. **Tähelepanu!** Käesoleval lehel on ainult üldjuhised. Veebisaidil www.climbingtechnology.com leiate lisateabe; kasutusjuhendid muudes keeltes ja/või nende uuendatud versioonid; vastavusdeklaratsioonid UE.

1) ETTEVALMISTUS JA FÜÜSILINE VORM.
Käesoleva seadme kasutamisega seotud tegevused on potentsiaalselt ohtlikud ning seadet tohivad kasutada ainult vastava ettevalmistuse ja kogemustega inimesed. Enne kasutamist on ülimalt oluline: läbida vastav koolitus/väljaõpe või vajadusel spetsiaalne seadmete kasutamist puudutav koolitus, olla seadmega täielikult kursis ning olla täiuslikus vaimses ja füüsilises vormis. **Tähelepanu!** Vältida tuleb kindlasti alkoholi ja psühhotroopseid aineid, sealhulgas taju, tähelepanu ja tasakaalu mõjutavaid ravimeid.

2) ETTEVAATUSABINÕUD ENNE KASUTAMIST. Enne kasutamist: lugege ja tehke endale selgeks nii üldised kui ka spetsiifilised juhendid, mis peavad olema kaasas iga seadmega; veenduge, kas seade on tervikuna täiesti töökorras, sobib kasutusotstarbeks ning kõik selle elemendid sobivad üksteisega ning on kooskõlas eeskirjade, standardite ja suunistega; kontrollige, kas süsteem on õigesti paigaldatud ning selle eri osad töötavad üksteist segamata. **Tähelepanu!** Kontrollige alati võimalikult kasutatavate kõite ühilduvust: mõned neist võivad libiseda paremini või halvemini – see on tingitud mitmest tegurist (ümbrise koostis, võimalikud pinnatöötlused, ebapiisav läbimõõt, märjad või jäätunud kõied). **Tähelepanu!** Ärge kasutage seadet väljaspool selle piiranguid ega eesmärkidel, milleks see ei ole mõeldud! Igaüks vastutab ise oma valikute ja tegevuste eest: inimene, kes ei ole võimeline seda vastutust võtma, ei tohi neid seadmeid mingil juhul kasutada. Tootja vastutus piirdub vabriku- ja materjalidefektidega. **Tähelepanu!** Isikukaitsevahendite kasutamine ei õigusta potentsiaalselt eluohtlike riskide võtmist. **Tähelepanu!** Ebaõige või väära kasutamise võimalusi on palju ning lubatud on ainult õigetena näidatud kasutusviisid: kõiki teisi võimalikke kasutamisviise tuleb pidada keelatuks.

3) SEADMED ISIKLIKUKS KASUTAMISEKS. Kõik need seadmed on mõeldud ainult isiklikuks kasutamiseks. Kui neid kasutab keegi teine, tuleb enne ja pärast taolist kasutamist seadet kontrollida ning vajaduse korral märkida selle andmed asjakohasele vormile. **Tähelepanu!** Ärge kasutage kunagi seadet, mille täielikku elukäiku te ei tea või millel puudub nõuetekohane dokumentatsioon (kasutusjuhendid, võimalik kontrollvorm jms.).

4) MÄRGISTUS. Juhised võivad asuda seadmel eri kohtades, sõltuvalt selle suurusest. **Tähelepanu!** Ärge eemaldage silte ega märgiseid ning veenduge, et need kõik on loetavad ka pärast kasutamist.

5) KASUTUSIGA. Seadme tegelikku kasutusiga on raske täpselt ette ennustada, sest seda mõjutavad mitmed tegurid (kasutamiskeskkond, kliimategurid, ladustamistingimused, kasutamise sagedus ja intensiivsus jms.). Sellegipoolest on võimalik hinnata selle maksimaalset eluiga, mis koosneb optimaalsest esialgsest ladustusperioodist ning kasutusperioodist. Tekstiilist või plastist toodete maksimaalne eluiga on 12 aastat alates märgitud tootmiskuupäevast ning kasutusiga võib hinnata toote kasutussageduse põhjal: 10 aastat harva kasutamise korral; 5 aastat tiheda kasutamise korral; 1 aasta intensiivse või professionaalsel/kaubanduslikul eesmärgil kasutamise korral (näit. kursused, rent vms). Metallist toodete maksimaalne eluiga on teoreetiliselt piiramatu, kuid soovitatav on need siiski välja vahetada pärast 10-aastast kasutamist. **Tähelepanu!** Seadme kasutusiga võib olla piiratud ka ainult ühe kasutamisega, kui sellega on seotud mõni erandlik juhtum (suur kukkumine või kukkudes pendeldama jäämine, äärmuslikud temperatuurid, kokkupuutumine kahjulikke kemikaalide või teravate äärtega jms.). Kui teil on seadme töö või hea seisukorra osas kahtlusi, hoiduge selle kasutamisest ning pöörduge kohe ohutusega tegeleva müügiesindaja või tootja poole.

6) KÕRVALDAMINE. Lõpetage kohe seadme kasutamine: kui selle maksimaalne eluiga on läbi; kui see on vananenud, kokkusobimatu moodsate seadmetega või seadusemuudatuste tõttu iganenud; kui kontrollimise tulemus ei ole rahuldav; kui te ei ole kindel, et see on heas seisukorras; ja kui sellega on toimunud midagi erandlikku või suur kukkumine: isegi kui visuaalselt kontrollides tundub, et sellel ei ole midagi viga, võib seadme algne vastupidavus olla tõsiselt vähenenud. **Tähelepanu!** Hävitage kasutusest kõrvaldatud seadmed, et nende edasine kasutamine oleks välistatud.

7) KÕRVALDAMINE. Seadme eluea ehk tööea lõppedes tuleb hoolitseda selle kõrvaldamise eest, võttes arvesse võimalikku keskkonnamõju. Soovitame seetõttu kõrvaldada tooted vastavalt selle kõrvaldamisriigis kehtivatele seadustele.

8) OMAVOLILISED MUUDATUSED JA PARANDAMINE. Kõik lubamatud muudatused tühistavad koheselt garantii ning need on keelatud, kuna see võib ohtu seada seadme turvalisuse. Parandamist, kui see on võimalik, peab teostama üksnes tootja või tootja poolt otseselt selleks volitatud isik.

9) MÄÄRIMINE. Metallseadmete korral tohib vajadusel määrida liikuvaid osi ainult silikoonipõhise õlipihustiga. **Tähelepanu!** Liigne õlikogus soodustab tolmu või mustuse kogunemist. Eemaldage võimalik liigne õli niiske lapiga. **Tähelepanu!** Veenduge, et määrimine ei ohusta seadme ja süsteemi teiste komponentide (nt kõite) õiget koostoimimist.

10) HOOLDUS JA PUHASTAMINE. Vältige kokkupuudet kuumuse, abrasiivsete ja teravat materjalide ning söövitavate või lahustavate ainetega. Peske seadet puhta veega ja lisage püsivama mustuse eemaldamiseks vajadusel veidi neutraalset seepi – kasutage abiks puhast mitteabrasiivset lappi. Kasutage desinfitseerimiseks tootega kaasas olevatele ohutusnõuetele vastavalt lahjendatud ammooniumsoolasid. Kui seadmed on niisked või märjad, laske neil kuivada värskes õhus eemal otsestest soojusallikatest.

11) SÄILITAMINE JA TRANSPORT. Optimaalseks ladustamiseks tuleb hoida seadmeid täiesti kuivalt, toatemperatuuril ning hea ventilatsiooniga ruumis. Ärge hoidke seadet nii, et see puutub kokku keemiliselt agressiivsete ainete, tolmu, püsiva mustuse või suure soolasisaldusega keskkonnaga. Vältige transpordi ajal survet, otsest päikesevalgust ning kokkupuudet teravate tööriistadega. Ärge jätke seadet autosse ega kinnisesse kohta otsese päikesevalguse kätte.

12) GARANTII. 3 aastat alates ostukuupäevast, kõigi vabriku- või materjalidefektide osas. Garantii alla ei kuulu: normaalne kulumine, ebapiisav hooldus ja ladustamine, ebaõige või väär kasutamine, lubamatud muudatused või parandamine, kasutusjuhendite eiramine. Tootja ei kanna mingit vastutust tagajärgede eest, olgu need otsesed, kaudsed või juhuslikud, sealhulgas seadmete väärkasutamisest tulenev mistahes kahju, k.a. õige kasutamine olukordades, kus ei saa tagada piisavate ohutusstandardite jälgimist. Kasutaja ohutuse tagamiseks on hädavajalik, et kui seadmeid müüakse väljapoole esialgset sihtriiki edasi, siis esitab edasimüüja tegevus-, hooldus-, remondi- ja korrapärase jälgimise juhised selle riigi keeles, kus neid kasutatakse.

LATVIEŠU

Dotās iekārtas lietošanas pamācība sastāv no divām daļām - vispārējās un specifiskās. Pirms lietošanas uzmanīgi izlasiet abas lietošanas pamācības daļas. **Uzmanību!** Šī lietošanas pamācības daļa satur tikai vispārējus norādījumus. Tīmekļa vietnē www.climbingtechnology.com jūs varat atrast: papildu informāciju, informāciju citās valodās un/vai lietošanas instrukciju atjauninātās versijas, ES atbilstības deklarācijas.

1) APMĀCĪBA UN FIZISKĀ SAGATAVOTĪBA. Aktivitātes, kas ir saistītas ar šīs iekārtas lietošanu, ir potenciāli bīstamas. Tās izmantošana ir paredzēta vienīgi apmācītām un sagatavotām personām. Pirms lietošanas ir svarīgi: saņemt atbilstošus norādījumus un sagatavošanu un, ja nepieciešams, specifisku iekārtas lietošanas apmācību; iepazīt ierīci; būt labā garīgā un fiziskā formā. **Uzmanību!** Ir stingri jāizvairās no alkohola un psihotropo vielu lietošanas, ieskaitot ārstnieciskos preparātus, kas var ietekmēt uztveri, stabilitāti un uzmanības līmeni.

2) BRĪDINĀJUMI PIRMS LIETOŠANAS. Pirms lietošanas: izlasiet un saprotiet vispārējo un specifisko lietošanas pamācību, kurai ir obligāti jābūt pievienotai katrai iekārtai; pārliecinaties, ka aprīkojums visā kopumā atrodas labā darba stāvoklī un ka tas ir piemērots paredzētam pielietojumam, un ka visas detaļas ir savstarpēji saderīgas un atbilstošas noteikumiem, standartiem un norādījumiem, kas ir spēkā. **Uzmanību!** Vienmēr pārbaudiet izmantojamo virvju saderību: dažas no tām var būt vairāk vai mazāk slīdošas dažādu iemeslu dēļ (apvalka konstrukcijas, virsmas apstrādes, nepiemērota diametra, saslapinātas vai apledojušas virves dēļ). **Uzmanību!** Neizmantojiet iekārtu ārpus norādītiem ierobežojumiem vai neparedzētiem nolūkiem! Katrs ir atbildīgs par savām izvēlēm un darbībām. Jebkurš, kas nav spējīgs uzņemties šādu atbildību, nekādā gadījumā nedrīkst izmantot dotās iekārtas. Ražotāja atbildība ir ierobežota ar izgatavošanas defektiem un izmantotajiem materiāliem. **Uzmanību!** Apgādāšanās ar personālās drošības iekārtu neattaisno pakļaušanos potenciāli letāliem riskiem. **Uzmanību!** Ir vairāki nepareizi vai nepiemēroti iekārtas izmantošanas veidi. Tikai tie izmantošanas veidi, kas ir norādīti kā pareizie, ir atļauti: visi pārējie iespējamie izmantošanas veidi skaitās aizliegti.

3) IEKĀRTAS PERSONĪGAI IZMANTOŠANAI. Katra iekārta ir domāta tikai un vienīgi personīgai izmantošanai. Gadījumā, ja iekārtu izmanto cita persona, veiciet iekārtas pārbaudi pirms un pēc lietošanas, un, kur tas ir nepieciešams, atzīmējiet galējības uz tam speciāli paredzētas veidlapas. **Uzmanību!** Nekādā gadījumā neizmantojiet iekārtu, kurai nav pilnībā zināms iepriekšējais pielietojums vai kurai trūkst nepieciešamā dokumentācija (lietošanas pamācība, pārbaudes veidlapa utt.).

4) MARĶĒŠANA. Norādes var atrasties dažādās vietās uz iekārtas, atkarībā no tās izmēriem. **Uzmanību!** Nenonemiet etiketes vai marķējumus un pārliecinaties, ka tie ir salasāmi arī pēc iekārtas lietošanas.

5) KALPOŠANAS LAIKS. Ir grūti iepriekš precīzi noteikt iekārtas faktisko kalpošanas laiku, jo to ietekmē vairāki faktori (vide, kurā tā tiek izmantota, klimats, uzglabāšanas nosacījumi, izmantošanas biežums un intensitāte utt.), tomēr ir iespējams aprēķināt maksimālo kalpošanas laiku, kas sastāv no optimālās uzglabāšanas sākumposma un ekspluatācijas laika. Plastmasas vai tekstilizstrādājumiem maksimālais kalpošanas laiks sastāda 12 gadus no norādītā izgatavošanas datuma, savukārt ekspluatācijas ilgumu var aprēķināt balstoties uz izmantošanas biežumu: 10 gadi retas izmantošanas gadījumā; 5 gadi biežas izmantošanas gadījumā; 1 gads intensīvas vai profesionālas/komerciālas izmantošanas gadījumā (piemēram, kursi, noma u.c.). Metāla izstrādājumiem teorētiskais kalpošanas laiks ir bezgalīgs, bet ir iesakāms tos aizstāt pēc 10 gadu lietošanas. **Uzmanību!** Iekārtas kalpošanas laiks var arī būt vienas izmantošanas reizes ietvaros, ja tā tiek izmantota ārkārtas pasākumā (stipri kritieni vai kritieni svārstā, ekstremālās temperatūras, saskarsme ar kaitīgām ķīmiskām vielām vai asām malām utt.). Gadījumā, ja rodas šaubas par iekārtas darbību un tās labu uzglabāšanas stāvokli, atturieties no tās izmantošanas un nekavējoties sazinaties ar savu drošības pārstāvi vai ražotāju.

6) LIKVIDĒŠANA. Nekavējoties pārtrauciet iekārtas izmantošanu: ja maksimālais kalpošanas laiks tika pārsniegts; ja iekārta ir novecojusi, nesaderīga ar modernākām iekārtām vai standartu atjaunošanas dēļ skaitās vairs nederīga; ja pārbaudes rezultāts nav apmierinošs; ja ir šaubas par iekārtas stāvokli; ja iekārta tika pakļauta stipram kritienam vai lietota ārkārtas pasākumā: pat gadījumā, ja nav redzami bojājumi vai noārdīšanās, iekārtas sākotnējā izturība var izrādīties būtiski mazāka. **Uzmanību!** Izničināt nederīgus izstrādājumus lai izvairītos no turpmākas lietošanas.

7) UTILIZĀCIJA. Ierīces dzīves cikla beigās, jeb tās ekspluatācijas laika beigās, tā ir jāutilizē, ņemot vērā tās iespējamo ietekmi uz vidi. Ar šo mērķi ir ieteicams utilizēt izstrādājumus, pilnībā ievērojot tiesību aktus, kuri ir spēkā valstī, kurā paredzēts veikt utilizāciju.

8) MODIFIKĀCIJAS UN REMONTS. Garantija nekavējoties zaudē spēku jebkura veida iekārtas izmaiņu vai modifikācijas gadījumā, kas ir aizliegti, jo var apdraudēt iekārtas drošību. Remontam, kur tas ir veicams, ir jābūt tikai ražotāja vai ražotāja pilnvarotā personāla veiktam.

9) IEEĻĻOŠANA. Nepieciešamības gadījumā ieeļļojiet metāla iekārtās kustīgās detaļas, izmantojot tikai un vienīgi silikona eļļas aerosolu. **Uzmanību!** Pārmērīgas eļļas daudzums veicina putekļu un netīrumu pielipšanu. Noņemiet lieko eļļu ar lupatiņu. **Uzmanību!** Pārliecinaties, ka eļļošana neapdraud pareizu mijiedarbību starp iekārtu un citām sistēmas sastāvdaļām (piem. virvēm).

10) APKOPE UN TĪRĪŠANA. Izvairieties no saskares ar siltuma avotiem, abrazīviem un asiem materiāliem, kodīgām vielām vai šķīdinātājiem. Mazgājiet ar tīru ūdeni un, ja nepieciešams, pievienojiet tam nedaudz neitrālas ziepes, lai notīrītu noturīgus netīrumus; izmantojiet mīkstu lupatiņu. Lai dezinficētu iekārtu, izmantojiet amonija sāļus, atšķaidot tos, sekojot dotajiem drošības norādījumiem. Gadījumā, ja iekārtas ir mitras vai slapjas, ļaujiet tām izžūt svaigā gaisā tālu no tiešiem siltuma avotiem.

11) UZGLABĀŠANA UN PĀRVADĀJUMI. islabākai uzglabāšanai novietojiet sausas iekārtas labi vēdinātā telpā, kurā netiek pārsniegta normāla istabas temperatūra. Nepakļaujiet iekārtas ķīmiski agresīvo vielu iedarbībai, putekļiem vai noturīgiem netīrumiem vai videi ar augstu sāļu koncentrāciju. Izvairieties no iekārtas saspiešanas, tiešiem saules stariem un saskarsmes ar asiem priekšmetiem pārvadāšanas laikā. Izvairieties no iekārtu atstāšanas transporta līdzekļī vai slēgtās telpās zem tiešiem saules stariem.

12) GARANTĪJA. 3 gadu garantija no pirkšanas datuma jebkurai ražošanas vai izmantoto materiālu vainai. Izslēgti no garantijas ir sekojoši faktori: standarta nodilums, nepiemērota apkope un uzglabāšana, nepareizs vai nepiemērots pielietojums, modifikācijas vai remonts bez atļaujas, lietošanas pamācības noteikumu neievērošana. Ražotājs neuzņemas atbildību par sekām, tiešiem, netiešiem vai nejaušiem zaudējumiem, tostarp jebkādu kaitējumu, kas izriet no nepareizas iekārtas izmantošanas, tai skaitā pareizu izmantošanu gadījumos, kas nav piemēroti, lai nodrošinātu pienācīgus drošības standartus. Attiecībā uz lietotāju drošību ir svarīgi, lai mazumtirgotājs sniegtu ierīču lietošanas, uzturēšanas, remonta un periodiskās pārbaudes norādījumus tās valsts valodā, kurā tie tiks izmantoti, ikreizi, kad ierīces tiek pārdotas ārpus sākotnējās galamērķa valsts.

LIETUVIŲ

Šio prietaiso naudojimo taisyklės sudarytos iš bendrosios ir detaliai aprašytos dalies. Prieš naudojimą abi dalys turi būti atidžiai perskaitytos. **Dėmesio!** Šis dokumentas pateikia tik bendrąsias taisykles. Interneto svetainėje www.climbingtechnology.com galima rasti papildomos informacijos, taip pat informacijos kitomis kalbomis ir / arba atnaujintas naudojimo instrukcijų versijas bei ES suderinamumo deklaracijas.

1) PASIRENGIMAS IR FIZINĖ FORMA. Veikla, susijusi su šio prietaiso naudojimu, yra potencialiai pavojinga, jo naudojimas yra skirtas tik patyrusiems ir pasirengusiems asmenims. Prieš naudojimą yra privaloma: būti įgijus atitinkamą apmokymą ir pasirengimą arba, jeigu būtina, būti praėjus specifinį apmokymą kaip naudotis prietaisu; būti gerai susipažinus su prietaisu; būti idealios fizinės ir psichinės formos. **Dėmesio!** Alkoholiniu ir psichotropiniu, įskaitant medicininius, preparatų, galinčių įtakoti suvokimą, stabilumą ir dėmesį, naudojimas yra griežtai draudžiamas.

2) PERSPĖJIMAI PRIEŠ NAUDOJIMĄ. Prieš naudojimą: perskaityti ir suprasti bendrąsias ir detaliai aprašytas naudojimo taisykles, kurios privalo būti pridėtos prie kiekvieno prietaiso; įsitikinti, kad prietaisas yra idealios būklės, yra tinkamas numatytam naudojimui, visos dalys yra suderintos tarp savęs ir atitinka galiojančias taisykles, normas ir nuostatas; įsitikinti kad sistema yra teisingai surinkta ir kad įvairios sudedamosios dalys veikia nekliudydamos viena kitai. **Dėmesio!** Visuomet patikrinti naudojamų virvių suderinamumą: kai kurios iš jų gali būti labiau ar mažiau slankios dėl įvairių faktorių (dėklo konstrukcijos, galimo išorinio poveikio, netinkamo diametro, šlapios ar apledėjusios virvės). **Dėmesio!** Nenaudoti prietaiso ne pagal paskirtį ar kitokiems tikslams, nei numatyta! Kiekvienas yra atsakingas už savo sprendimus ir veiksmus: tas, kuris nėra pasiruošęs prisiimti tokios atsakomybės, jokiu būdu neturėtų naudotis šiais prietaisais. Gamintojas prisiima atsakomybę tik už gamybinius ir naudojamų medžiagų defektus. **Dėmesio!** Apsirūpinimas individualios apsaugos prietaisu nepateisina buvimo rizikingose, gyvybei pavojingose situacijose. **Dėmesio!** Netinkamų ir neteisingų naudojimo būdų yra daug, tad tik tie būdai, kurie yra nurodyti kaip teisingi yra leidžiami: visi kiti galimi naudojimo būdai turi būti laikomi draudžiamais.

3) ASMENINIO NAUDOJIMO PRIETAISAI. Kiekvienas prietaisas yra skirtas tiktai asmeniniam naudojimui. Tuo atveju jei prietaisu naudojasi kitas asmuo, patikrinti prietaisą prieš ir po naudojimo ir, jeigu reikia, užrašyti duomenis į tam skirtą blanką. **Dėmesio!** Niekada nenaudoti prietaiso, kurio pilna naudojimo istorija jums nežinoma arba nėra tinkamos dokumentacijos (naudojimosi instrukcijos, galimo kontrolės blanko ir t.t.).

4) ETIKĖTĖS. Nurodymai, esantys ant prietaiso, gali būti skirtingose vietose, priklausomai nuo prietaiso dydžio. **Dėmesio!** Nepašalinti etikečių ir patikrinti, kad jos visos būtų įskaitomos net ir po naudojimo.

5) GALIOJIMO LAIKAS. Sudėtinga tiksliai nustatyti realų prietaiso galiojimo laiką, nes jis yra įtakotas daugelio faktorių (panaudojimo vietos, klimato faktorių, laikymo sąlygų, naudojimo dažnumo ir intensyvumo ir t.t.), tačiau įmanoma apskaičiuoti maksimalų galiojimo laiką, kuris susideda iš optimalių laikymo sąlygų pradinių laikotarpių ir aktyvaus naudojimo laikotarpio. Tekstilės ir plastikos produktų maksimalus galiojimo laikas yra 12 metų nuo nurodytos pagaminimo datos, tuo tarpu naudojimo galiojimo laikas gali būti apskaičiuotas remiantis naudojimo dažnumu: 10 metų jei naudojama kartas nuo karto; 5 metai jei naudojama dažnai; 1 metai jei naudojama intensyviai arba profesionaliais/komercijos tikslaus (pvz. kursams, samdymui ir t.t.). Metalinių produktų maksimalus galiojimo laikas teoriškai neapibrėžtas, tačiau pageidautina juos pakeisti po 10 metų naudojimo. **Dėmesio!** Prietaiso galiojimo laikas gali būti apribotas ir po vieno panaudojimo, jeigu įvyksta išskirtinis įvykis (stiprūs kritimai arba kritimai švytuokle, ekstremalios temperatūros, kontaktas su žalingomis cheminėmis medžiagomis arba aštriais kraštais, ir t.t.). Kylant abejonių dėl prietaiso veikimo ar dėl prietaiso geros išsilaikymo būklės, nenaudoti jo ir nedelsiant susisiekti su už saugumą atsakingu atstovu arba su pačiu gamintoju.

6) PAŠALINIMAS. Nedelsiant nutraukti prietaiso naudojimą: jei galiojimo laikas yra pasibaigęs; jeigu prietaisas yra pasenęs, nesuderinamas su naujesniais prietaisas arba yra pasenęs normatyviniu atnaujinimu atžvilgiu; jei kontrolės rezultatai yra nepatenkinami; jeigu kyla abejonių dėl prietaiso būklės; jei prietaisas buvo naudojamas išskirtinėmis aplinkybėmis arba įvyko stiprus kritimas: net jei apžiūrint nesimato jokio defekto arba susidėvėjimo, pradinis prietaiso atsparumas gali būti stipriai sumažėjęs. **Dėmesio!** Sunaikinti išmesti skirtus produktus, siekiant išvengti tolimesnio jų panaudojimo.

7) IŠMETIMAS. Įrangos naudojimo pabaigoje, t.y. įrangos veikimui besibaigiant, yra svarbu pasirūpinti išmetimu, atsižvelgiant į potencialy veiksnį aplinkai. Šiam tikslui rekomenduojama, kad produktas būtų išmestas pagal šalies įstatymus, kurioje yra atsikratoma produkto.

8) PAKEITIMAI IR TAISYMAS. Bet kokie pakeitimai atima teisę į garantiją ir yra draudžiami, nes gali kelti pavojų prietaiso saugumui. Taisymas, kada yra įmanomas, turi būti atliekamas tiktai paties gamintojo arba, gamintojo įgalioto personalo.

9) TEPIMAS. Esant būtinybei, metalines dalis sutepti naudojant tik silikono pagrindo aliejinį purškiklį. **Dėmesio!** Per didelis aliejaus kiekis skatina nešvarumų ir dulkių kaupimąsi. Šluoste pašalinkite aliejaus perteklių. **Dėmesio!** Įsitikinkite, kad tepimas nepažeistų tinkamos sąveikos tarp prietaiso ir kitų sistemos dalių (pvz.: virvių).

10) PRIEŽIŪRA IR VALYMAS. Vengti kontakto su šilumos šaltiniais, su braižančiomis ir aštriomis medžiagomis, taip pat su tirpinančiomis ar skatinančiomis koroziją medžiagomis. Plauti su švariu vandeniu ir, esant būtinybei, pridėti nedidelį kiekį neutraliaus muilo, kad galima būtų nuvalyti sunkiau pašalinamus nešvarumus; naudotis švaria nebraižančia šluoste. Dezinfekcijai naudoti amonio druską, atskiestą pagal saugumo nurodymus, pateiktus kartu su produktu. Prietaisui sudrėkus ar sušlapus, palikti išdžiūti lauke, toli nuo tiesioginių šilumos šaltinių.

11) LAIKYMAS IR TRANSPORTAVIMAS. Norint užtikrinti optimalias laikymo sąlygas, laikyti prietaisus visiškai sausus kambario temperatūroje, gerai

vėdinamose patalpose. Saugoti prietaisus nuo chemiškai agresyvių medžiagų poveikio, nuo dulkių ir atsparių nešvarumų ir nelaikyti prietaisų vietose, kur yra didelė druskos koncentracija. Transportuojat, vengti suspaudimo, tiesioginių saulės spindulių ir saugoti, kad nesiliestų su aštriais daiktais. Stengtis nepalikti prietaisų automobilyje ar uždarose patalpose, kur prieina tiesioginė saulės šviesa.

12) GARANTIJA. 3 metai nuo įsigijimo datos, galioja nuo bet kokio gamybinio ar panaudotų medžiagų defekto. | garantiją neįeina: normalus susidėvėjimas, netinkama priežiūra ir laikymas, neteisingas ar netinkamas naudojimas, neleistini pakeitimai ar taisymai, nesivadovavimas naudojimo instrukcija. Gamintojas atsisako bet kokios atsakomybės dėl tiesioginių, netiesioginių ar atsitiktinių pasekmių, įskaitant bet kokią žalą, atsiradusią dėl netinkamo prietaiso naudojimo, čia taip pat įeina teisingas prietaiso naudojimas netinkamose situacijose, negalinčiose garantuoti atitinkamų saugumo standartų. Prietaisus parduodant už kilmės šalies ribų, naudotojo saugumui užtikrinti svarbu, kad prekiautojas pateiktų prietaisų naudojimo, techninio aptarnavimo, remonto ir periodinio tikrinimo instrukcijas tikslinės šalies, kurioje prietaisas bus naudojamas, kalba.

ҚАЗАҚША

Бұл құрылғыны пайдалану нұсқаулары жалпы және арнайы бөліктен тұрады, екеуі де қолданыс алдында мұқият оқылуы қажет. **Маңызды!** Бұл кесте тек жалпы нұсқаулардан тұрады. www.climbingtechnology.com веб-сайтында келесі мәліметтер бар: қосымша ақпарат, басқа тілдер және/немесе пайдалану нұсқаулықтарының жаңартылған нұсқалары, ЕО сәйкестік туралы мәлімдемелері.

1) ОҚЫТУ ЖӘНЕ ФИЗИКАЛЫҚ ФИНТЕС. Құрылғыны пайдалануға қатысты әрекеттер қауіпті әрі тек оқытылған және тәжірибелі тұлғалар арқылы пайдаланылуы қажет. Құрылғыны пайдаланбас бұрын келесілер маңызды: дұрыс оқыту мен нұсқау және қажет болған жерде құрылғыларды пайдалануға арналған арнайы оқытуды өту; құрылғымен таныс болу; идеалды психо-физикалық пішінде болу. **Ескерту!** Қабылдауды, балансты және концентрацияны өзгертуі мүмкін дәрідән тұратын психотроптық заттарды немесе алкогольді тұтынуды болдырмау қажет.

2) ПАЙДАЛАНУ АЛДЫНДАҒЫ ЕСКЕРТУЛЕР. Пайдаланбас бұрын: әрбір құрылғымен міндетті түрде болуы қажет жалпы және арнайы нұсқауларды мұқият оқып, оларды толығымен түсінгеніңізді тексеріңіз; барлық жабдықтың идеалды жұмыс күйлерінде екендігін, оның қолданысқа тиісті екендігін, барлық элементтер мен құрамдастардың бір-бірімен үйлесімді екендігін, ағымдағы ережелерге, заңнамаларға және директиваларға сәйкес екендігін тексеріңіз; жүйенің дұрыс жинақталғанын және құрамдастардың бір-біріне кедергі жасамай жұмыс істейтіндігін тексеріңіз. **Ескерту!** Пайдаланылатын арқандардың жүйемен үйлесімді екендігін тексеріңіз: негізінде, кейбір арқандар әр түрлі факторларға байланысты көп немесе аз жылжуы мүмкін (қабықша құрылымы, бет өңдеулері, дұрыс емес диаметр, ылғал немесе қатырылған арқандар). **Ескерту!** Шектеулерінен асатын немесе қолдану мақсаты басқа әрекеттер үшін құрылғының пайдаланбаңыз! Әрбір жеке тұлға өзінің тандаулары мен әрекеттеріне жауапты: бұл жауапкершілікті алуға мүмкіншілігі жоқ адамдар кез келген жағдайда бұл құрылғыларды пайдаланбауы қажет. Өндіруші жауапкершілігі өндіру мен пайдаланылған материалдарға байланысты ақаулықтарын шектеледі. **Ескерту!** Жеке қорғаныс құрылғыларымен жабдықтану өмірге қауіпті тәуекелдерден қорғайды деген сөз емес. **Ескерту!** Көптеген дұрыс емес немесе қате пайдалану процедуралары бар және тек дұрыс ретінде анықталған процедуралар рұқсат етіледі: барлық басқа ықтимал процедураларға тыйым салынуы қажет.

3) ЖЕКЕ ПАЙДАЛАНУҒА АРНАЛҒАН ҚҰРЫЛҒЫЛАР. Әрбір құрылғы тек жеке қолданыс үшін қарастырылады. Егер екінші пайдаланушымен пайдаланылуы керек болса, қолданыстан бұрын және кейін құрылғыны тексеріңіз және қажет болған жерде қатысты деректер мен ақпаратты тиісті пішінде жазыңыз. **Ескерту!** Толық тарихы белгісіз немесе дұрыс құжаттарға ие емес құрылғыны ешқашан пайдаланбаңыз (пайдалану нұсқаулары, кез келген тексеру пішіндері, т.б.).

4) БЕЛГІЛЕУ. Құрылғыдағы белгілер құрылғы өлшеміне байланысты әр түрлі орындарда көрсетілуі мүмкін. **Ескерту!** Белгішелерді немесе белгілерді алмаңыз және бұлардың пайдаланғанның кейін де дұрыс оқылатындығын тексеріңіз.

5) ҚЫЗМЕТ МЕРЗІМІ. Құрылғының нақты қызмет мерзімі алдын ала жобаланбайды, себебі көптеген факторлар (пайдалану ортасы, ауа-райы факторлары, сақтау жағдайлары, жиілік пен пайдалану қарқыны, т.б.) етеді, бірақ оңтайлы сақтаудың бастапқы кезеңімен және операциялық қызметінің кезеңімен жасалатын максималды қызмет мерзімін бағалауға болады. Тоқыма немесе пластиктер үшін максималды қызмет мерзімі көрсетілген өндірілген күннен бастап 12 жыл болып табылады, ал операциялық қызмет мерзімін пайдалану жиілігіне сәйкес бағалауға болады: сирек пайдаланылса 10 жыл; жиі пайдаланылса 5 жыл; интенсивті түрде немесе кәсіби не коммерциялық мақсатта пайдаланылса (мыс. курстар, жалдау, т.б.) 1 жыл. Металл өнімдердің максималды қызмет мерзімі теориялық түрде белгісіз, бірақ 10 жыл пайдаланғаннан кейін оларды ауыстыру әлі де кеңес етіледі. **Ескерту!** Құрылғының қызмет мерзімі ерекше оқиғада қамтылған жерде бір қолданысқа дейін шектелуі мүмкін (катты немесе шайқалып құлаулар, экстремалды температуралар, зиян химиялық агенттермен немесе үшкір ұштарымен байланыс, т.б.). Құрылғының жұмысы мен жақсы сақтау күйіне байланысты күдік болған жағдайда оны пайдаланбаңыз және қауіпсіздік мәселелеріне қатысты тұлғаға немесе өндіруше дереу хабарласыңыз.

6) ЖОЮ. Құрылғыны пайдалануды дереу тоқтатыңыз: егер максималды қызмет мерзімінен асса, ескірген болса, кейінгі құрылғылармен үйлесімсіз болса немесе стандарттар жаңартуларына байланысты ескірсе; егер тексерулер нәтижесі қанағаттандырмаса; егер құрылғының жақсы күйінде екендігіне сенімді болмасаңыз; ерекше оқиғаға немесе ауыр құлауға душар болса: тіпті, егер ақау немесе нашарлау байқалмаса, оның бастапқы беріктігі мен тұрақтылығы ауыр зақымдалуы мүмкін. **Ескерту!** Қосымша қолданысты болдырмау үшін ысырылған өнімдерді жойыңыз.

7) ҚОҚЫСҚА ТАСТАУ. Жабдықтың қызмет көрсету мерзімі аяқталған кезде, яғни, жұмысқа қабілеттілігі нашарлаған кезде, оның қоршаған ортаға тигізуі ықтимал әсерін ескере отырып, мемлекеттің қолданыстағы заңдарына сәйкес түрде утилизациялау қажет болады. Сол себептен, өнімдерді утилизациялау орындалатын мемлекеттің қолданыстағы заңдарына сәйкес түрде утилизациялауға ұсыныс беріледі.

8) БҰЗЫЛЫС ЖӘНЕ ЖӨНДЕУ ЖҰМЫСТАРЫ. Кез келген өзгеріс немесе бұзылыс дереу кепілдікті бұзады әрі құрылғының қауіпсіздігіне қауіп төндіретіндіктен тыйым салынады. Жөндеу жұмыстары ықтимал жерде өндіруші өкілеттік берген қызметкерлер немесе өндіруші арқылы ғана орындалуы қажет.

9) МАЙЛАУ. Егер қажет болса, металл құрылғылардың ұялы бөліктерін тек силикон негізді май спрейі арқылы майланыз. **Ескерту!** Майдың шамадан тыс мөлшері лай мен шаңның ұсталуына әкеледі. Мата арқылы артық майды жойыңыз. **Ескерту!** Майлау жұмысы құрылғы мен жүйенің басқа құрамдастарының арасында байланыс тудырмайтындығын тексеріңіз (мысалы, арқандар).

10) ТЕХНИКАЛЫҚ ҚЫЗМЕТ КӨРСЕТУ ЖӘНЕ ТАЗАЛАУ. Жылу көздерімен, абразивті және үшкір заттармен, коррозиялы заттармен немесе еріткіштермен байланысын болдырмаңыз. Егер қажет болса, таза сумен жуыңыз, берік лайды жою үшін нейтрал сабынның кішкентай мөлшерін қосыңыз; таза және абразивті емес матаны пайдаланыңыз. Зарарсыздандыру үшін еніммен берілген қауіпсіздік нұсқауларына сәйкес сұйылтылған аммоний тұздарын пайдаланыңыз. Егер құрылғылар ылғалды немесе сулы болса, оларды тікелей жылу көздерінен алыс таза ауадан кебуі үшін қалдырыңыз.

11) САҚТАУ ЖӘНЕ ТАСЫМАЛДАУ. Оңтайлы сақтау үшін құрылғыларды бөлме температурасында толығымен құрғақ жақсы желдетілетін аймақтарға қойыңыз. Құрылғыларды химиялық түрде агрессивті заттарға, шаңға, лайға немесе тұздың жоғары концентрациясы бар орталарға жақындатпаңыз. Тасымалдау барысында сығуларды, тікелей күн сәулесінің әсерін және үшкір нысандармен байланысты болдырмаңыз. Құрылғыларды көлікте немесе күн әсер ететін жабық орталарда қалдырмаңыз.

12) КЕПІЛДІК. Кепілдік сатып алу күнінен бастап 3 жылға жарамды және кез келген өндіру ақаулығын немесе пайдаланылған материалдар ақаулығын қамтиды. Келесілер кепілдіктен шығарылады: қалыпты тозу, дұрыс емес техникалық қызмет көрсету және сақтау, дұрыс пайдаланбау, өкілеттіксіз бұзылыс немесе жөндеу жұмыстары, пайдалану нұсқауларының сақталмауы. Өндіруші құрылғыларды дұрыс пайдаланбаудан, дұрыс қауіпсіздік деңгейлерін қамтамасыз етпейтін үйлесімсіз жағдайларда құрылғыны дұрыс пайдаланудан болатын тікелей, жанама немесе кездейсоқ салдарға қатысты барлық міндеттемелерді қабылдамайды. Құрылғылар мақсатты елден тыс жерде сатылған жағдайда, пайдаланушының қауіпсіздігін қамтамасыз ету мақсатында бөлшектеп сатушы міндетті түрде құрылғы қолданылатын елдің тілінде пайдалану, қызмет көрсету, жөндеу нұсқаулықтарын және жүйелі тексерістерді қамтамасыз етуі қажет.

УКРАЇНСЬКА

Інструкція із застосування цього пристрою складається із загальної та спеціальної частин, і обидві належить уважно прочитати, перш ніж користуватися пристроєм. **Увага!** Ця листівка містить лише загальну інструкцію. На сайті www.climbingtechnology.com можна знайти: додаткову інформацію, інструкції з експлуатування на інших мовах і (або) їх оновлені версії, декларації відповідності вимогам ЄС.

1) ПІДГОТОВАНІСТЬ І ФІЗИЧНА ФОРМА. Види діяльності, пов'язані із застосуванням цього пристрою, потенційно небезпечні, тому він призначений виключно для досвічених та підготовлених користувачів. Перед використанням обов'язково: отримати інструктаж і належну підготовку, або, якщо необхідно, спеціальну підготовку з користування такими пристроями, добре ознайомитися з пристроєм і мати відмінний психічний та фізичний стан здоров'я. **Увага!** Категорично забороняється вживати спиртне або психотропні речовини, у тому числі ліки, що здатні змінювати сприймання, стабільність та увагу.

2) ЗАСТЕРЕЖЕННЯ ПЕРЕД ВИКОРИСТАННЯМ. Перед використанням: прочитати та зрозуміти, про що йдеться у загальній та спеціальній інструкціях, що повинні обов'язково супроводжувати кожний пристрій; перевсвідчитися, що приладдя із комплекту цілком справне та придатне до передбаченого використування, і що всі складові частини суміснім між собою та відповідають діючим правилам, стандартам і директивам; перевірити, чи правильно було складено систему та чи не зазважають деталі одна одній під час роботи. **Увага!** Завжди перевіряти сумісність використовуваних мотузок: насправі, кожна з них може бути більш-менш непридатною з різних причин (конструкція оболонки, поверхнева обробка, недостатній діаметр, мокрі або заледенілі мотузки). **Увага!** Не використовувати пристрій не за призначенням і завжди зважати на обмеження щодо його застосування! Кожен відповідає за власний вибір і дії: хто ж не взмозі взяти на себе таку відповідальність в жодному випадку не повинен користуватися цими пристроями. Відповідальність виробника обмежується виробничими дефектами та якістю використаних матеріалів. **Увага!** Застосування індивідуального захисного спорядження не виправдовує наражання на ризики, потенційно смертельні. **Увага!** Неналежні або хибні способи використання є численними, а прийняти є лише зазначені як правильні: усі інші способи використання слід вважати забороненими.

3) ПРИСТРОЇ ОСОБИСТОГО ПРИЗНАЧЕННЯ. Кожний пристрій слід вважати призначеним лише для особистого використання. У разі застосування іншим користувачем здійснити перевірку пристрою до і після використання, і, якщо потрібно, вписати основні характеристики до відповідного формуляра. **Увага!** Ніколи не користуватися пристроєм, попередня історія якого не відома, або позбавленого належної документації (настанови із застосування, журналу перевірок тощо).

4) МАРКУВАННЯ. Вказівки можуть розміщуватися в різних місцях пристрою в залежності від його розмірів. **Увага!** Не видаляти етикеток або маркірувань, та перевіряти, чи всі вони добре читаємі, у тому числі після використання.

5) ТЕРМІН СЛУГУВАННЯ. Важко з точністю вказати реальний термін слугування пристрою через безліч факторів впливу (середовище використання, кліматичні чинники, умови зберігання, частість та інтенсивність користування тощо), однак можна орієнтовно визначити максимальний термін слугування, що складається із початкового періоду зберігання за оптимальних умов та періоду експлуатації. Для текстильних або пластмасових виробів максимальний строк слугування становить 12 років із зазначеної дати виробництва, тоді як строк експлуатації можно оцінити за частістю використовування: 10 років рідкісного використання; 5 років частого використання; 1 рік інтенсивного використання або професійного чи комерційного застосування (наприклад, курси, прокат тощо). Для металевих виробів максимальний термін слугування є теоретично безмежним, все ж бажано замінювати їх після 10 років експлуатації. **Увага!** Термін слугування пристрою може бути обмежений також лише разовим використанням, наприклад, за надзвичайних обставин (стрімке падіння або падіння з великими копиваннями, екстремальні температури, контакт із шкідливими хімікатами або гострими крайками тощо). У разі наявності сумнівів щодо належного функціонування та доброго стану пристрою припинити використання та негайно звернутися до відповідної контактної особи з питань безпеки або до виробника.

6) УТИЛІЗАЦІЯ. Негайно припинити експлуатацію пристрою: якщо перевищено максимальний термін слугування; якщо пристрій морально застарів, став несумісним з більш сучасними пристроями або не відповідає новим нормам; у випадку нездовільних результатів перевірок; якщо є невпевненість у гарному стані пристрою; після надзвичайної події або стрімкого падіння: навіть якщо зовнішній огляд не виявив жодного дефекту або погіршення стану, первісна міцність може значно зменшитися. **Увага!** Вироби, строк слугування котрих вийшов, знищувати, щоб запобігти їх подальшому використанню.

7) УТИЛІЗАЦІЯ. В кінці життевого циклу пристрою, тобто після закінчення його фізичного терміну служби, необхідно провести його утилізацію з урахуванням потенційного впливу на навколишнє середовище. Утилізувати вироби при цьому рекомендується з повним дотриманням положень законодавства, чинного в країні, де ті будуть утилізуватися.

8) ПЕРЕРОБКИ ТА РЕМОНТИ. Запровадження будьяких змін до пристрою або його переробка негайно позбавляє права на гарантію і забороняється, тому що може загрожувати безпечності пристрою. Ремонти, якщо можливі, повинні виконуватися виключно виробником або персоналом, належним чином вповноваженим для цього виробником.

9) ЗМАЩЕННЯ. У металевих пристроях у разі необхідності змащувати наявні рухомі частини виключно розпорошувальним мастилом на силіконовій основі. **Увага!** Надмірна кількість мастила сприяє налипленню пороху або бруду. Надлишкове мастило слід видалити ганчіркою. **Увага!** Пересвідчитися, що змащення не порушило правильну взаємодію пристрою з іншими складовими системи (наприклад, мотузками).

10) ДОГЛЯД ТА ЧИЩЕННЯ. Уникати контакту із джерелами тепла, абразивними та різальними матеріалами, корозійними речовинами та розчинниками. Мити чистою водою, додавши, у разі потреби, мінімальну кількість нейтрального мила, щоб видалити більш стійкий бруд, після чого витерти досуха чистою неабразивною ганчіркою. Для дезінфікування використовувати амонійні солі, розводячи відповідно до паспорту безпеки, докладеного до засобу. Вологі або мокрі пристрої висушувати просто неба подалі від джерел прямого теплового опромінення.

11) ЗБЕРІГАННЯ ТА ТРАНСПОРТУВАННЯ. Краще за все зберігати повністю сухі пристрої за кімнатної температури в добре провітрюваних приміщеннях. Захищати пристрої від дії хімічно агресивних речовин, пилу або бруду, і не запихати в приміщеннях із високою концентрацією солей. Під час транспортування уникати стискання, прямих променів сонячного світла та контакту з різальним інструментом. Не залишати пристрої в автомобілях або закритих приміщеннях під сонцем.

12) ГАРАНТІЯ. З роки з дати придбання від будьякого виробничого дефекту або неякісних використаних матеріалах. Гарантія не поширюється на: нормальний знос, неналежний догляд і невідповідні умови зберігання, неправильну або неналежну експлуатацію, несанкціоновані переробки або ремонти, недотримання вказівок настанови із застосування. Виробник відмовляється від будьякої відповідальності за прямі, побічні або випадкові наслідки, у тому числі за будьяку шкоду, що походить від неправильного використання пристроїв, включаючи правільне використання в ситуаціях, в яких неможливо забезпечити достатні стандарти безпеки. У разі продажу пристроїв за межами первісної країни призначення конче потрібно, щоб роздрібний продавець надавав інструкції з експлуатування, технічного обслуговування, ремонту та періодичного контролю на мові країни, в якій ці вироби будуть використовуватися.

БЪЛГАРСКИ

Инструкциите за употреба на това устройство са съставени от една обща част и една специфична, и двете трябва да се прочетат внимателно преди употреба. **Внимание!** Този лист съдържа само общите инструкции. В сайта www.climbingtechnology.com можете да намерите допълнителна информация, други езици и/или осъвременени варианти на инструкциите за употреба, декларации за съответствие ЕС.

1) ОБУЧЕНИЕ И ФИЗИЧЕСКА ФОРМА. Дейностите, свързани с използването на това устройство са потенциално опасни и то трябва да се използва единствено от обучени и инструктирани лица. Преди употреба, е важно: да сте получили подходящо образование и обучение или, при необходимост, специално обучение за използване на устройства; да сте се запознали с устройството, да сте в перфектна психическа и физическа форма. **Внимание!** Употребата на алкохол или психотропни вещества, включително и лекарства, които могат да променят възприятията, чувствителността и вниманието, трябва непременно да се избягват.

2) ПРЕДУПРЕЖДЕНИЯ ПРЕДИ УПОТРЕБА. Преди употреба: четене и разбиране на общите и специфичните инструкции, които трябва задължително да придружават всяко устройство; уверете се, че оборудването като цяло е в перфектно работно състояние, подходящо е за предвиденото приложение и всички елементи са взаимно съвместими и в съответствие с правилата, разпоредбите и директивите в сила; проверете, дали системата е правилно слобена и дали различните компоненти работят без да оказват въздействие един на друг. **Внимание!** Винаги проверявайте съвместимостта на всички евентуално използвани въжета: някои от тях може в действителност да бъдат повече или помалко плъзгащи се, което се дължи на различни фактори (изграждане на обвивката, евентуални повърхностни обработки, неподходящ диаметър, мокри или заледени въжета). **Внимание!** Не използвайте устройството извън неговите ограничения или за цели, различни от предвидените! Всеки носи отговорност за своите решения и действия: всеки, който не е в състояние да поеме тази отговорност, не трябва в никакъв случай да използва тези устройства. Отговорността на производителя се ограничава до дефекти в изработката или дефектни използвани материали. **Внимание!** Набавянето на лични предпазни средства не оправдава излагането на рискове, потенциално смъртоносни. **Внимание!** Начините на употреба, неправилни или погрешни са много, но са позволени единствено изброените методи на правилна употреба: всички други възможни начини на употреба трябва да се считат за забранени.

3) УСТРОЙСТВА ЗА ЛИЧНА УПОТРЕБА. Всяко устройство трябва да се счита за строго лична употреба. В случай на употреба от друго лице, да се извърши контрол на устройството преди и след употреба и там, където е необходимо, да се отбележат крайните граници в съответната листовка. **Внимание!** Никога не използвайте едно устройство, на което не се познава пълния цикъл на живот или което не е придружено от надлежната документация (инструкции за употреба, евентуални контролни листовки и др.).

4) МАРКИРОВКА. Наличните обозначения върху устройството, могат да се появят на различни места, в зависимост от размера на съоръжението. **Внимание!** Не отстранявайте етикетие или маркировките и проверете, дали всички те са четливи дори и след употреба.

5) ПРОДЪЛЖИТЕЛНОСТ НА ЖИВОТ. Трудно е да се предопредели с точност действителната продължителност на живот на устройството, тъй като тя се влияе от множество фактори (среда на употреба, климатични фактори, условия на съхранение, честотата и интензивност на употреба и др.), но е възможно да се изчисли приблизително максималната продължителност на живот, която се състои от първоначален период на оптимално съхранение и от период на експлоатационен живот. За текстилни или пластмасови продукти, максималната продължителност на живот е 12 години от посочената дата на производство, докато продължителността на експлоатационен живот може да се изчисли приблизително въз основа на честотата на употреба: 10 години при рядка употреба; 5 години при честа употреба; 1 година на интензивна употреба или при професионална / търговска употреба (напр. курсове, отдаване под наем и т.н.). За металните продукти продължителността на живота теоретично е неопределена, но все пак е желателно да се заменят след 10 години употреба. **Внимание!** Продължителността на живот на устройството може да се ограничи до еднократна употреба, когато се намери въвлечено в извънредна ситуация (силни падания или падания на махало, екстремни температури, контакт с вредни химикали или остри ръбове и др.). В случай на съмнение за функционирането и доброто състояние на съхранение на съоръжението, въздържайте се от употреба и се свържете незабавно с вашия референт за безопасността или със сама производител.

6) ОТСТРАНЯВАНЕ. Незабавно преустановете употребата на устройството: ако максималната продължителност на живот е била превишена; ако се окаже износено, несъвместимо с посъвременни съоръжения или негодно поради нормативни промени; ако резултатите от проверките не са задоволителни; ако не сте сигурни в доброто състояние на съоръжението; ако то е било въвлечено в извънредна ситуация или при силно падане: дори ако не се констатира дефект или деградация при визуална проверка, неговата първоначална устойчивост може да бъде сериозно намалена. **Внимание!** Унищожете негодното оборудване, за да се предотврати понатъшната му употреба.

7) ИЗВАЖДАНЕ ОТ УПОТРЕБА. В края на жизнения цикъл на устройството, т.е. при изчерпване на неговата оперативност, трябва да бъде изведено от употреба, вземайки под внимание потенциалното му въздействие върху околната среда. За тази цел се препоръчва продуктите да се изхвърлят съобразно действащото законодателство в страната, на чиято територия ще се извърши изваждането им от употреба.

8) УМИШЛЕНИ ПРОМЕНИ И РЕМОНТИ. Всяко изменение или умишлена промяна анулира незабавно гаранцията и се забранява, тъй като може да компрометира безопасността на самото устройство. Ремонтите, където е възможно, трябва да се извършват единствено от производителя или от персонал, изрично упълномощен от самия производител.

9) СМАЗВАНЕ. При металните съоръжения, в случай на необходимост, смажете всички движещи се части, като използвате единствено масло спрей на силиконова основа. **Внимание!** Прекомерното количество масло подпомага наслагването на прах или замърсяване. Отстранете с влажна кърпа евентуалните излишъци от масло. **Внимание!** Уверете се, че смазването не компрометира правилното взаимодействие между устройството и другите компоненти на системата (напр. въжета).

10) ПОДДРЪЖКА И ПОЧИСТВАНЕ. Избягвайте контакт с източници на топлина, абразивни и режещи материали, корозивни вещества или разтворители. Измийте с чиста вода и, ако е необходимо, добавете минимално количество неутрален сапун за отстраняване на упорити замърсявания; помолете си с чиста мека кърпа. За дезинфекция, използвайте амониеви соли, разтворени в съответствие с изискванията за безопасност, предоставяни с продукта. При влажни или мокри устройства, оставете ги да изсъхнат далеч от преки източници на топлина.

11) СЪХРАНЕНИЕ И ТРАНСПОРТ. За оптимално съхранение, поставете напълно изсъхналите устройства при стайна температура, в добре проветрени помещения. Не излагайте съоръженията на въздействието на химически агресивни вещества, голямо количество прах и замърсители или среди с висока концентрация на сол. По време на транспортиране, да се избягва затискане, излагане на пряка слънчева светлина и контакт с режещи предмети. Избягвайте да оставяте съоръженията в автомобил или в затворени помещения, изложени на слънце.

12) ГАРАНЦИЯ. 3 години от датата на закупуване, срещу фабрични дефекти и дефектни използвани материали. Изключени от гаранцията са: нормално износване, неподходяща поддръжка и съхранение, неправилна употреба или злоупотреба, подправяне или непозволен ремонт, неспазване на инструкциите за употреба. Производителят отхвърля всякаква отговорност за преки, непреки или случайни последствия, включително всяка щета, в следствие на неправилна употреба на съоръженията, включително и правилната употреба в ситуации, които не са подходящи, за да бъдат гарантирани съответните стандарти за безопасност. В случай, че уредите се препродават извън първоначалната страна на предназначение, за безопасността на потребителя е необходимо дистрибуторът да осигури инструкции за употреба, поддръжка, поправка и периодичен контрол, на езика на страната, за която са предназначени.

LIFTY / X6
RESCUE KITS

EN Winch / rescue kit.
IT Paranco / kit di soccorso.
FR Mouflage / kit de secours.
DE Flaschenzug / Rettungs-Kits.
ES Polipasto / kits de rescate.
PT Talha / kit de socorro.
SE Halningssystem/räddningssats.
FI Vinssi / pelastussarja.
NO Heisanordning / redningsutstyr.
DK Hejseværk/Redningssæt.
NL Katrol / Noodkit.
SI Škripec / komplet opreme za reševanje.
CN 拖拉系统/救援套装

MADE IN ITALY

i = G + S + A

IST24-2K114CT_rev.1 07-18

climbing technology
by Aludesign S.p.A. via Torchio 22
I 24034 Cisano B.sco BG ITALY
Central tel: +39 035 78 35 95
Central fax: +39 035 78 23 39
www.climbingtechnology.com

1 MODELS / COMPONENTS

Model	Ref. No.	Max length	A
LIFTY	2K114	-	
LIFTY X6	2K115	-	
SPARROW RESCUE KIT	2K646020	20 m	
	2K646030	30 m	
	2K646040	40 m	
	2K646050	50 m	
	2K646100	100 m	
SPARROW RESCUE KIT ROD	2K113020	20 m	
	2K113030	30 m	
	2K113040	40 m	
	2K113050	50 m	
	2K113100	100 m	

Component		Serial No. / Batch No.
A	2C477	
B	2P662	
C	3Q82008	
D	2D642	
E	7W16700***AA	
F	2P662	
G	2C477	
H	2P667	
I	2P666	
L	7W132120	
M	2C44600	
N	2D646	
O	7W15800***AA	
P	2C44600	
R	2C353	

*** = length in metres ex. 010, 020 etc.

2 NOMECLATURE OF PARTS

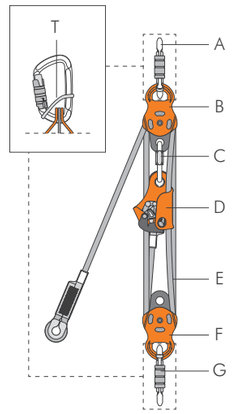

2.1 - LIFTY

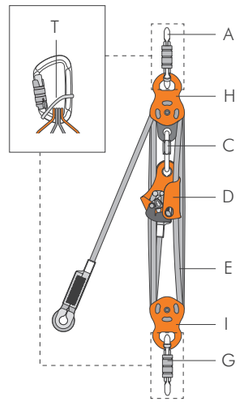

2.2 - LIFTY X6

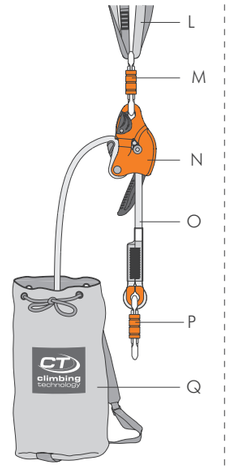

2.3 - SPARROW RESCUE KIT

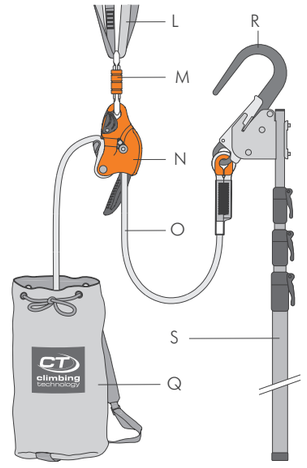

2.4 - SPARROW RESCUE KIT ROD

3 LIFTY / LIFTY X6 TECHNICAL DATA

MODEL	LIFTY	LIFTY X6
Ref. No.	2K114	2K115
Weight	1720 g	2320 g
Rope length	10 m	15 m
Max lift height	2 m	2 m
Breaking load	1630 kg	2450 kg
Work load	160 kg	240 kg
Efficiency	86%	79%
Reduction factor	4	6

4 LIFTY / LIFTY X6 - ATTENTION!

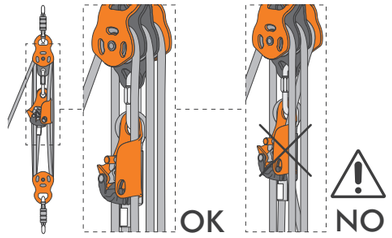

5 LIFTY / LIFTY X6 - INSTRUCTIONS FOR USE

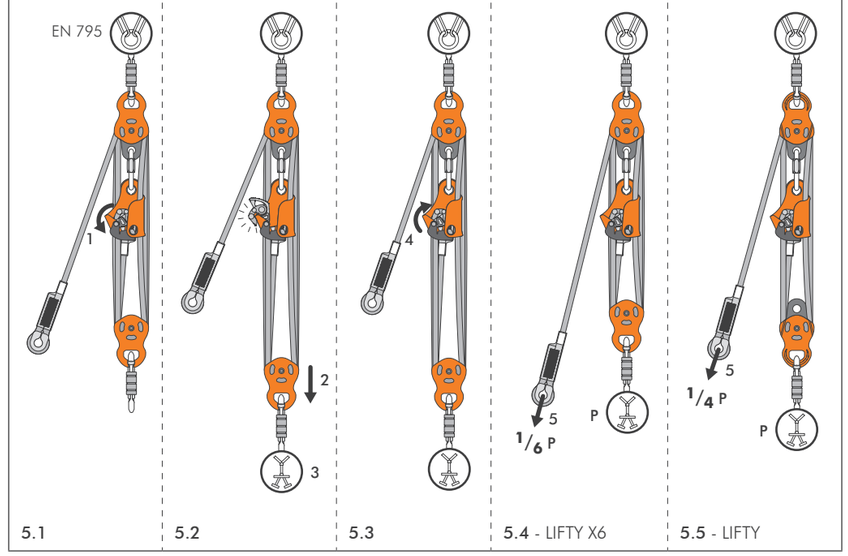

5.1 5.2 5.3 5.4 - LIFTY X6 5.5 - LIFTY

6 LIFTY / SPARROW RESCUE KIT - EXAMPLES OF USE

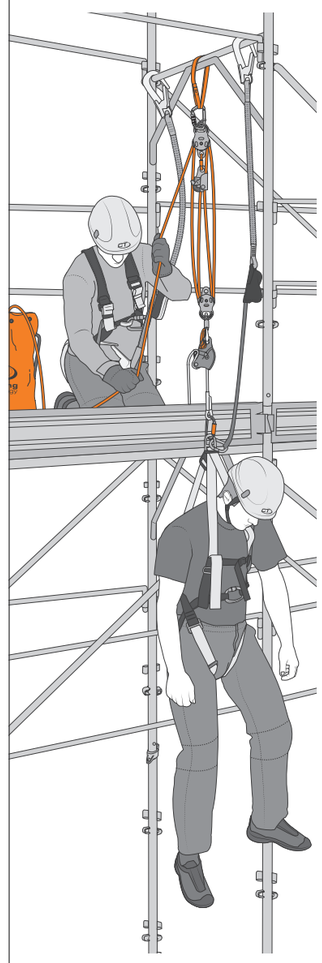
6.1 - LIFTY + SPARROW RESCUE KIT

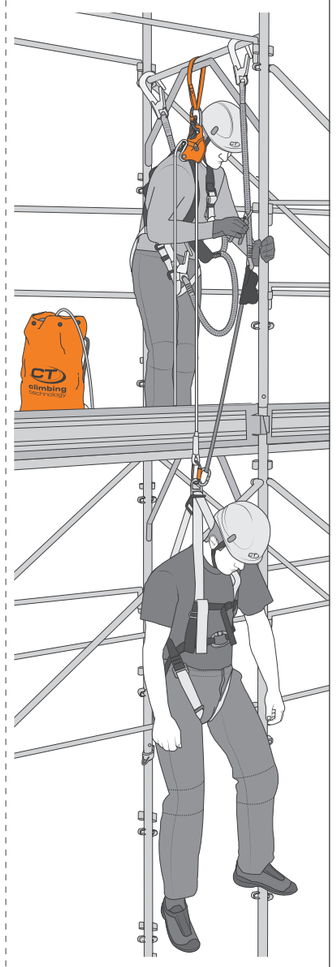
6.2 - SPARROW RESCUE KIT

7 INSTALLING OF THE FIXPRO

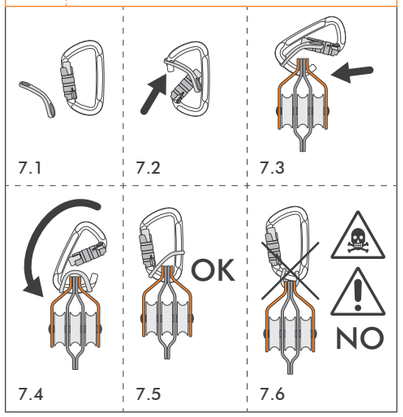

7.1 7.2 7.3 7.4 7.5 7.6

8 LEGEND

8.1 8.2

ENGLISH

The instructions for the use of this product comprise of general instructions, specific instructions for each device and additional instructions for the use of the system as a whole. All instructions must be carefully read before use. **Attention!** This document contains the additional instructions for the use of the system as a whole.

ADDITIONAL INSTRUCTIONS HAUL SYSTEM / RESCUE KIT.

This note contains the information you need to correctly use Lifty / Lifty X6 hauling systems and Sparrow Rescue Kit / Sparrow Rescue Kit Rod. **Attention!** Before the first use, it is essential that users indicate the model in their possession by using column A of table 1 and that they fill out the table of components (Fig. 1), referring to the nomenclature (Fig. 2) and indicating the serial number of each individual device or, if not available, the batch number. This will allow the users to identify any anomaly with respect to the original product during the in-depth annual check.

0) NOMENCLATURE (Fig. 2). A) Top connector; B-F) Double pulley; C) Maillon rapide; D) Rope clamp with safety cover; E) Hauling rope; G) Lower connector; H-I) Triple pulley; L) Temporary anchor; M) Descender connector; N) Descender; O) Emergency rope; P) Terminal connector; Q) Bag; R) Integrated terminal connector; S) Pole; S) Fix Pro positioning device. **Attention!** It is forbidden to disassemble, substitute or modify any part of the original set of parts.

1) CHECKS. Before use: read and understand the instructions for use of each separate device, in particular those of Sparrow descender. Before and during each use: check the product is functioning correctly and that the other components of the system are correctly installed and correctly connected together; verify that the gate closes properly and that the connectors in use are locked. **Attention!** You must use only anchors compliant with EN 795 (minimum strength 12 kN or 18 kN for non-metallic anchors), without sharp edges.

2) LIFTY / LIFTY X6. Lifty is a self-locking hauling system with a reduction factor of 4, actual efficiency 86% and a maximum lifting height of 2 m. Lifty X6 is a self-locking hauling system with a reduction factor of 6, actual efficiency 79% and a maximum lifting height of 2 m. **Attention!** Before and during each use make sure that the ascender is inserted on the last section of rope used in the exit direction of the rope (Fig. 4).

2.1 - Instructions for use. 1) Fix the upper connector to an EN 795-compliant anchor (Fig. 5.1) and open the cam of the rope clamp, as shown in the device instructions (Fig. 5.2). 2) Extend the hauling system (if necessary) and connect the lower connector to the EN 361 attachment point of the operator to be rescued (Fig. 5.2). 3) Close the cam of the rope clamp (Fig. 5.3). 4) Pull on the free end of the hauling rope to lift the operator to the desired height (Fig. 5.4-5.5). Lifty / Lifty X6 hauling systems can also be used in conjunction with rescue kits Sparrow Rescue Kit and Sparrow Rescue Kit Rod (Fig. 6.1).

2.2 - Fix Pro. Lifty / Lifty X6 hauling systems incorporate Fix Pro positioning device for connectors. They help connectors inserted in the pulleys maintain the correct position. **Attention!** Fix Pro positioning devices are not PPE (Personal Protection Equipment) and are not designed to hold the user's weight. The diagrams show how to correctly install them (Fig. 7.1÷7.5). **Attention!** An installation error can have very serious consequences, any installation method different from the one shown is forbidden.

3) SPARROW RESCUE KIT / SPARROW RESCUE KIT ROD. Sparrow Rescue Kit and Sparrow Rescue Kit Rod models are rescue kits for working loads up to 150 kg (330 lb), that can be primarily used for indirect rescues.

4.1 - Indirect rescue mode (Fig. 6.1-6.2). Connect the connector of the descender to an anchor compliant with EN 795 standard, directly above the operator to be rescued. Make sure that the emergency rope is long enough to reach the ground. Extend the emergency rope until you can attach the terminal connector to an EN 361 ring on the harness of the operator to be rescued (for Sparrow Rescue Kit Rod model see paragraph 3.2). Disconnect or cut the PPE which is holding the operator to be rescued so that his or her weight is held by the rescue kit. Then lower the operator to be rescued to ground.

3.2 - Sparrow Rescue Kit Rod. The Sparrow Rescue Kit Rod model is equipped with a pole with an adjustable length of 1 to 2.8 m which facilitates the access to the person that needs to be rescued. The pole is equipped with a support for the connector sewn to the top end of the rope that is provided. To reach the person that needs to be rescued, the connector must be inserted in the support while the mechanism keeps the gate open, releasing it when it is clipped in the attachment point EN 361 of the person.

4) PERIODIC CHECK. At least every 12 months (6 months for use in marine environment) from the date of first use the manufacturer or persons explicitly designated by the manufacturer must make an in-depth check of the components of this system of PPE. Check which devices need such a periodic check in their respective specific use instructions.

5) LEGEND. Anchor (Fig. 8.1); Harness (Fig. 8.2).

ITALIANO

Le istruzioni d'uso di questo prodotto sono costituite da un'istruzione generale, dalle istruzioni specifiche dei singoli dispositivi e dall'istruzione complementare dell'insieme. Tutte le istruzioni d'uso devono essere lette attentamente prima dell'utilizzo. **Attenzione!** Questo foglio costituisce solo l'istruzione complementare dell'insieme.
ISTRUZIONI COMPLEMENTARI PARANCO / KIT DA SOCCORSO.

Questa nota contiene le informazioni necessarie per un utilizzo corretto dei paranchi Lifty / Lifty X6 e dei kit da soccorso Sparrow Rescue Kit / Sparrow Rescue Kit Rod. **Attenzione!** Prima del primo utilizzo, è necessario che l'utilizzatore: riporti il modello in proprio possesso utilizzando la colonna A della tabella 1; compili la tabella dei componenti (Fig. 1), consultando la nomenclatura (Fig. 2) e riportando il numero di serie dei singoli dispositivi o, se assente, il numero di lotto. Questo permetterà, durante il controllo approfondito annuale, di riscontrare eventuali anomalie rispetto al prodotto originale.

0) NOMENCLATURA (Fig. 2). A) Connettore superiore; B-F) Carrucola doppia; C) Maglia rapida; D) Bloccante con copertura di sicurezza; E) Corda di sollevamento; G) Connettore inferiore; H-I) Carrucola tripla; L) Ancoraggio temporaneo; M) Connettore del discensore; N) Discensore; O) Corda di soccorso; P) Connettore terminale; Q) Sacca; R) Connettore terminale integrato; S) Pertica; T) Supporto di posizionamento Fix Pro. **Attenzione!** È proibito disassemblare, sostituire o modificare qualsiasi componente dell'insieme originale.

1) CONTROLLI. Prima dell'utilizzo: leggere e comprendere le istruzioni d'uso dei singoli dispositivi, in particolare quelle del discensore Sparrow. Prima e durante ogni utilizzo: verificare il buon funzionamento del prodotto e l'ottimale collegamento e disposizione degli altri componenti del sistema; verificare la perfetta chiusura della leva e il relativo bloccaggio dei connettori usati. **Attenzione!** Si devono utilizzare esclusivamente punti di ancoraggio, conformi alla norma EN 795 (resistenza minima 12 kN o 18 kN per ancoraggi non metallici), che non presentino spigoli taglienti.

2) LIFTY / LIFTY X6. Il modello Lifty è un paranco di recupero autobloccante, con fattore di riduzione 4, rendimento effettivo 86% e altezza massima di recupero pari a 2 m. Il modello Lifty X6 è un paranco di recupero autobloccante, con fattore di riduzione 6, rendimento effettivo 79% e altezza massima di recupero pari a 2 m. **Attenzione!** Prima e durante ogni utilizzo verificare che il bloccante sia inserito sull'ultimo ramo di corda impegnato nella direzione di uscita della corda (Fig. 4).

2.1 - Istruzioni d'uso. 1) Fissare il connettore superiore ad un punto di ancoraggio conforme alla norma EN 795 (Fig. 5.1) e aprire la camma del bloccante, come indicato nelle istruzioni d'uso del dispositivo (Fig. 5.2). 2) Allungare il paranco (se necessario) e agganciare il connettore inferiore al punto di attacco EN 361 dell'operatore da recuperare (Fig. 5.2). 3) Chiudere la camma del bloccante (Fig. 5.3). 4) Tirare il lato libero della corda di sollevamento in modo da recuperare l'operatore fino all'altezza desiderata (Fig. 5.4-5.5). I paranchi Lifty / Lifty X6 possono essere utilizzati anche in combinazione con i kit da soccorso Sparrow Rescue Kit e Sparrow Rescue Kit Rod (Fig. 6.1).

2.2 - Fix Pro. I paranchi Lifty / Lifty X6 inglobano i supporti di posizionamento per connettore Fix Pro. Essi servono a mantenere in posizione i connettori inseriti nelle carrucole. **Attenzione!** I supporti Fix Pro non sono dei DPI e non sono progettati per sostenere il peso dell'utilizzatore! Nei disegni sono indicate le corrette modalità di montaggio (Fig. 7.1÷7.5). **Attenzione!** Un errore può avere conseguenze estremamente gravi, qualsiasi modalità di montaggio e utilizzo diversa da quanto indicato è da considerarsi vietata.

3) SPARROW RESCUE KIT / SPARROW RESCUE KIT ROD. I modelli Sparrow Rescue Kit e Sparrow Rescue Kit Rod sono dei kit da soccorso per carichi di lavoro fino a 150 kg, che possono essere utilizzati principalmente per la modalità di soccorso indiretto.

3.1 - Modalità soccorso indiretto (Fig. 6.1-6.2). Fissare il connettore del discensore ad un punto di ancoraggio conforme alla norma EN 795, posto sulla verticale dell'operatore da soccorrere. Assicurarsi che la corda di emergenza sia sufficientemente lunga da arrivare a terra. Allungare la corda di emergenza fino ad agganciare il connettore terminale ad un anello EN 361 dell'imbracatura dell'operatore da soccorrere (per il modello Sparrow Rescue Kit Rod vedi paragrafo 3.2). Scollegare o tagliare il DPI a cui l'operatore da soccorrere è sospeso in modo che lo stesso vada in carico sul kit da soccorso. Procedere quindi con la calata fino a completamento della manovra.

3.2 - Sparrow Rescue Kit Rod. Il modello Sparrow Rescue Kit Rod è provvisto di una pertica con lunghezza regolabile da 1 a 2,8 m che consente di raggiungere facilmente l'operatore da soccorrere. La pertica è dotata di supporto per il connettore cucito all'estremità superiore della corda in dotazione. Per raggiungere l'operatore da soccorrere, il connettore dovrà essere inserito nel supporto di aggancio della pertica che ne manterrà aperta la leva, rilasciandola al momento dell'inserimento nel punto di attacco EN 361 dell'operatore.

4) CONTROLLO PERIODICO. Almeno ogni 12 mesi (6 mesi per impieghi in vicino mare) dalla data di primo impiego è indispensabile un controllo approfondito dei componenti di questo insieme di DPI da parte del costruttore o di personale competente espressamente abilitato dal costruttore stesso. Verificare i dispositivi che lo richiedono nelle rispettive istruzioni d'uso specifiche.

5) LEGENDA. Ancoraggio (Fig. 8.1); Imbracatura (Fig. 8.2).

FRANÇAIS

Les notices d'utilisation de ce produit sont composées de notices générales, de notices spécifiques pour chaque dispositif et d'une notice complémentaire de l'ensemble. Avant toute utilisation il faut lire attentivement chaque notice. **Attention !** Cette notice est seulement la notice complémentaire de l'ensemble.

NOTICE D'UTILISATION COMPLEMENTAIRE PALAN / KIT DE SECOURS. Cette notice contient les renseignements nécessaires afin d'employer correctement les palans Lifty / Lifty X6 et les kit de secours Sparrow Rescue Kit / Sparrow Rescue Kit Rod. **Attention !** Avant la première utilisation, l'utilisateur doit : identifier le modèle en sa possession en complétant la colonne A du tableau 1, remplir le tableau des composants (Fig. 1) en consultant la nomenclature (Fig. 2) et reporter le numéro de série de chaque équipement ou, si absent, le numéro de lot. Cela dans le but de relever d'éventuelles anomalies par rapport au produit original pendant le contrôle approfondi annuel.

0) NOMENCLATURE (Fig. 2). A) Connecteur supérieur ; B-F) Poulie double ; C) Maillon rapide ; D) Bloqueur avec couverture de sécurité ; E) Corde de levage ; G) Connecteur inférieur ; H-I) Poulie triple ; L) Ancrage temporaire ; M) Connecteur du descendeur ; N) Descendeur ; O) Corde de secours ; P) Connecteur terminal ; Q) Sac ; R) Connecteur terminal intégré ; S) Perche ; T) Barrette de positionnement Fix Pro. **Attention !** Il est interdit de démanteler, substituer ou modifier n'importe quels composants de l'ensemble original.

1) CONTRÔLES. Avant chaque utilisation : lire attentivement et comprendre les notices d'utilisation de chaque équipement, en particulier celles du descendeur Sparrow. Avant et pendant chaque utilisation : vérifier le bon fonctionnement du produit et vérifier que tous les composants sont bien positionnés et bien reliés entre eux ; vérifier la bonne fermeture du doigt et le verrouillage des mousquetons utilisés. **Attention !** Il faut utiliser exclusivement des points d'ancrage qui ne présentent pas des bords coupants et qui sont conformes à la norme EN 795 (résistance minimale 12 kN ou 18 kN pour ancrages non métalliques).

2) LIFTY / LIFTY X6. Le modèle Lifty est un palan de levage autobloquant avec un facteur de réduction 4, rendement effectif 86% et une hauteur maximale de hissage de 2 m. Le modèle Lifty X6 est un palan de levage autobloquant avec un facteur de réduction 6, rendement effectif 79% et une hauteur maximale de hissage de 2 m. **Attention !** Avant et pendant chaque utilisation, vérifier que le bloqueur est bien installé sur le dernier brin de corde du mouflage dans le sens de sortie de la corde (Fig. 4).

2.1 - Notices d'utilisation. 1) Fixer le connecteur supérieur à un point d'ancrage conforme à la norme EN 795 (Fig. 5.1) et ouvrir la came du bloqueur, comme indiqué dans les notices d'utilisation du dispositif (Fig. 5.2). 2) Allonger le mouflage (si nécessaire) et accrocher le connecteur inférieur au point d'attache EN 361 de l'opérateur à récupérer (Fig. 5.2). 3) Fermer la came du bloqueur (Fig. 5.3). 4) Tirer le brin libre de la corde de levage de manière à hisser l'opérateur jusqu'à la hauteur désirée (Fig. 5.4-5.5). Les palans Lifty / Lifty X6 peuvent également être utilisés en combinaison avec les kits de secours Sparrow Rescue Kit et Sparrow Rescue Kit Rod (Fig. 6.1).

2.2 - Fix Pro. Les palans Lifty / Lifty X6 contiennent les barrettes de positionnement pour connecteur Fix Pro. Elles servent à maintenir dans la bonne position de travail les connecteurs insérés dans les poulies. **Attention !** Les supports Fix Pro ne sont pas des EPI et ils ne sont pas étudiés pour supporter le poids de l'utilisateur! Les modes corrects de montage sont illustrés dans les dessins (Fig. 7.1-7.5). **Attention !** Une erreur peut avoir des conséquences extrêmement graves, tout montage ou usage différent de ce qui est indiqué ici est à bannir.

3) SPARROW RESCUE KIT / SPARROW RESCUE KIT ROD. Les modèles Sparrow

Rescue Kit et Sparrow Rescue Kit Rod sont des kits de secours pour charges de travail allant jusqu'à 150 kg, et peuvent être utilisés principalment pour le mode de secours indirect.
3.1 - Mode secours indirect (Fig. 6.1-6.2). Fixer le connecteur du descendeur à un point d'ancrage conforme à la norme EN 795, situé à la verticale de l'opérateur à secourir. S'assurer que la corde de secours est suffisamment longue pour atteindre le sol. Allonger la corde de secours jusqu'à attacher le connecteur terminal à un point d'attache EN 361 du harnais de l'opérateur à secourir (pour le modèle Sparrow Rescue Kit Rod voir paragraphe 3.2). Déconnecter ou couper l'EPI qui soutient l'opérateur afin de transférer la charge sur le kit de secours. Ensuite compléter la manœuvre en effectuant une descente jusqu'au sol.
3.2 - Sparrow Rescue Kit Rod. Le modèle Sparrow Rescue Kit Rod est doté d'une perche avec une longueur réglable, allant de 1 à 2,8 m qui permet de rejoindre facilement l'opérateur à secourir. La perche est dotée d'un support pour le connecteur Big, celui-ci est cousu à l'extrémité supérieure de la corde fournie. Pour rejoindre l'opérateur à secourir, insérer le connecteur dans le support d'accrochage de la perche qui maintient le doigt du connecteur ouvert et qui le relâche au moment de l'accrochage au point d'attache EN 361 de l'opérateur.
4) CONTRÔLE PÉRIODIQUE. Un contrôle approfondi des composants de cet ensemble d'EPI par le fabricant ou par un personnel compétent certifié par le fabricant est obligatoire au moins tous les 12 mois à partir de la date de la première utilisation (6 mois si utilisation en mer). Vérifier tous les dispositifs requérant ce contrôle dans les notices d'utilisation
5) LÉGENDE. Ancrage (Fig. 8.1); Harnais (Fig. 8.2).

DEUTSCH

Die Gebrauchsanweisungen dieses Produkts bestehen aus einer allgemeinen Anweisung, den spezifischen Anweisungen zu den einzelnen Geräten und der zusätzlichen Anweisung für die gesamte Vorrichtung. Alle Gebrauchsanweisungen müssen vor dem Gebrauch aufmerksam durchgelesen werden. **Achtung!** Dieses Blatt stellt nur die zusätzliche Gebrauchsanweisung für die gesamte Vorrichtung dar.
ZUSÄTZLICHE ANWEISUNGEN FLASCHENZUG / RETTUNGS-KIT.
Dieses Schreiben enthält die nötigen Informationen für den Gebrauch der Flaschenzüge Lifty / Lifty X6 und der Rettungskits Sparrow Rescue Kit / Sparrow Rescue Kit Rod. **Achtung!** Vor der ersten Anwendung muss der Benutzer folgende Schritte unternehmen: Sein Modell in die Spalte A der Tabelle 1 eintragen; Die Tabelle der Komponenten ausfüllen (Abb. 1), dafür die Benennung der Teile konsultieren (Abb. 2) und die Seriennummer der einzelnen Teile angeben, oder, falls diese fehlt, die Lotnummer. Dies ermöglicht, im Laufe der eingehenden jährlichen Kontrolle etwaige Abweichungen vom Originalprodukt festzustellen.
0) BENENNUNG DER TEILE (Abb. 2). A) Oberer Karabiner; B-F) Doppelte Seilrolle; C) Maillon Rapide; D) Seilklemme mit Sicherheitsabdeckung; E) Hebeseil; G) Unterer Karabiner; H-I) Dreifache Seilrolle; L) Temporärer Anschlagvorrichtung; M) Karabiner des Abseilgeräts; N) Abseilgerät; O) Notfallseil; P) Endkarabiner; Q) Sack; R) Integriertes Endverbindungselement; S) Teleskopstab; T) Positionierungshalterung Fix Pro. **Achtung!** Es ist verboten, Teile der originalen Gesamt-Vorrichtung auseinander zu bauen, zu ersetzen oder zu verändern.
1) KONTROLLEN. Vor dem Gebrauch: lesen und begreifen der Gebrauchsanweisung der einzelnen Vorrichtungen, besonders jene des Abseilgeräts Sparrow. Vor und während jedes Gebrauchs: die ordnungsgemäße Funktion des Produkts, eine optimale Verbindung und gute Anordnung der anderen Komponenten der Vorrichtung prüfen; die perfekte Schließung des Schnappers und somit auch die Sperre der verwendeten Karabiner prüfen. **Achtung!** Es dürfen ausschließlich Anschlagselemente in Übereinstimmung mit der Norm EN 795 (min. Belastbarkeit 12 kN oder 18 kN für nicht metallische Anschlagselemente) verwendet werden, die keine scharfen Kanten aufweisen.
2) LIFTY / LIFTY X6. Das Modell Lifty ist ein selbstblockierender Rückholflaschenzug, mit Reduktionsfaktor 4, wirklicher Wirkungsgrad 86% und einer maximalen Rückholhöhe von 2 m. Das Modell Lifty X6 ist ein selbstblockierender Rückholflaschenzug, mit Reduktionsfaktor 6, wirklicher Wirkungsgrad 79% und einer maximalen Rückholhöhe von 2 m. **Achtung!** Vor und während jeden Gebrauchs überprüfen, dass das Blockiergerät am letzten Seilstrang befestigt wird, welcher in Austrittsrichtung des Seils verwendet wird (Abb. 4).
2.1 - Gebrauchsanweisung. 1) Den oberen Karabiner an einem Anschlagspunkt in Übereinstimmung mit der Norm EN 795 befestigen (Abb. 5.1) und die Nocke der Seilklemme öffnen, wie laut Gebrauchsanleitung des Geräts (Abb. 5.2). 2) Den Flaschenzug verlängern (wenn nötig) und den unteren Karabiner an der Halteöse EN 361 des einzuholenden Arbeiters befestigen (Abb. 5.2). 3) Die Nocke der Seilklemme schließen (Abb. 5.3). 4) Am freien Ende des Hebeseils ziehen, um den einzuholenden Arbeiter bis auf die gewünschte Höhe hochzuhieven (Abb. 5.4-5-5). Die Flaschenzüge Lifty / Lifty X6 können ebenso in Kombination mit dem Rettungskit Sparrow Rescue Kit und Sparrow Rescue Kit Rod (Abb. 6.1) verwendet werden.
2.2 - Fix Pro. Die Flaschenzüge Lifty / Lifty X6gliedern die Positionierungshalterungen für das Verbindungselement Fix Pro mit ein. Sie dienen zum in Position halten der Verbindungselemente der Seilrollen. **Achtung!** Die Halterungen Fix Pro sind keine PSA und wurden nicht zum Halten des Gewichts des Benutzers konzipiert! Die Abbildungen zeigen die korrekten Montagevorgänge auf (Abb. 7.1÷7.5). **Achtung!** Fehlerhaftes Verwenden kann äußerst schwerwiegende Folgen haben, jegliche andere als hier angegebene Anbringung und Verwendung ist verboten.
3) SPARROW RESCUE KIT / SPARROW RESCUE KIT ROD. Die Modelle Sparrow Rescue Kit und Sparrow Rescue Kit Rod sind Rettungskits für Arbeitsbelastungen bis zu 150 kg, die hauptsächlich für einen indirekten Rettungsmodus verwendet werden können.
3.1 - Modalität indirekte Rettung (Abb. 6.1-6.2). Den Karabiner des Abseilgeräts an einem der Norm EN 795 gemäßen Anschlagpunkt, der sich auf der Vertikalen des zu rettenden Arbeiters befindet, festmachen. Prüft, dass das Notfallseil genügend lang ist und bis auf den Boden reicht. Das Notfallseil verlängern, bis der Endkarabiner an der Gurtöse EN 361 des zu Rettenden festgemacht werden kann (für das Modell Sparrow Rescue Kit Rod siehe Absatz 3.2). Die PSA, die den Verunglückten in der Schwebe hält, entfernen oder durchschneiden, damit seine Last auf den Rettungskit umgeleitet wird. Anschließend mit dem Abseilen fortfahren, bis das Manöver abgeschlossen ist.
3.2 - Sparrow Rescue Kit Rod. Das Modell Sparrow Rescue Kit Rod ist mit einem Teleskopstab mit einstellbarer Länge von 1 bis 2,8 m ausgestattet, welcher ein einfaches Erreichen des zu rettenden Arbeiters ermöglicht. Der Teleskopstab besitzt eine Halterung für ein Verbindungselement, das am oberen Ende des zur Ausstattung gehörenden Seils angenäht ist. Um den zu rettenden Arbeiter zu erreichen, muss das Verbindungselement in die Einhak-Halterung des Teleskopstabs eingefügt werden, welche deren Schnapper geöffnet hält. Der Schnapper wird erst freigegeben, sobald das Einfügen am Anschlagpunkt EN 361 des Arbeiters stattgefunden hat.
4) PERIODISCHE KONTROLLE. Mindestens alle 12 Monate (6 Monate bei Gebrauch auf See) ab dem ersten Gebrauchsdatum ist es verpflichtend, eine gründliche Kontrolle der Einzelteile dieser zusammengesetzten PSA seitens des Herstellers oder ausschließlich durch vom Hersteller autorisierten Personals durchzuführen. Die Geräte, wie laut der jeweiligen Gebrauchsanweisungen, genau prüfen.
5) LEGENDE. Anschlagpunkt (Abb. 8.1); Sicherheitsgurt (Abb. 8.2).

ESPAÑOL

Las instrucciones de uso de este producto están compuestas por unas instrucciones generales, unas instrucciones específicas de los dispositivos por separado y unas instrucciones complementarias del conjunto. Lea atentamente todas las instrucciones antes de su uso. **¡Atención!** Esta página solo contiene las instrucciones complementarias del conjunto.
INSTRUCCIONES COMPLEMENTARIAS DEL POLIPASTO / KIT DE RESCATE.
Esta nota contiene toda la información necesaria para un uso correcto de los polipastos Lifty / Lifty X6 y de los kits de rescate Sparrow Rescue Kit / Sparrow Rescue Kit Rod. **¡Atención!** Antes de la primera utilización, es necesario que el usuario: indique el modelo en su posesión utilizando la columna A de la tabla 1; complete la tabla de los componentes (Fig. 1), haciendo referencia a la nomenclatura (Fig. 2) e indicando el número de serie de los dispositivos individuales o, en su ausencia, el número de lote. Esto permitirá, durante una comprobación anual en profundidad, localizar posibles anomalías con respecto al producto original.
0) NOMENCLATURA (Fig. 2). A) Conector superior; B-F) Polea doble; C) Maillón; D) Bloqueador con protector de seguridad; E) Cuerda de elevación; G) Conector inferior; H-I) Polea triple; L) Anclaje temporal; M) Conector del descensor; N) Descensor; O) Cuerda de rescate; P) Conector de terminación; Q) Bolsa; R) Conector de terminación integrado; S) Pértiga; T) Posicionador Fix Pro. **¡Atención!** Está prohibido desmontar, sustituir o modificar cualquiera de los componentes que forman el conjunto original.
1) COMPROBACIONES. Antes del uso: leer y entender las instrucciones de uso de los dispositivos por separado, en especial aquellas del descensor Sparrow. Antes y durante cada uno de los usos: verificar el funcionamiento correcto del producto y las óptimas conexiones y condiciones de los demás componentes del sistema; verificar el perfecto cierre del gatillo y el bloqueo de los conectores que se usen. **¡Atención!** Se deben usar exclusivamente puntos de anclaje, de acuerdo con la norma EN 795 (resistencia mínima de 12 kN o de 18 kN para anclajes no metálicos), que no presenten bordes cortantes.
2) LIFTY / LIFTY X6. El modelo Lifty es un polipasto de recuperación autobloqueante, con un factor de desmultiplicación 4, rendimiento efectivo 86% y una altura máxima de recuperación igual a 2 m. El modelo Lifty X6 es un polipasto de recuperación autobloqueante, con un factor de desmultiplicación 6, rendimiento efectivo 79% y una altura máxima de recuperación igual a 2 m. **¡Atención!** Antes y durante cada uso comprobar que el bloqueador esté insertado en la última porción de cuerda utilizada en la dirección de salida de la cuerda (Fig. 4).
2.1 - Instrucciones de uso. 1) Fijar el conector superior a un punto de anclaje conforme a la norma EN 795 (Fig. 5.1) y abrir la leva del bloqueador, como se indica en las instrucciones de uso del dispositivo (Fig. 5.2). 2) Extender el polipasto (si es necesario) y enganchar el conector inferior al punto de enganche EN 361 del operario a rescatar (Fig. 5.2). 3) Cerrar la leva del bloqueador (Fig. 5.3). 4) Tirar del lado libre de la cuerda de izado de forma que el operario alcance la altura deseada (Fig. 5.4-5-5). Los polipastos Lifty / Lifty X6 pueden utilizarse también en combinación con los kits de rescate Sparrow Rescue Kit y Sparrow Rescue Kit Rod (Fig. 6.1).
2.2 - Fix Pro. Los polipastos Lifty / Lifty X6 incluyen Fix Pro, el posicionador para conectores. Estos sistemas mantienen en la posición correcta los conectores que se insertan en las poleas. **¡Atención!** Los posicionadores Fix Pro no son EPI y no están diseñadas para soportar el peso del usuario. Los dibujos muestran el montaje correcto (Fig. 7.1÷7.5). **¡Atención!** Cualquier error en la colocación tendrá graves consecuencias, cualquier método de colocación diferente al que aquí se enseña está prohibido.
3) SPARROW RESCUE KIT / SPARROW RESCUE KIT ROD. Los modelos Sparrow Rescue Kit y Sparrow Rescue Kit Rod son unos kits de rescate para cargas de trabajo de hasta 150 kg, que pueden utilizarse principalmente para la modalidad de rescate indirecto.
3.1 - Modalidad de rescate indirecto (Fig. 6.1-6.2). Fijar el conector del descensor a un punto de anclaje, conforme a la norma EN 795, colocado en la vertical del operario a rescatar. Asegurarse de que la cuerda de emergencia sea lo suficientemente larga como para llegar al suelo. Alargar la cuerda de emergencia hasta enganchar el conector de terminación a un anillo de enganche EN 361 del arnés del operario a rescatar (para el modelo Sparrow Rescue Kit Rod ver apartado 3.2). Soltar o cortar el EPI con el que el operario a rescatar está suspendido de forma que su peso se transfiera al kit de rescate. Proceder con el descenso hasta completar la maniobra.
3.2 - Sparrow Rescue Kit Rod. El modelo Sparrow Rescue Kit Rod está equipado con pértiga de longitud ajustable de 1 a 2,8 m que permite alcanzar fácilmente el trabajador a rescatar. La pértiga está equipada con un soporte para el conector cosido en el extremo superior de la cuerda que se incluye. Para alcanzar al trabajador que tiene que ser rescatado, el conector debe engancharse en el soporte de la pértiga que mantiene el gatillo abierto, soltándolo en el momento de la inserción en el punto de enganche EN 361 del trabajador.
5) COMPROBACIÓN PERIÓDICA. Al menos cada 12 meses (6 meses para usos cerca del mar) desde la fecha del primer uso es obligatorio que el fabricante o el personal competente, expresamente autorizado por el fabricante, realice una comprobación en profundidad de los componentes de este Equipo de protección individual (EPI). Verificar los dispositivos que lo requieran de acuerdo con las respectivas instrucciones de uso específicas.
6) LEYENDA. Anclaje (Fig. 8.1); Arnés (Fig. 8.2).

PORTUGUÊS

As instruções de uso deste produto são formadas por uma instrução geral, por instruções específicas de cada um dos dispositivos e pela instrução complementar do conjunto. Todas as instruções de uso devem ser lidas atentamente antes da utilização. **Atenção!** Esta folha representa apenas a instrução complementar do conjunto.
INSTRUÇÕES COMPLEMENTARES DA TALHA / KIT DE SOCORRO.
Esta nota contém as informações necessárias para um uso correto dos guinchos Lifty / Lifty X6 e dos kits de resgate Sparrow Rescue Kit / Sparrow Rescue Kit Rod. **Atenção!** Antes do primeiro uso, o usuário deve: registrar o modelo em sua posse usando a coluna A da tabela 1; preencher a tabela de componentes (Fig. 1), consultando à nomenclatura (Fig. 2) e registrando o número de série de cada dispositivo ou, se ausente, o número do lote. Isto permitirá, durante o controle aprofundado anual, de encontrar eventuais anomalias em relação ao produto original.
0) NOMENCLATURA (Fig. 2). A) Conector superior; B-F) Polia dupla; C) Conexão rápida; D) Ascensor com cobertura de segurança; E) Corda de levantamento; G) Conector inferior; H-I) Polia tripla; L) Ancoragem temporária; M) Conector do descender; N) Descender; O) Corda de resgate; P) Conector terminal; Q) Saco; R) Conector do terminal integrado; S) Vara; T) Suporte de posicionamento Fix Pro. **Atenção!** É proibido desmontar, substituir ou modificar qualquer componente do conjunto original.
1) CONTROLES. Antes da utilização: ler e compreender as instruções de uso individuais de cada dispositivo, particularmente as do descender Sparrow. Antes e durante cada utilização: verificar o bom funcionamento do produto e a conexão e disposição ideais dos outros componentes do sistema; verificar o perfeito fechamento da alavanca e o relativo bloqueio dos conectores usados. **Atenção!** Devem ser utilizados exclusivamente pontos de ancoragem, em conformidade com a norma EN 795 (resistência mínima 12 kN ou 18 kN para ancoragens não metálicas), que não apresentem arestas cortantes.
2) LIFTY / LIFTY X6. O modelo Lifty é uma talha de recuperação autobloqueante, com fator de redução 4, rendimento efetivo 86% e altura máxima de recuperação igual a 2 m. O modelo Lifty X6 é uma talha de recuperação autobloqueante, com fator de redução 6, rendimento efetivo 79% e altura máxima de recuperação igual a 2 m. **Atenção!** Antes e durante cada uso verificar que o ascensor esteja inserido no último ramo de corda empregado na direção de subida da corda (Fig. 4).
2.1 - Instruções de uso. 1) Fixar o conector superior em um ponto de ancoragem conforme a norma EN 795 (Fig. 5.1) e abrir o came do bloqueador, como indicado nas instruções de uso do dispositivo (Fig. 5.2). 2) Alongar a talha (se necessário) e engatar o conector terminal do cabo de socorro no ponto de fixação EN 361 do operador a recuperar (Fig. 5.2). 3) Fechar o came do bloqueador (Fig. 5.3). 4) Puxar o lado livre da corda de levantamento de modo a recuperar o operador até a altura desejada (Fig. 5.4-5-5). As tralhas Lifty / Lifty X6 também podem ser usados junto com os kits Sparrow Rescue Kit e Sparrow Rescue Kit Rod (Fig. 6.1).
2.2 - Fix Pro. As tralhas Lifty / Lifty X6 incluem os suportes de posicionamento por conector Fix Pro. Estes são usados para manter em posição os conectores inseridos nas polias. **Atenção!** Os suportes Fix Pro não são EPIs e não são projetados para suportar o peso do usuário. Nos desenhos estão indicados os métodos de montagem corretos (Fig. 7.1 ÷ 7.5). **Atenção!** Um erro pode ter consequências extremamente graves, qualquer modalidade de montagem e utilização diferente do quanto indicado deve ser considerada proibida.
3) SPARROW RESCUE KIT / SPARROW RESCUE KIT ROD. Os modelos Sparrow Rescue Kit e Sparrow Rescue Kit Rod constituem kits de resgate para cargas de trabalho de até 150 kg, que podem ser utilizados para o modo de resgate indireto.
3.1 - Modalidade de socorro indireto (Fig. 6.1-6.2). Fixar o conector do descensor em um ponto de ancoragem conforme a norma EN 795, disposto na vertical do operador a socorrer. Certificar-se que o cabo de emergência seja suficientemente longo para chegar no chão. Alongar o cabo de emergência até engatar o conector terminal a um anel EN 361 da amarração do operador a socorrer (para o modelo Sparrow Rescue Kit Rod ver o parágrafo 3.2). Soltar ou cortar o DPI ao qual o operador a socorrer está suspenso de modo que o mesmo vá sob carga de socorro. Proceder assim com a descida até o término da manobra.
3.2 - Sparrow Rescue Kit Rod. O modelo Sparrow Rescue Kit Rod é fornecido com uma vara de comprimento regulável de 1 a 2,8 m que permite atingir facilmente o operador a ser resgatado. A vara é dotada de suporte para o conector costurado na extremidade superior da corda fornecida. Para alcançar o operador a ser resgatado, o conector deverá ser inserido no suporte de enganchamento da vara que manterá a alavanca aberta, liberando-a no momento do inserimento no ponto de ligação EN 361 do operador.
4) CONTROLE PERIÓDICO. Pelo menos a cada 12 meses (6 meses para emprego no mar) da data da primeira utilização, é indispensável um controle aprofundado dos componentes deste conjunto de DPI por parte do fabricante ou de pessoal competente expressamente habilitado pelo próprio fabricante. Verificar os dispositivos que o exigem nas respectivas instruções de uso específicas.
5) LEGENDA. Ancoragem (Fig. 8.1); Amarração (Fig. 8.2).

SVENSKA

Den här produktens bruksanvisning består av en allmän beskrivning, specifika instruktioner för varje utrustning och kompletterande instruktioner för enheten. Samtliga bruksanvisningar ska noggrant läsas igenom innan användning. **Varning!** Det här informationsbladet innehåller endast kompletterande instruktioner för enheten.
KOMPLETTERANDE INSTRUKTIONER FÖR HALNINGSSYSTEM/RÄDDNINGSSATS.
Den här anmärkningen innehåller information för en korrekt användning av lyftblocken Lifty / Lifty X6 och räddningssatserna Sparrow Rescue Kit / Sparrow Rescue Kit Rod. **Obs!** Före den första användningen måste användaren: ange modellen i sin ägo i kolumn A i tabell 1: fylla i komponenter i tabellen (bild 1), se nomenklaturen (bild 2) och ange serienummer för de enskilda enheterna eller, om det saknas, partinummer. Detta gör att eventuella fel kan fastställas under den årliga djupgående kontrollen i förhållande till originalprodukten.
0) FÖRTECKNING (bild 2). A) Övre kopplingsanordning; B-F) Dubbel remskiva; C) Snabblänk; D) Lås med säkerhetsskydd; E) Lyftlina; G) Nedre kopplingsanordning; H-I) Tredubbel remskiva; L) Tillfällig förankring; M) Kopplingsanordning för nedfirningsdon; N) Nedfirningsdon; O) Räddningslina; P) Ändkopplingsanordning; Q) Påse; R) Terminalkontakt; S) Stång; T) Positioneringsstöd Fix Pro. **Obs!** Det är förbjudet att montera ner, byta eller ändra på någon som helst komponent i originalenheten.
1) KONTROLLER. Innan användning: läs och förstå bruksanvisningarna för de enskilda anordningarna, i synnerhet de för nedfirningsdonet Sparrow. Innan och under varje användning: kontrollera att produkten fungerar riktigt och att övriga komponenter i systemet har anslutits och placerats korrekt. Kontrollera att spaken och motsvarande repklämma för kopplingsanordningarna stängs riktigt. **Obs!** Använd endast förankringspunkter som överensstämmer med standarden SS-EN 795 (minimalt motstånd 12 kN eller 18 kN för förankringar som inte är av metall) och som inte har vassa kanter.
2) LIFTY / LIFTY X6. Modellen Lifty är ett självlåsande halningssystem med reduktionsfaktor 4, effektiv kapacitet 86% och maximal räddningshöjd på 2 m. Modellen Lifty X6 är ett självlåsande halningssystem med reduktionsfaktor 6, effektiv kapacitet 79% och maximal räddningshöjd på 2 m. **Obs!** Kontrollera före och under varje användning att låset sitter på linans sista del som är inkopplad i linans utgångsriktning (Fig. 4).
2.1 - Bruksanvisning. 1) Fäst den övre kopplingsanordningen till en förankringspunkt som motsvarar standarden SS EN 795 (Fig. 5.1) och öppna repklämmans kam enligt utrustningens bruksanvisning (bild 5.2). **2)** Förläng halningssystemet (om det behövs) och fäst den nedre kopplingsanordningen till förankringspunkt SS EN 361 för räddningsarbetaren (bild 5.2). **3)** Stäng repklämmans kam (bild 5.3). **4)** Dra i lyftvajerns fria sida så att operatören kan halas ända till den önskade höjden (Fig. 5.4-5-5). Lyftblocken Lifty/Lifty X6 kan användas även i kombination med räddningssatserna Sparrow Rescue Kit och Sparrow Rescue Kit Rod (bild 6.1).
2.2 - Fix Pro. Lyftblocken Lifty/Lifty X6 består av Fix Pro positioneringsstöd för anslutning. De är avsedda för att hålla anslutningarna i remskivorna på plats. **Obs!** Stöden Fix Pro är inte en skyddsutrustning och är inte avsedda att hålla för användarens vikt! På bilderna anges korrekta monteringsförfaranden (bild 7.1÷7.5). **Obs!** Dessa produkter är inga personliga skyddsutrustningar och är inte utformade för att bära användarens vikt.
3) SPARROW RESCUE KIT / SPARROW RESCUE KIT ROD. Modellerna Sparrow Rescue Kit och Sparrow Rescue Kit Rod är räddningssatser för driftbelastningar upp till 150 kg, som kan användas i huvudsak för indirekt räddning.
3.1 - Indirekt räddning (bild 6.1-6.2). Fäst nedfirningsdonets kopplingsanordning till en förankringspunkt som motsvarar SS EN 795 och som sitter vertikalt i förhållande till räddningsarbetaren. Se till att räddningslinan är tillräckligt lång för att nå ner till marken. Förläng räddningslinan tills ändkopplingsanordningen kan anslutas till en ring SS EN 361 på räddningsarbetarens säkerhetsselar (för modellen Sparrow Rescue Kit Rod se avsnitt 3.2). Lossa eller skär av den personliga skyddsutrustningen som räddningsarbetaren hänger i så att han/hon belastar räddningssatsen. Fortsätt därefter med nedfirningen tills manövern avslutas.
3.2 - Sparrow Rescue Kit Rod. Modellen Sparrow Rescue Kit Rod är försedd med en stång vars längd kan justeras från 1 till 2,8 m och som tillåter att lätt nå den operatör som ska räddas. Stången är försedd med ett stöd för kopplingsanordningen som har sytts på den övre ändan av den medföljande linan. För att nå den operatör som ska räddas ska kopplingsanordningen föras in i stångens kopplingsstöd som håller dess spak öppen och frigör den när den förs in i operatörens fästpunkt EN 361.
4) PERIODISK KONTROLL. Minst var 12:e månad (6 månader i havsmiljöer) från det första användningsdatumet måste en djupgående kontroll utföras av komponenterna i den här personliga skyddsutrustningen. Den ska göras av tillverkaren eller av en kompetent personal som auktoriserats av tillverkaren. Kontrollera utrustningarna enligt kraven i de specifika bruksanvisningarna.
5) TECKENFÖRKLARING. Förankring (bild 8.1) Säkerhetssele (bild 8.2).

SUOMI

Tämän tuotteen käyttöohjeet koostuvat yleisohjeesta, yksittäisten laitteiden erillisistä ohjeista ja kokonaisuuden täydentävistä ohjeista. Kaikki käyttöohjeet tulee lukea tarkkaan ennen käyttöä. **Huom!** Tämä ohje muodostaa ainoastaan kokonaisuuden täydentävän ohjeen.
VINSSIN PELASTUSARJAN /TÄYDENTÄVÄT OHJEET.
Tämä lappu sisältää tarvittavat tiedot väkipyörien Lifty / Lifty X6 ja pelastussettien Sparrow Rescue Kit / Rescue Kit Rod 200 oikeanlaista käyttöä varten. **Huom!** Ennen ensimmäistä käyttökertaa on välttämätöntä, että käyttäjä: Raportoi hallussaan olevan mallin käyttäen kaavion 1 saraketta A; Täyttää komponenttikaavion (kuva 1), tarkistaen nimitykset (kuva 2) ja raportoi yksittäisten laitteiden sarjanumerot, tai niiden puuttuessa - eränumeron. Tällä tavalla perusteellisen vuosittaisen tarkastuksen aikana voidaan löytää mahdolliset viat alkuperäiseen tuotteeseen nähden.
0) OSALUETTELO (Kuva 2). A) Ylimmäinen liitin; B-F) Kaksoisväkipyörä; C) Lukittava sulkurengas; D) Estäjä, jossa on turvapeite; E) Nostoköysi; G) Alempi liitin; H-I) Kolminkertainen väkipyörä; L) Tilapäinen ankkuri; M) Laskeutujan liitin; N) Laskeutuja; O) Pelastusköysi; P) Päätyliitin; Q) Tasku; R) Integroitu päätyliitin; S) Mittakeppi; T) Asentotuki Fix Pro. **Huom!** Alkuperäisen kokonaisuuden komponentteja ei saa poistaa, vaihtaa tai muokata.
1) TARKISTUKSET. Ennen käyttöä: Lue ja ymmärrä yksittäisten välineiden käyttöohjeet, erityisesti laskimen Sparrow. Ennen jokaista käyttöä ja sen jälkeen: tarkista tuotteen toiminta ja järjestelmän muiden komponenttien optimaalinen liitäntä ja sijoitus; tarkista, että vipu ja käytetyt lukitukset ovat kunnolla kiinni. **Huom!** Saa käyttää vain määräystä EN 795 vastaavia ankkurointikohtia (minimivastus 12 kN tai 18 kN ei-metallisia ankkurointeja varten), joissa ei ole teräviä kulmia.
2) LIFTY. Malli Lifty on itselukkiutuva pelastusvinssi, jonka vähennyskerroin on 4, efektiivinen tuotto 86% ja maksimipelastuskorkeus 2 m. Malli Lifty X6 on itselukkiutuva pelastusvinssi, jonka vähennyskerroin on 6, effektiivinen tuotto 79% ja maksimipelastuskorkeus 2 m. **Huomio!** Ennen jokaista käyttökertaa ja jokaisen käyttökerran aikana tarkista, että estäjä on asetettu köyden viimeiseen haaraan,, jota käytetään köyden poistumissuunnassa (Kuva 4).
2.1 - Käyttöohjeet. 1) Kiinnitä ylempi sulkurengas määräyksen EN 795 mukaiseen ankkurointipisteeseen (Kuva 5.1) ja avaa lukitsimen nokka laitteen käyttöohjeiden mukaisestai (Kuva 5.2). 2) Pidennä vinssiä (tarvittaessa) ja kiinnitä alempi sulkurengas kiinnituskohtaan EN 361 dell'operatore da recuperare (Kuva 5.2). 3) Sulje lukitsimen nokka (Kuva 5.3). 4) Vedä nostoköyden vapaata päätä niin, että saat käyttäjän takaisin haluttuun korkeuteen (Kuva 5.4-5-5). Väkipyöriä Lifty / Lifty X6 voidaan käyttää myös yhdistettyinä pelastussetteihin Sparrow Rescue Kit ja Sparrow Rescue Kit Rod (kuva 6.1).
2.2 - Fix Pro. Väkipyörät Lifty / Lifty X6 sisältävät asentotuet Fix Pro -liittimelle. Niiden tehtävänä on pitää paikallaan väkipyöriin asetetut liittimet. **Huom!** Fix Pro -tuet eivät ole henkilösuojavälineitä, eikä niitä ole suunniteltu kannattelemaan käyttäjän painoa! Piirustuksiin on merkitty oikeat kokoamismenetelmät (kuva 7.1÷7.5). **Huom!** Virheen seuraukset voivat olla erittäin vakavia ja kaikki muut, kuin mainitut asennusja käyttötavat ovat kiellettyjä.
3) SPARROW RESCUE KIT / SPARROW RESCUE KIT ROD. Mallit Sparrow Rescue Kit ja Sparrow Rescue Kit Rod ovat pelastussettejä enintään 150 kg työkuormille, joita voidaan käyttää pääosin epäsuoraa pelastusmenetelmää varten.
3.1 - Epäsuora pelastustapa (Kuva 6.1-6.2). Kiinnitä laskeutumislaitteen sulkurengas määräystä EN 795 vastaavaan ankkurointikohtaan, joka sijaitsee pelastettavan henkilön pystysuoralla. Varmistu siitä, että pelastusköysi on riittävän pitkä, jotta se ulottuu maahan. Pidennä hätäköyttä, kunnes pääteliitin kiinnittyy pelastettavan henkilön valjaissa olevaan renkaaseen EN 361 (Mallia Sparrow Rescue Kit Rod varten katso kappale 3.2). Irrota tai leikkaa DPI, johon pelastettava henkilö on kiinnitetty, jotta se kuormittuisi pelastussarjaan. Jatka sen jälkeen laskeutumista, kunnes toimenpide on suoritettu.
3.2 - Sparrow Rescue Kit Rod. Malli Sparrow Rescue Kit Rod on varustettu mittakepillä, jonka pituus on säädettävissä 1 - 2,8 m välillä, mikä mahdollistaa pelastettavan käyttäjän tavoittamisen helposti. Mittakeppi on varustettu liitintuella, joka on ommelty mukanaolevan köyden yläpäätyyn. Pelastettavan käyttäjän tavoittamiseksi liitin tulee olla asetettu mittakepin kiristintukeen, joka pitää sen vivun avattuna, vapauttaen sen sillä hetkellä, kun käyttäjä liitetään liitinpisteeseen EN 361.
4) SÄÄNNÖLLINEN TARKASTUS. Vähintään 12 kuukauden välein (6 kuukautta merikäytössä) ensimmäisestä käyttöpäivästä lähtien tulee suorittaa tämän DPI komponenttikokonaisuuden perusteellinen tarkastus valmistajan tai valmistajan tehtävään valtuuttaman henkilökunnan toimesta. Tarkista, mitkä laitteet vaativat tätä niiden käyttöohjeista.
5) KUVATEKSTI. Ankkurointi (Kuva 8.1); Valjaat (Fig. 8.2).

NORSK

Bruksanvisningen for dette produktet består av en generell instruksjon, av de spesifikke instruksjonene til de enkelte komponentene og av tilleggsinstruksjonene for settet som helhet. Alle instruksjonene må leses grundig før bruk. **Advarsel!** Dette arket utgjør kun tilleggsinstruksjonene for settet som helhet.
TILLEGGSINSTRUKSJONER HEISANORDNING / REDNINGSUTSTYR.
Dette informasjonsarket inneholder nødvendig informasjon for korrekt bruk av trinsene Lifty / Lifty X6 og redningssettene Sparrow Rescue Kit / Sparrow Rescue Kit Rod. **Advarsel!** Før bruk må brukeren: vise til modellen han/hun er i besittelse av ved å benytte kolonnen A i tabell 1; fylle ut tabellen med komponentene (Fig. 1), ved å konsultere nomenklaturen (Fig. 2) og ved å skrive serienummeret til de enkelte innretningene eller, dersom disse mangler, lottnummeret. På den måten vil du under den årlige grundige kontrollen kunne avdekke eventuelle uregelmessigheter i forhold til originalproduktet.
0) BENEVNELSE (Fig. 2). A) Øvre koblingstykke; B-F) Dobbel talje; C) Hurtigkarabin; D) Blokkering med sikkerhetsdeksel; E) Løftetau; G) Nedre koblingsstykke; H-I) Trippel talje; L) Midlertidig forankring; M) Koblingsstykke for descender; N) Descender; O) Redningstau; P) Sluttkobling; R) Integrert terminalkopling; Q) Pose; S) Stang; T) Støtte for posisjonering Fix Pro. **Advarsel!** Det er forbudt å ta fra hverandre, skifte ute eller endre en hvilken som helst komponent av det originale settet.
1) KONTROLLER. Før bruk: les og forstå brukerinstruksjonene for hver enkelt komponent, særlig dem som angår descender Sparrow. Før og under hver bruk: Kontroller at produktet fungerer godt og at det alle komponentene i systemet er korrekt tilkoblet og plassert, kontroller at spaken er perfekt lukket og tilhørende låsing av karabinene som brukes. **Advarsel!** Du må kun bruke forankringspunkter som er i overensstemmelse med standarden EN 795 (minimumsresistens 12 kN eller 18 kN for forankringer som ikke er av metall), og som ikke har skarpe kanter.
2) LIFTY / LIFTY X6. Modellen Lifty er en selvblokkerende heisanordning for redningsoperasjoner, med reduksjonsfaktor 4, effektiv ytelse 86% og maksimal gjenvinning lik 2 m. Modellen Lifty X6 er en selvblokkerende heisanordning for redningsoperasjoner, med reduksjonsfaktor 6, effektiv ytelse 79% og maksimal gjenvinning lik 2 m. **Advarsel!** Før og under hver bruk må du kontrollere at taubremsen er satt inn på den siste delen av tauet og låst i tauets utgangsretning (Fig. 4).
2.1 - Bruk. 1) Fest den øvre karabinen til et forankringspunkt som er i overensstemmelse med standarden EN 795 (Fig. 5.1) og åpne låsekammen, som indikert i anordningens bruksanvisning (Fig. 5.2). 2) Forleng heisanordningen (om nødvendig) og fest den nedre karabinen til festepunktet EN 361 på operatøren som skal reddes (Fig. 5.2). 3) Steng låsekammen (Fig. 5.3). 4) Trekk i den frie enheten av løftetauet slik at du bringer operatøren til ønsket høyde (Fig. 5.4-5-5). Trinsene Lifty / Lifty X6 kan også benyttes i kombinasjon med settene for redningsarbeid Sparrow Rescue Kit og Sparrow Rescue Kit Rod (Fig. 6.1).
2.2 - Fix Pro. Trinsene Lifty / Lifty X6 innlemmer støttene for posisjonering for koplingsstykket Fix Pro. Disse er nødvendige for å holde koplingsstykkene som er innført i trinsene i riktig posisjon. **Advarsel!** Støttene Fix Pro er ikke del av DPI og er ikke prosjekterte til å tåle brukerens vekt. I tegningene indikeres de riktige modalitetene for montering (Fig. 7.1÷7.5). **Advarsel!** En feil kan få svært alvorlige konsekvenser, enhver modalitet for montering og bruk som avviker fra det som indikeres må betraktes som forbudt.
3) SPARROW RESCUE KIT / SPARROW RESCUE KIT ROD. Modellene Sparrow Rescue Kit og Sparrow Rescue Kit Rod er redningssett for belastninger opptil 150 kg, som hovedsaklig kan benyttes i modalitet for indirekte redningsarbeid.
3.1 - Indirekte redningsmetode (Fig. 6.1-6.2). Fest karabinen på descenderen til et forankringspunkt som er i overensstemmelse med standard EN 795, plassert vertikalt på operatøren som skal reddes. Forsikre deg om at redningstauet er tilstrekkelig langt il å rekke ned til bakken. Forleng redningstauet til du kan feste endekarabinen til en ring EN 361 på selen til operatøren som skal reddes (per il modello Sparrow Rescue Kit Rod vedi paragrafo 3.2). Koble fra eller kutt PVU som operatøren som skal reddes er festet i, slik at vedkommende i stedet festes på og belaster redningsutstyret. Fortsett deretter nedstigningen til manøveren er fullført.
3.2 - Sparrow Rescue Kit Rod. Modellen Sparrow Rescue Kit Rod er utstyrt med en stang med regulerbar lengde fra 1 til 2,8 m slik at de ter mulig å enkelt nå den operatøren som skal reddes. Stangen er utstyrt med et koblingsstykke som er sydd fast til den øvre enden av det medfølgende tauet. For å komme fram til operatøren som skal reddes, må koblingsstykket være satt inn i forankringsstøtten til stangen som holder spaken åpen, og slippes når operatøren festes i forankringspunktet EN 361.
4) JEVNLIG KONTROLL. Minst hver 12. måned (6 måneder for bruk i nærheten av havet) fra datoen for første gangs bruk er det helt nødvendig å foreta en grundig kontroll av alle komponentene i det individuelle verneutstyret. Denne kontrollen må utføres av produsenten eller av annet kompetent personale som er uttrykkelig autorisert av produsenten. Kontroller anordningene som krever det i henhold til de spesifikke bruksinstruksjonene.
5) FORKLARING. Forankring (Fig. 8.1), sele (Fig. 8.2).

DANSK

Betjeningsinstruktionerne til dette produkt består af en generel instruktion, af særlige instruktioner, som er specifikke for de enkelte anordninger, og af supplerende instruktioner til sættet. Samtlige betjeningsinstruktioner skal læses nøje før anvendelsen. **Vigtigt!** Dette ark udgør udelukkende den supplerende instruktion til sættet.
SUPPLERENDE INSTRUKTIONER TIL HEJSEVÆRK/REDNINGSSÆT.
Denne tekst indeholder de nødvendige oplysninger for en korrekt brug af personløfter Lifty / Lifty X6 og af redningssæt Sparrow Rescue Kit / Sparrow Rescue Kit Rod. **Bemærk!** Før den første anvendelse skal brugeren anføre den model, han/hun ejer ved hjælp af kolonne A i tabel 1; Udfyld tabellen over komponenter (Fig. 1), ved at referere til fortegnelsen (Fig. 2) og ved angivelse af serienummeret på de enkelte dele, eller hvis det ikke findes, batchnummeret. Dette gør det muligt at efterprøve eventuelle uregelmæssigheder i forhold til originalproduktet, under den uddybende, årlige kontrol.
0) NOMENKLATUR (Fig. 2). A) Øvre konnektor; B-F) Dobbelt talje; C) Karabinhage; D) Blokering med sikkerhedsbeslag; E) Løftereb; G) Nedre konnektor; H-I) Tredobbelt talje; L) Midlertidig forankring; M) Konnektor til abseilfæste; N) Abseilfæste; O) Nødreb; P) Låsekonnektor; Q) Sæk; R) Indbygget endekonnektor; S) Stang; T) Fix Pro positioneringsstøtte. **Vigtigt!** Det er forbudt at afmontere, udskifte eller modificere nogen som helst af komponenterne på det originale sæt.
1) KONTROLLER. Før anvendelsen: Læs og forstå brugsvejledningen til de enkelte dele, navnligt dem til abseilfæste Sparrow. Før og under hver anvendelse: Kontrollér at produktet fungerer korrekt, og en optimal tilslutning og placering af de øvrige systemkomponenter; kontrollér at grebet er lukket helt, og den tilhørende låsning af de anvendte konnektorer. **Vigtigt!** Man må udelukkende anvende forankringspunkter, som er i overensstemmelse med standarden EN 795 (minimum modstand 12 kN eller 18 kN ved ikke-metalliske forankringer), som ikke har skarpe kanter.
2) LIFTY. Modellen Lifty er et hejseværk til nedsænkning med automatisk spærre, med reduktionsfaktor 4, en effektiv ydelse på 86% og en maksimal redningshøjde lig med 2 m. Modellen Lifty X6 er et hejseværk til nedsænkning med automatisk spærre, med reduktionsfaktor 6, en effektiv ydelse på 79% og en maksimal redningshøjde lig med 2 m. **Vigtigt!** Før og under brug er det vigtigt at tjekke, at blokeringen er sat fast på den sidste del af rebet i retning af rebets udgang (Fig. 4).
2.1 - Betjeningsinstruktioner. 1) Fastgør den øverste konnektor til et forankringspunkt i overensstemmelse med standarden EN 795 (Fig. 5.1) og åbn låsen på spærren, som angivet i betjeningsinstruktionerne til anordningen (Fig. 5.2). 2) Forlæng hejseværket (om nødvendigt) og hægt den nederste konnektor på tilslutningspunktet EN 361 på operatøren, som skal reddes (Fig. 5.2). 3) Luk låsen på spærren (Fig. 5.3). 4) Hiv i løfterebets frie ende for at få klatreren op til den ønskede højde (Fig. 5.4-5-5). Hejseværket Lifty / Lifty X6 kan også bruges i kombination med redningssættene Sparrow Rescue Kit og Sparrow Rescue Kit Rod (Fig. 6.1).
2.2 - Fix Pro. Hejseværket Lifty / Lifty X6 omfatter positioneringsstøtterne til konnektoren Fix Pro. De bruges til at holde konnektorerne, som er indsat i taljerne, på plads. **Bemærk!** Fix Pro støtterne er ikks PSU og er ikke udviklet til at understøtte brugerens vægt. De korrekte monteringsmetoder er angivet på tegningerne (Fig. 7.1÷7.5). **Vigtigt!** En fejl kan have ekstremt alvorlige konsekvenser, og enhver monterings metode og anvendelse som afviger fra det angivne, skal anses som forbudt.
3) SPARROW RESCUE KIT / SPARROW RESCUE KIT ROD. Modellerne Sparrow Rescue Kit og Sparrow Rescue Kit Rod er redningskit til arbejdslast på op til 150 kg, som hovedsageligt kan anvendes til den indirekte redningsmetode.
3.1 - Metode med indirekte redning (Fig. 6.1-6.2). Fastgør konnektoren på hejseanordningen til et forankringspunkt i overensstemmelse med standarden EN 795, placeret lodret på den operatør, der skal reddes. Sørg for at sikkerhedslinen er lang nok til at nå jorden. Forlæng sikkerhedslinen indtil endekonnektoren hægtes på en ring EN 361 på selen på operatøren, som skal reddes (se afnit 3.2 for modellen Sparrow Rescue Kit Rod). Frakobl eller skær det PSU af, som operatøren, der skal reddes, er ophængt i, således at denne nu belaster redningssættet. Fortsæt herefter med nedsænkningen indtil manøvren er gennemført.
3.2 - Sparrow Rescue Kit Rod. Modellen Sparrow Rescue Kit Rod er udstyret med en regulerbar stang med en længde mellem 1 og 2,8 m, der gør det muligt nemt at nå den nødstedte klatrer. Stangen er udstyret med støtte til konnektoren, som er syet fast på den yderste øvre ende af det medfølgende reb. For at nå den nødstedte klatrer skal konnektoren være indsat i stangens støttekrog, som holder løftestangen åben og slipper den, når den indsættes i fastgørelsespunktet EN 361 på klatreren.
4) PERIODISK KONTROL. Mindst hver 12. måned (hver 6. måned ved anvendelse på havet) fra datoen for første anvendelse, er det bydende nødvendigt med en uddybende kontrol af komponenterne på dette PSU-sæt, enten ved fabrikanten eller ved kvalificeret personale, som er udtrykkeligt uddannet af fabrikanten selv. Kontrollér de anordninger, som kræver det, i de tilhørende specifikke betjeningsinstruktioner.
5) TEGNFORKLARING. Forankring (Fig. 8.1); Klatresele (Fig. 8.2).

NEDERLAND

De instructies voor het gebruik van dit product bestaan uit de algemene handleiding, de specifieke handleiding van de afzonderlijke uitrustingen en de aanvullende instructies voor de totale uitrusting. Alle instructies voor het gebruik dienen vóór gebruik aandachtig te worden gelezen. **Let op!** Deze brochure bevat slechts de aanvullende instructies voor de totale uitrusting.
AANVULLENDE INSTRUCTIES KATROL / NOODKIT.
Deze brochure bevat informatie die nodig is voor een correct gebruik van de takelsystemen Lifty/Lifty X6 en van de noodkits Sparrow Rescue Kit / Sparrow Rescue Kit Rod. **Let op!** Voor het eerste gebruik dient de gebruiker: het model in zijn bezit te vermelden door gebruik te maken van kolom A van tabel 1; de tabel van componenten in te vullen (Fig. 1), de nomenclatuur te raadplegen (Fig. 2) en het serienummer van de afzonderlijke uitrustingen, of indien afwezig, het batchnummer te vermelden. Hierdoor is het mogelijk om tijdens de jaarlijkse uitvoerige controle eventuele afwijkingen ten opzichte van het oorspronkelijke product waar te nemen.
0) NOMENCLATUUR (Fig. 2). A) Bovenste karabiner; B-F) Dubbele katrol; C) Snelschakel; D) Stijgklem met beschermkap; E) Hijstouw; G) Onderste karabiner; H-I) Drievoudige katrol; L) Tijdelijke verankering; M) Karabiner van het afdaalapparaat; N) Afdaalapparaat; O) Reddingslijn; P) Eindkarabiner; Q) Zak; R) Geïntegreerde eindkarabiner; S) Stok; T) Fix Pro positioneringssteun. **Let op!** Het is verboden om de componenten van de oorspronkelijke totale uitrusting te demonteren, te vervangen of te wijzigen.
1) CONTROLES. Vóór gebruik: de instructies voor gebruik van elk afzonderlijke apparaat lezen en begrijpen, met name de instructies voor het afdaalapparaat Sparrow. Vóór en tijdens elk gebruik: de goede werking en de optimale verbinding van het product, en de plaatsing van de overige onderdelen van het systeem controleren; controleer de perfecte sluiting van de hendel en de bijbehorende vergrendelingen van de gebruikte karabiners. **Let op!** Er dient uitsluitend gebruik te worden gemaakt van verankeringspunten conform de EN 795 (minimale weerstand 12 kN of 18 kN voor niet-metalen verankeringen), die geen scherpe randen bevatten.
2) LIFTY / LIFTY X6. Het model Lifty is een zelfblokkerende reddingskatrol, met reductiefactor 4, een werkelijke efficiëntie van 86% en een maximale reddingshoogte van 2 m. lHet model Lifty X6 is een zelfblokkerende reddingskatrol, met reductiefactor 6, een werkelijke efficiëntie van 79% en een maximale reddingshoogte van 2 m. **Let op!** Controleer vóór en tijdens elk gebruik dat de stijgklem in het laatste stuk van het touw dat wordt gebruikt in de uitgangsrichting van het touw is ingevoerd.
2.1 - Instructies voor het gebruik. 1) Bevestig de bovenste karabiner op een verankeringspunt conform de norm EN 795 (Fig. 3.1) en open de blokkeerkam, zoals aangeduid in de instructies voor het gebruik van de uitrusting (Fig. 3.2). 2) Verleng de katrol (indien nodig) en koppel de onderste karabiner met het EN 361 verbindingspunt van de te redden bediener (Fig. 3.2). 3) Sluit de blokkeerkam (Fig. 3.3). 4) Trek aan de vrije kant van het hijstouw om de operator tot de gewenste hoogte te brengen (Fig. 5.4-5-5). De takelsystemen Lifty/Lifty X6 kunnen ook in combinatie met de noodkits Sparrow Rescue Kit en Sparrow Rescue Kit Rod (Fig. 6.1) worden gebruikt.
2.2 - Fix Pro. De takelsystemen Lifty/Lifty X6 omvatten de positioneringssteunen voor de Fix Pro karabiner. Deze dienen om de in de katrollen ingevoerde karabiners op hun plaats te houden. **Let op!** De Fix Pro steunen zijn geen PBM en zijn niet ontworpen om het gewicht van de gebruiker te ondersteunen. De tekeningen indiceren de correcte montagewijze (Fig. 7.1÷7.5). **Let op!** Een fout kan zeer ernstige gevolgen hebben en het is dan ook verboden om dit product op een andere wijze dan staat aangeduid te monteren of te gebruiken.
3) SPARROW RESCUE KIT / SPARROW RESCUE KIT ROD. De modellen Sparrow Rescue Kit en Sparrow Rescue Kit Rod zijn noodkits voor werkbelastingen tot 150 kg, die hoofdzakelijk kunnen worden gebruikt voor indirecte noodhulp.
3.1 - Indirecte noodhulp (Fig. 6.1-6.2). Bevestig de karabiner van het afdaalapparaat op het verankeringspunt conform de EN 795 norm, dat zich verticaal van de te redden bediener bevindt. Wees er zeker van dat de reddingskabel lang genoeg is om tot op de grond te komen. Verleng de reddingskabel om de eindkarabiner te koppelen met een EN 361 ring van de gordel van de te redden bediener (voor het model Sparrow Rescue Kit Rod, zie paragraaf 3.2). Koppel het PBM waaraan de te redden bediener is opgehangen los, of knip het door, zodat het gewicht wordt geplaatst op de noodkit. Ga vervolgens verder met de afdaling totdat de manoeuvre is voltooid.
3.2 - Sparrow Rescue Kit Rod. Het model Sparrow Rescue Kit Rod is voorzien van een stok met een verstelbare lengte van 1 tot 2,8 m, waardoor het gemakkeljker is om de operator die hulp nodig heeft te bereiken. De stok is voorzien van een steun voor de karabiner die aan het bovenste uiteinde van het meegeleverde touw is ingenaaid. Om de operator die hulp nodig heeft te bereiken, dient de karabiner te worden ingevoerd in het verankeringspunt van de stok die de hendel open zal houden, door deze vrij te geven op het moment van de invoer in het verbindingspunt EN 361 van de operator.
4) PERIODIEKE CONTROLE. Het is van essentieel belang om ten minste om de 12 maanden (6 maanden voor gebruik op zee) vanaf de datum van het eerste gebruik een grondige controle van de onderdelen van het totale PBM uit te voeren door de fabrikant of door de fabrikant gemachtigd personeel. Controleer de uitrustingen, indien nodig, in de respectievelijke specifieke handleidingen.
5) LEGENDA. Verankering (Fig. 8.1); Gordel (Fig. 8.2).

SLOVENŠČINA

Navodila za uporabo tega izdelka so sestavljena iz splošnih in posebnih navodil. Oba dela morate pred uporabo skrbno prebrati. Pred uporabo natančno in v celoti preberite navodila za uporabo. **Pozor!** Ta list vsebuje samo dodatna navodila za sklop.
DODATNA NAVODILA ZA ŠKRIPEC / KOMPLET OPREME ZA REŠEVANJE.
Ta list vsebuje podatke, potrebne za pravilno uporabo škripcev mod.i Lifty / Lifty X6 in kompletov za reševanje Sparrow Rescue Kit / Sparrow Rescue Kit Rod. **Pozor!** Pred prvo uporabo mora uporabnik: navesti model, ki ga ima, v stolpec A tabele 1; izpolnite tabelo sestavnih delov (Sl.1) z upoštevanjem nomenklature (Sl. 2) in navedite serijsko številko posameznih pripomočkov ali, če te ni, številko lota. Na ta način boste lahko ob podrobnem letnem pregledu ugotovili morebitne nepravilnosti v primerjavi z originalnim izdelkom.
0) NOMENKLATURA (Sl. 2). A) Zgornji priključek); B-F) Dvojna jermenica; C) Hitra vponka; D) Blokirna prižema z varovalnim mehanizmom; E) Vrv za dviganje; G) Spodnji priključek; H-I) Trojna jermenica; L) Začasno sidranje; M) Priključek za prižemo; N) Prižema; O) Reševalna vrv; P) Končni priključek; Q) Vreča; R) Integrirani končni priključek; S) Drog; T) Držalo za pozicioniranje priključka Fix Pro. **Pozor!** Prepovedano je razstavljati, menjati ali spreminjati sestavne dele originalnega sklopa.
1) PREVERJANJA. Pred uporabo: preberite in raztolmačite navodila za uporabo posameznih pripomočkov, zlasti navodila za pripomoček za spuščanje po vrvi Sparrow. Pred in med vsako uporabo: redno preverjajte pravilno delovanje izdelka in učinkovito pritrjevanje in stanje vseh ostalih sestavnih delov sistema; preverite, da se ročica brezhibno zapira in da učinkovito blokira uporabljene priključke. **Pozor!** Uporabljajte izključno točke za sidranje, ki so v skladu s standardom EN 795 (minimalni odpor 12 kN ali 18 kN za nekovinska sidra), brez ostrih robov.
2) LIFTY / LIFTY X6. Model Lifty je samozaporni škripec za reševanje, z redukcijskim faktorjem 4, z dejansko zmogljivostjo 86% in maksimalno višino reševanja 2 metra. Model Lifty X6 je samozaporni škripec za reševanje, z redukcijskim faktorjem 6, z dejansko zmogljivostjo 79% in maksimalno višino reševanja 2 metra. **Pozor!!** Pred in med vsako uporabo preverite, da je prižema vstavljena v zadnji konec napete vrvi, v smeri izstopa vrvi (Sl. 4).
2.1 - Navodila za uporabo. 1) Pritrdite zgornji priključek na sidrišče, ki izpolnjuje standard EN 795 (Sl. 5.1) ter odprite varovalni mehanizem na prižemi, kot je prikazano v navodilih za uporabo mehanizma (Sl. 5.2). 2) Če je potrebno, podaljšajte vitel in priključite spodnji priključek na priključek EN 361 osebe, ki jo rešujete (Sl. 5.2). 3) Zaprite mehanizem na samozaporni prižemi (Sl. 5.3). **4)** Potegnite prosti konec vrvi za dviganje tako, da osebo dvignete do želene višine (Sl. 5.4-5-5). Vitli Lifty / Lifty X6 se lahko uporabljajo tudi v kombinaciji z reševalnim kompletom Sparrow Rescue Kit in Sparrow Rescue Kit Rod (Sl. 6.1).
2.2 - Fix Pro. V vitlih Lifty / Lifty X6 so vgrajena držala za pozicioniranje priključka Fix Pro. Njihova naloga je, stabilizirati konektorje, vstavljene v jermenice. **Pozor!** Držala Fix Pro se ne uvrščajo med osebno varovalno opremo in niso zasnovani za namen obremenitve s težo uporabnika! Na risbah so prikazani pravilni načini montaže (Sl. 7.1÷7.5). **Pozor!** Ena sama napaka lahko povzroči nevarne posledice, zato je vsaka neustrezna uporaba in namestitev opreme, ki ni v skladu z navodili, prepovedana.
3) SPARROW RESCUE KIT / SPARROW RESCUE KIT ROD. Modela Sparrow Rescue Kit in Sparrow Rescue Kit Rod sta reševalna kompleta za delovne obremenitve do 150 kg, ki se lahko uporabljata na dva načina: neposredno in posredno reševanje, ki se lahko uporabljata predvsem za posredno reševanje.
3.1 - Posredno reševanje (Fig. 6.1-6.2). Pritrdite priključek prižeme na sidrišče, ki izpolnjuje standard EN 795 in se nahaja na vertikalni povezavi osebe, ki jo rešujete. Poskrbite, da je reševalna vrv dovolj dolga, da doseže tla. Če je potrebno, podaljšajte reševalno vrv tako, da lahko priključite končni priključek na obroč EN 361 na varovalnem opasanju osebe, ki jo rešujete (za model Sparrow Rescue Kit Rod glej točko 3.2). Odklopite ali odrežite OZO, na kateri visi oseba, ki jo rešujete tako, da bo celotno obremenitev prevzel komplet za reševanje. Nato nadaljujte s spuščanjem osebe do končanega manevra.
3.2 - Sparrow Rescue Kit Rod. Model Sparrow Rescue Kit Rod je opremljen z drogom z nastavljivo dolžino od 1 do 2,8 m, ki omogoča enostavnejši dostop do osebe, ki jo rešujete. Drog je opremljen z zanko za priključek, prišito na zgornji konec vrvi v kompletu. Za dostop do osebe, ki jo je treba reševati, se mora priključek vstaviti v zanko na drogu; ročica mora ostati odprta, dokler je ne spustite v trenutku, ko jo vstavite v točko za sidranje EN 361 osebe, ki jo rešujete.
4) REDNA PREVERJANJA. Vsaj vsakih 12 mesecev (6 mesecev za uporabo na morju) od datuma prve uporabe mora sestavne dele tega mehanizma za osebno varovanje temeljito pregledati proizvajalec ali usposobljeno osebje, ki ga za tovrstne posege izrecno pooblasti proizvajalec sam. V navodilih za posamezne mehanizme si oglejte način in pogostost preverjanja.
5) LEGENDA. Sidranje (Sl. 6.1); Varnostni pas (Sl. 6.2).

中文

产品使用说明包括通用说明和每个部分的专用说明，以及组合使用的附加说明。使用前必须认真阅读所有说明。注意！此说明包括组合使用的所有说明。
拖拉系统/救援套装附加说明。
此说明包含正确使用LIFTY/LIFTY X6提拉和SPARROW RESCUE KIT/SPARROW RESCUE KIT ROD的说明。注意！首次使用前，使用者又必要通过说明书A的1表格检查部件（图1），再查看组成部件（图2）和每个独立设备的编码，如果没有可以查看批号。 可以帮助你在每年的例行检查中确定异常情况。
0） 组成部分（图 2）. A）顶部主锁；B-F）双滑轮；C）梅陇锁；D）带有安全壳的上升器；E） 提拉绳索；G）下连接锁；H-I）三滑轮；L）临时锚点；M）下降器锁扣；N）下降器；O）紧急绳索；P）终端锁扣；Q）包；R）内置终端锁扣S）挂杆；T）固定杆。 注意！不要进行拆卸，更换或改装任何的原始部分。
1）检查。 使用前：阅读并理解每部分的说明，特别是SPARROW下降器。 使用前和每次使用时：检查产品的功能性和系统中其他部分是否正确安装和连接；确定各种开关和锁门已经正确关闭。注意！必须使用EN 795的锚点(最小强度12KN或18KN的非金属锚点)，并且无锋利边缘。
2)LIFTY/LIFTY X6。LIFTY是一种自锁式4:1的救援提拉系统，实际效率86%，最大提升高度2M。LIFTY X6是一种自锁式6:1的救援提拉系统，实际效率79%，最大提升高度2M.注意！每次使用前和使用时确定上升器装在了提拉绳索的最后一根上（图4）。
2.1-使用说明。1）将上部主锁与EN795锚点相连（图5.1）并打开上升器凸轮，安装图示中的说明（图5.2）。2）拉伸系统（如果需要的话）并将下部主锁与被救人员的EN 361挂点相连（图5.2）。3）关闭上升器凸轮（图5.3）。4） 拉动松弛的绳索端，将被救者提拉至需要的高度（图5.4-5.5）。LIFTY / LIFTY X6提拉系统可以和救援SPARROW RESCUE KIT套件和SPARROW RESCUE KIT ROD一起配合使用（图6.1）
2.2-FIX PRO。LIFTY / LIFTY X6提拉系统包括了锁扣FIX PRO固定杆。它能帮助滑轮在锁扣中始终在正确的位置。注意！FIX PRO固定杆不是PPE（个人保护设备），不能承担人体的重量。图示如何正确安装它们（图7.1-7.5）。注意！错误的安装会导致严重的问题，所有与图示不同的安装方法都是错误的。
3）SPARROW RESCUE KIT/SPARROW RESCUE KIT ROD.
Sparrow Rescue Kit 和 Sparrow Rescue Kit Rod是用于救援150kg（330磅）重量的套件，可以用于间接救援。
3.1-间接救援模式（图5.1）。直接在被困者的上方将下降器的主锁与EN 705标准的锚点相连。确定紧急绳索的长度能够到达地面。将紧急绳索与被困者安全带的EN 361挂点相连（SPARROW RESCUE KIT ROD型号见图3.2）. 拆下或切断之前与被困者连接的PPE、然后将被困者下放至地面。
3.2-SPARROW RESCUE KIT ROD。 SPARROW RESCUE KIT ROD配有可伸缩杆，可在1-2.8M间调节，方便接近被救者。杆上配有缝合终端绳索的锁扣。锁扣可以保持锁门打开并接近到被救者身边，当挂入被救者的EN 361连接点上后释放锁扣。
4）周期检查。首次使用后每12个月（海洋环境下每6个月）由生产商或有资格的人员进行PPE的全面检查，对提拉系统的每个部分进行相应说明的特殊检查。
5）图例。锚点（图8.1）；安全带（图8.2）。