ISEKI

Catalogo 2017

GAMA ISEKI

ISEKI:
Innovación, potencia y fiabilidad.

Fundada en 1926 por Kunisaburo ISEKI, la compañía japonesa ISEKI fabrica tanto motores como maquinaria agrícola y espacios verdes.

Investigación y desarrollo

Desde hace más de 90 años, ISEKI considera la investigación y el desarrollo como una de sus prioridades. Haciendo hincapié en el rendimiento y la calidad de sus productos.
La empresa dispone de un servicio de investigación y desarrollo que asegura el diseño, construcción y las pruebas necesarias antes de la comercialización de máquinas.
Elegir ISEKI, es ofrecer la competencia, la calidad y el rendimiento de un equipo de diseñadores riguroso.

Una red de expertos

La empresa asegura a sus distribuidores asistencia técnica, formación y demostraciones que les permitan atender las necesidades específicas de cada cliente.

ISEKI
XG550 550kg

Carretillas para transporte

La gama de carretillas ISEKI es muy amplia para adecuarse a las necesidades de los usuarios.
Las máquinas pueden transportar cargas de hasta 550 kg. Las dimensiones y accesorios disponibles hacen de estas carretillas máquinas a toda prueba.

Accesorios
Diferentes opciones de la cama (volquete hidráulico, laterales…)

Intuitivo
Todos los controles son accesibles y fáciles de usar.

ISEKI SERIE XG

Las normas mecánicas

Las carretillas de la gama XG gozan de una transmisión mecánica y tienen una capacidad de transporte desde 250 a 550 kg.

Los motores están perfectamente adaptados y el trabajo a realizar es simple y fácil gracias a los puestos de conducción ergonómicos. Ya sea para el trabajo en espacios reducidos o para llevar cargas en terreno plano o montañoso, la máquina le va a satisfacer plenamente.

Modelo	Carga maxima	Motor	Angulo de vuelco	Basculante
XG25	250 kg	KAWASAKI OHV FJ100D	50°	Manual
XG35	350 kg	SUBARU OHC EX13D	55°	Manual
XG550DI	550 kg	KAWASAKI OHV FJ180G	60°	Hidraulico

TRANSMISION MECANICA

PUESTO DE CONDUCCION ERGONOMICO

ISEKI SERIE XG

MOTORES JAPONESES
ALTO RENDIMIENTO

(xG550dI)

VOLQUETE
(disponible en 3 modelos)

Sistema que asegura la máxima adherencia con el suelo en todo momento gracias a la oruga.

ISEKI SERIE XV

Profesionales hidrostaticos

Los modelos XV300, XV55 y XV55H son herramientas de gran alcance, fácil de usar y fácil de manejar, ya que su anchura de 64 cm les permite desplazarse a cualquier parte.
El modelo XV55H tiene volteo hidraulico.

Modelo	Carga maxima	Motor	Angulo de vuelco	Basculante
XV300	300 kg	HONDA OHV GX160	40°	Manual
XV55	550 kg	HONDA OHV GX270	40°	Manual
XV55H	550 kg	HONDA OHV GX270	80°	Hidraulico

MOTOR PROFESIONAL HONDA

VOLQUETE
(disponible en 3 modelos)

ISEKI SERIE XV

TRANSMISION HIDROSTATICA
Para un gran confort

BASCULANTE HIDRAULICO A 80º

(en el modelo XV55H)

(5x5VH)

CARACTERISTICAS TECNICAS

CARRETILLAS

	xG25	xG35	xG550dI
Motor			
Carga maxima kg	250	350	550
Motor	KAWASAKI	SUBARU	KAWASAKI
Tipo	OHV FJ100D	OHC EX13D	OHV FJ180G
Cilindrada, cm^3	98	126	179
Capacidad deposito, litros	1,9	2,7	3,2
Transmission			
Tipo	Mecánico	Mecánico	Mecánico
Num velocidades	2 AV / 2 AR	2 AV / 2 AR	4 AV / 4 AR
Velocidad max. AV/AR, km/h	3,8 / 2,8	4,1 / 3	5,3 / 3,3
Anchura oruga, mm	150	180	200
Altura, mm	625	760	765

CARACTERISTICAS TECNICAS

ISEKI

XV 300	xV55	xV55H
300	550	550
HONDA	HONDA	HONDA
OHV GX160	GX270	GX270
163	270	270
3,1	6	6
Hidrostatico	Hidrostatico	Hidrostatico
ilimitado	ilimitado	ilimitado
3,6 / 3,6	4,1 / 3,6	4,1 / 3,6
170	180	180
470	797	797

ISEKI

SERIE SRA

Esta nueva gama de desbrozadoras ofrece tres modelos:
• 2 modelos de 2x2 (SRA800 y SRA950)
• 1 modelo de 4x4 (SRA950F)

Los profesionales y particulares exigentes, encontrarán en la gama SRA, el equipo ideal que asegure un desbroce óptimo en densas vegetaciones con un excelente rendimiento en pendientes.

Cuidadoso y agresivo

ISEKI SERIE SRA

ALTO RENDIMIENTO

La nueva gama de desbrozadoras ISEKI ofrecen una selección de potencia y rendimiento.
Los 3 modelos con transmisión por correa, son a la vez compactos y cómodos. Disponen de un acceso fácil al motor, transmisión y la cuchilla para un mantenimiento regular y un mantenimiento rápido. Bajo consumo de combustible.

Modelo	Ancho de corte	Motor	Cilindrada
SRA800	80 cm	KAWASAKI FS481V	603 cm^3
SRA950	95 cm	KAWASAKI FS691V	726 cm^3
SRA950F	95 cm	KAWASAKI FS691V	726 cm^3

APERTURA COMPLETA DEL CAPOT

Acceso fácil al motor y transmisión para un cuidado y un mantenimiento sencillo. (SRA950-SRA950F)

BARRA ANTIVUELCO
(opcional)

BARRA DE PROTECCION
Para no dañar la máquina.

(SrA950F)

DEFLECTOR EXTRAIBLE

TRANSMISION POR CORREA Y POLEA

Confort y seguridad

Las desbrozadoras SRA son a la vez compactas y confortables. Tienen un bastidor alargado para una mejor posición de manejo, un asiento ajustable y un volante regulable en altura. El arranque eléctrico, el ajuste centralizado de las alturas de corte y el volante a pomo contribuyen también al gran confort de trabajo que ofrecen estas máquinas.

La SRA está equipada con un freno de estacionamiento. La barra de protección, que se encuentra en la parte delantera de la máquina evita el riesgo de dañar la máquina. Por último, los 3 modelos cuentan con una barra antivuelco opcional.

PANEL DE CONTROL
Con contador de horas, faros LED, indicador del nivel de aceite, modo eco e indicador de inclinación. (Dependiendo del modelo)

MANDOS
Bloqueo diferencial (1),
Bloqueo de la altura de corte (2),
Regulador altura de corte (3),
Embrague de cuchilla (4),
Mando marchas (5).

CARACTERISTICAS TECNICAS

ISEKI

DESBROZADORAS

	SrA800	SrA950	SrA950F
MOTOR			
Marca	KAWASAKI	KAWASAKI	KAWASAKI
Tipo	FS481V - Bicilindrico	FS691V - Bicilindrico	FS691V - Bicilindrico
Potencia, CV	16	24	24
Cilindrada, cm^3	603	726	726
Capacidad depósito, litros	14	14	14
Transmission			
Tipo	Hidrostatico	Hidrostatico	Hidrostatico
Velocidad, km/h	AV: 0 à 5,8 AV. 0 à 10 AR lent : 0 à 3,5 - AR rapide : 0 à 6	AV: 0 à 10 AR: 0 à 6	AV: 0 à 10 AR: 0 à 8,5
Bloqueo diferencial	SI	Si	Si
Ruedas motrices	2	2	4 (bloqueo automatico)
Elevacion	15°	15°	25°

ISEKI
DIESEL
SXG323

TRACTOR CORTACESPED

ISEKI

Serie SXG

La gama más vendida de ISEKI, los SXG han demostrado, año tras año, su competitividad en comparación con máquinas de la competencia. Los tres modelos de la gama (SXG216, SXG323 y SXG326) se han renovado recientemente y ahora tienen un estilo moderno y ergonómico.
Dotada de muchos puntos fuertes, esta gama atrae a todo tipo de clientes.

Puesto de conduccion ergonómico

Gran boca de salida
Evita la pérdida de carga y fácil llenado del cesto.

ISEKI SERIE SXG

Rápidas y ligeras

Estos cortacésped son compactos y perfectamente equilibrados con una relación peso/potencia que proporciona un motor sobredimensionado. Tiene una apertura total del capó del motor para un fácil acceso. El cajón recogedor se desmonta fácilmente lo que permite un fácil mantenimiento.
Dotadas con motores ISEKI de cilindrada de 688 a 1123 cm3, estas cortacésped desarrollan una potencia máxima de 15 a 23cv.

Modelo	Ancho de corte	Motor	Capacidad del cesto
SXG216	102 cm	ISEKI Diesel Potencia max: 15 CV	350 litros (descarga bajal)
SXG323	122 cm	ISEKI Diesel Potencia max: 21 CV	550 litros (descarga baja) 620 litros (descarga alta)
SXG326	122 ó 137 cm	ISEKI Diesel Potencia max: 23 CV	550 litros (descarga baja) 620 litros (descarga alta)

Recogida eficaz

Plataforma con 2 cuchillas
- Gran canalizador
- Cajon de gran capacidad.

Canalizador xxl

Transmisión mecánica

MOTOR DIESEL ISEKI
3 cilindros de 1123 cm^3
(modelos SXG323/326)
Gran apertura del capót
para un fácil mantenimiento.

(SXG326)

SISTEMA QUICK FIX
Para extraer fácilmente la
plataforma

ISEKI SERIE SXG

Plataforma corte

	SxG216	SXG 323 y SXG 326	SXG 36
	SxG102	**SxG122**	**SxG137**
Tipo descarga	Descarga trasera	Descarga trasera	Descarga trasera
Ancho de corte, cm	102	122	137
Altura de corte, mm	30 a 120	25 a 90	25 a 90
Num cuchiilas	2	2	2
Kit mulching (optional)	KITMULSXG15	SXG3-KITMUL122	SXG3-KITMUL137

Cajón recogedor

	SXG216	SXG 323 y SXG 326	
Modelo	**SBC350S**	**SBC550**	**SBC600H**
Descarga	Baja	Baja	Altura
Tipo descarga	Electro-hidraulica	Hidraulica	Hidraulica
Capacidad, litros	350	550	620

Al comprar un tractor cortacésped gama ISEKI SXG, también tendrá la posibilidad de adaptar diversos accesorios delantero y trasero.

Disponen de 2 plataformas de corte. Una con salida trasera y otra de mulching El carro de transporte para el cajón recogedor será útil para ahorrar tiempo durante su desmontaje.

Por último, en el invierno se puede utilizar la máquina para quitar la nieve con la adaptación de una pala de nieve 1,25 metros.

Versatilidad excepcional

Deflectro trasero

Gancho de remolque

Base cesto móvil

Kit para carretera

Kit mulching

Remolque

Pala quitanieves de 1,25 m

Carro transporte para cajón recogedor

CARACTERISTICAS TECNICAS

SERIE SXG

	SXG 216	SXG 323	SXG 326
MOTOR			
Tipo	E269G Diesel 2 cilindros	E3112 Diesel 3 cilindros	E3112 Diesel 3 cilindros
Cilindrada	688 cm^3	1123 cm^3	1123 cm^3
Potencia	5 CV	21 CV	23 CV
Capacidad depósito	18 litros	21 litros	21 litros
CHASIS			
Direccion	Mecánica	Hidráulica	Hidráulica
TRANSMISION			
Ruedas motrices	2	2	2
Caja cambios	Hidrostatico	Hidrostatico	Hidrostatico
Pedales	2 pedales	2 pedales	2 pedales
Velocidad AV/AR	11 km/h - 6 km/h	14,5 km/h - 10 km/h	16,5 km/h - 11 km/h
Bloqueo diferencial	No	Si	Si
EQUIPACION			
Sensor de llenado	Si	Si	Si
Cuenta-horas	Si	Si (digital)	Si (digital)
Indicador Combustible	Si	Si	Si
Asiento ajustable	Si	Si	Si
Luces	No		
SEGURIDAD			
Asiento	Si	Si	Si
Capót	Si	Si	Si
Cuchilla	Si	Si	Si
Cajon recogedor	Si	Si	Si
PLATAFORMA			
Mulching	Opcional	Opcional	Opcional
Anchura	102 cm	122 cm	122 y 137 cm
Cuchillas	2	2	2 (6 para mulching 1,37 m)
Altura corte	30 a 120 mm	25 a 90 mm	25 a 90 mm
CAJON RECOGEDOR			
Capacidad	350 litros	550l desc baja-620l desc alta	550l desc baja-620l desc alta
Vaciado	Électro-hidraulico	Hidraulico	Hidraulico
Altura decarga baja	0,54 m	0,89 m	0,89 m
Altura descarga alta	-	1,94 a 1,97 m	1,94 a 1,97 m

VARIOS			
Dimensiones LxWxH	2,50 x 1,07 x 1,22 m	3,215 x 1,285 x 1,96 m*	3,215 x 1,372 x 1,96 m**
Neumatico delantero/trasero	16 x 6.50 - 8 / 20 x 8.00 - 10	16 x 6.50 - 8 / 23 x 10.50 - 12	18 x 8.50 - 8 / 26 x 10.50 - 12
Peso descarga baja	422 kg	735 kg	
Peso descarga alta	-	830 kg	845 kg (plato 1,37 m)

SEKI
SAMZZO

SEGADORAS FRONTALES

Serie SFH

El éxito de este modelo se debe al rendimiento de trabajo y a la versatilidad de la máquina. Puede montar una plataforma con salida lateral, como una desbrozadora de martillos o una pala quitanieves.

Ruedas traseras
Combinado con la plataforma de corte frontal, permiten trabajar en espacios reducidos.

Plataforma de salida lateral o mulching

Tapon de llenado de combustible accessible.

ISEKI SERIE SFH

Compacto y potente

Independientemente de la herramienta que se utiliza en la parte delantera de la máquina, el potente motor ISEKI garantiza un rendimiento optimo.

La plataforma de corte frontal ofrece una mejor visibilidad. El asiento del conductor con suspensión, reposabrazos y reposacabezas también permite al operador trabajar más tiempo sin fatiga.

MODELO	ANCHURA CORTE	MOTOR	CAPACIDAD CESTO
SFH220	137 cm	ISEKI Diesel Potencia: 24 CV	-
SFH240SD-	137 cm	ISEKI Diesel Potencia: 24 CV	
SFH240HD	122 y 137 cm	ISEKI Diesel Potencia: 24 CV	550 litres (desc alta)

POTENTE MOTOR ISEKI
Potencia maxima: 24 CV
Cilindrada: 1123 cm^3

TRANSMISION HIDROSTATICA Y DIRECCION ASISTIDA

EXCELENTE RADIO DE GIRO

ISEKI SERIE SFH

ASIENTO CONFORT
Con apoyabrazos ajustables, reposacabezas y soporte lumbar suspensión

PANEL MULTIFUNCION

MANDOS ERGONOMICOS

PLATO DE CORTE DE 137 CM
SALIDA LATERAL O MULCHING

Cajon recogedor de 550 litros

Con su gran cajón recogedor, el modelo SFH 240 sigue siendo una maquina muy compacta. Su gran maniobrabilidad, permite sacarle el máximo rendimiento en cualquier terreno.

CAJON SFH550H	
Impulsion de la turbina	Motor directo
Capacidad, litros	550 litros
Altura de descarga, m	1,90
Ø turbina, mm	400
Vaciado cajón	Hidraulico

Plato de corte

FACIL MONTAJE Y DESMONTAJE

GRAN TURBINA DE ASPIRACION

Extraible sin necesidad de herramienta

TRANSMISION MECANICA

d	TODOS LOS SFH	SFH240Hd		TOUTES lES SFH
MODELO	SFH237Sd	SFH222	SFH237	SFH237MUI
Salida	Lateral	Ventral	Ventral	Mulching
Ancho de corte, cm	137	122	137	137
Altura de corte, mm	30 a 120	30 a 120	30 a 120	30 a 120
Numero de cuchillas	3	2	2	3 x 2
Kit mulching (option)	KITMUL137B	-	SFH240-KITMUL137	-

SF370

SEGADORAS FRONTALES

ISEKI

Serie SF3

Resistentes, rápidos, flexibles, incansables, las segadoras frontales de la serie SF 3 son la mejor opción para grandes zonas verdes. Estas máquinas de alto rendimiento pueden equiparse con una plataforma de corte de 1,52 m ó 1,83 m. Puede colocarse un cajón recogedor de gran capacidad, 900 litros.

La facilidad de uso de los cortacéspedes SF3 se debe a que están equipados con un asiento de suspensión y controles muy ergonómicos.

Plato de salida lateral, ventral o mulching de 1,52 m o 1,83 m

Fácil acceso al depósito de combustible.

ISEKI SERIE SF3

Comodidad y rendimiento

Conocido por su robustez y sus cualidades. La comodidad, facilidad de uso y el rendimiento garantizado son los puntos fuertes de segadoras frontales SF310 y SF370.

Pueden ir equipados con una unidad de corte de 1,52 m ó 1,83 con descarga lateral (kit de mulching opcional). También pueden montarse un cajón recogedor de gran capacidad, 900 litros.

MODELO	ANCHO CORTE	MOTOR	RUEDAS MOTRICES	CAPACIDAD CESTO
SF310	152 o 183 cm	ISEKI Diesel Potencia máx : 33 CV	4 automatico o permanente	900 litros (option)
SF370	152 o 183 cm	ISEKI Diesel Potencia máx: 40 CV	4 automatico o permanente	900 litros (option)

POTENTE MOTOR DIESEL ISEKI

Gran cilindrada: 1498 cm^3 y 1498 cm^3 turbo

CONTROL DE CRUCERO

NIVEL DE VIBRACIONES REDUCIDO

ISEKI SERIE SF3

ASIENTO COMODO
Con suspensión, con reposacabezas, soporte lumbar y apoyabrazos ajustable.

ARCO DE SEGURIDAD ABATIBLE

SALPICADERO COMPLETO
Claro y legible

(SF310)

CARDAN PROTEGIDO

SISTEMA ACELERACION PROGRESIVO

NEUMATICO ANCHO

Robusta plataforma de corte

Diseñado y desarrollado por ISEKI, las plataformas de corte de la serie SF3 son extremadamente robustos y están diseñados para el trabajo intensivo.

La calidad de los materiales utilizados en la fabricación de estas plataformas es impresionante:

- Cilindro de elevación 55 mm de diámetro
- Unidad de corte de acero de 7 mm reforzados por un tubo periférico, de 28 mm de diámetro
- Rodamiento de pala moldeada
- Fijación de cojinetes reforzados 7mm

	SF310 Y SF370		
MODELOS	**SF352**	**SF383**	**SF383r**
Salida	Lateral	Lateral	Trasera
Ancho de corte, cm	152	183	183
Altura de corte, mm	30 à 120	30 à 120	30 à 120
Num cuchillas	3 o 6 para kit mulching	3 o 6 para kit mulching	3

MAYOR ROBUSTEZ

Doble correa de transmisión, rodillos y poleas de tensión.

RUEDAS REGULABLES

ISEKI SERIE SF3

900 litros de capacidad del cesto

El colector SF900H se desarrolló específicamente para gama de SF3. Tiene una gran capacidad de 900 litros y una fuerte potencia de succión emitida por su turbina de acero de 400 mm. Sus 4 cilindros hidráulicos facilitan su descarga en altura a 2,25m con gran facilidad.

Todos los controles son accesibles desde el asiento del conductor y una señal acústica advierte del llenado del cesto.

La transmisión hidráulica de la turbina, el radiador en el circuito hidráulico y la plena integración del vacío proporciona rendimiento, fiabilidad y una compacidad desmesurada.

MAQUINA MUY COMPACTA

Orientacion de la turbina a 45˚

GRAN DEPOSITO HIDRAULICO

Funcionamiento óptimo de la turbina.

LLENADO OPTIMO DEL CESTO

CHASIS CON ESTRUCTURA REFORZADA

ALTURA DE ELEVACION: 2,25 M

Cabina

La cabina de la serie SF3 es totalmente acristalada.

EQUIPAMIENTO

- **Apertura progresiva gracias a sus 2 cilindros.**
- **Ventanas delanteras retráctiles a 75 ° con apertura de asas**
- **Techo solar con parasol**
- **Limpiaparabrisas delantero**
- **2 espejos plegables y ajustables**
- **2 luces delanteras**
- **Calefacción de cabina integrado.**

CRISTAL ABATIBLE A 75 º

CALEFACCION INTEGRADA

TECHO CORREDIZO
Con parasol

Potente trituradora

AJUSTE SENCILLO Y ACCESIBLE A LAS CORREAS.

ROTOR DE GRAN CALIDAD

Esta desbrozadora con ancho de 1,52m, fue diseñada para satisfacer las necesidades de los usuarios más profesionales (comunidades, ayuntamientos,…)

Equipado con la última generación de cuchillas C3, que resiste el impacto de piedras. Perfectamente adaptado a las segadoras frontales ISEKI SF3, garantiza una calidad impecable de trabajo.

Diseñado principalmente para su uso en la hierba alta.

	SF310 y SF370
MODELO	TBF152-SF3
Ancho de trabajo, cm	152
Anchura total, cm	171
Peso aproximado, kg	200
Diámetro rodillo trasero, mm	89
Diámetro rotor, mm	102
Velocidad del rotor	2500 rpm

SF450
ISEKI

Serie SF4

La gama SF4 se compone de 2 modelos, SF 438 y SF 450. La SF 438 dispone de plataformas de 137 ó 152 cm y la SF 450 plataforma de 152 cm. Los motores diesel ISEKI de alto rendimiento, combinados con una turbina de alta potencia, proporcionan a estos cortacéspedes una capacidad de trabajo descomunal.

Comodidad del asiento de conductor

Gran capacidad del cajon recogedor

Uno de los de más capacidad del mercado, 1300 litros

Plataforma de corte de alto rendimiento

Con accionamiento totalmente mecánico (sin correa) para una recogida infalible

ISEKI SERIE SF4

Comodidad y rendimiento

Los motores de la gama SF 4 con una potencia máxima de 39 CV con 3 cilindros la SF 438 y 4 cilindros la SF 450, proporcionan un alto rendimiento incluso en hierba húmeda o alta.

Diseñado y desarrollado por ISEKI, el cajón recogedor tiene una capacidad de 1300 litros, el de más volumen de mercado. El confort del puesto de conducción es óptimo debido al bajo nivel de ruido y controles de gran ergonomía colocados al alcance del conductor.

MODELO	ANCHO DE CORTE	MOTOR	CAPACIDAD CESTO
SF438	137 cm o 152 cm	ISEKI Diesel Potencia max : 39 CV	1300 litros Descarga en altura
SF450	152 cm	ISEKI Diesel Potencia max : 52 CV	1300 litros Descarga en altura

MOTOR ISEKI ULTRAPOTENT

COMODO PUESTO DE CONDUCCION

LIMPIEZA DEL RADIADOR AUTOMATICO

CALIDAD DE CORTE PERFECTO

ISEKI SERIE SF4

CESTO DE 1300 LITROS
El modelo de más capacidad del mercado

ARCO DE SEGURIDAD ABATIBLE

TURBINA DE GRAN ALCANCE
2 velocidades de turbina (normal y silencioso)

ISEKI SERIE SF4

Calidad de corte óptimo

El ajuste de la altura de corte es preciso. Las ruedas delanteras son de diseño robusto y van montados con engrasadores.
.

AJUSTE ALTURA DE CORTE. FACIL Y PRECISO

	SF438	SF438 y SF450
MODELO	SF437	SF452
Tipo salida	Descraga trasera	Descarga trasera
Ancho de corte, cm	137	152
Altura De corte, mm	25 a 115	20 a 125
Numero de cuchillas	2	2 x 2
Kit mulching	Opcional	De serie

RUEDA DELANTERA DE GRAN ROBUSTEZ

Cajon de gran capacidad

Con una capacidad de 1300 litros, el recogedor se la serie SF 4 forma parte de los más importantes del mercado. La capacidad de llenado se debe a la combinación de 3 elementos concebidos y desarrollados por Iseki:

- Una turbina de gran dimensión, con un diámetro de 225mm
- Un deflector motorizado que asegura un reparto excelente de la hierba en el cajón
- Un cajón perfectamente estudiado para asegurar una ventilación perfecta que combinada con el trabajo del deflector, asegura un llenado óptimo.

	SF438 y SF450
MOdÈlE	SF1300H
Descarga	En altura
Impulsion de la turbina	Mecánico (sin correa)
Capacidad, litros	1 300
Altura, m	2,10
Ø de la tubina, mm	370
Vaciado	Hidráulicoe

UNO DE LOS CESTO DE MAS CAPACIDAD DEL MERCADO: 1300 LITROS

RELLENO OPTIMO

Deflector motorizado

TRANSMISIÓN DEL MOTOR A LA TURBINA TOTALMENTE MECÁNICA

CAPACIDAD DE ELEVACION DE 2,10 M

ISEKI SERIE SF4

Cabina

BUEN ACCESO AL PUESTO DE CONDUCCION

La cabina fue concebida y desarrollada con las más altas exigencias relativas tanto en comodidad como en ergonomía. La visión de la plataforma de corte es perfecto, gracias a dos ventanas laterales perfectamente situados. El parabrisas delantero es curvo y da a la máquina un aspecto muy elegante.

CABINA SUSPENDIDA
Perfectamente aislada de las vibraciones

CALEFACCIÓN Y CLIMATIZACIÓN INTEGRADOS

Equipamiento:

- Climatización y calefacción
- Limpiaparabrisas y lavaparabrisas.
- 2 retrovisores

Otros accessorios disponibles

Volquete trasero

Kit refuerzo protección radiador

Kit aspirador de hojas

Potente trituradora

Esta desbrozadora con ancho de 1,52m, fue diseñada para satisfacer las necesidades de los usuarios más profesionales (comunidades, ayuntamientos,…)

Equipado con la última generación de cuchillas C3, que resiste el impacto de piedras. Perfectamente adaptado a las segadoras frontales ISEKI SF3, garantiza una calidad impecable de trabajo.

Diseñado principalmente para su uso en la hierba alta.

	SF310 y SF370
MODELO	TBF152-SF3
Anchura total, cm	171
Peso aproximado, kg	200
Diámetro rodillo trasero, mm	89
Diámetro rotor, mm	102
Velocidad del rotor	2500 rpm

ROTOR DE GRAN CALIDAD

r

AJUSTE SENCILLO Y ACCESIBLE A LAS CORREAS

SZ330

CORTACESPED GIRO CERO

ISEKI

SZ 330

El cortacésped giro cero SZ 330, es capaz de girar sobre sí mismo, por lo que es muy eficaz en terrenos arbolados. Además, ofrece una relación potencia/peso descomunal. Las dos palancas, controlan de forma independiente cada rueda trasera. Las ruedas delanteras son giratorias 360º

Potente motor ISEKI
Facil acceso al motor

Plataforma con salida lateral de 1,52 m y 1,83 m
Kit mulching opcional

ISEKI SZ330

Giro cero, cero defectos!

El cortacésped SZ330 es alimentado por dos motores hidráulicos independientes. Por tanto, la SZ puede girar sobre sí mismo, las ruedas delanteras acompañan mediante el giro de 360 °. El manejo es perfecto. Con gran precisión se pueden superar todos los obstáculos. El operario tiene una visibilidad completa (plataforma debajo de la máquina) y una marcha suave proporcionada por la transmisión hidrostática. Además, su relación peso / potencia es excepcional.

Modelo	Anchura de corte	Motor
SZ330	152 ó 183 cm	ISEKI Diesel Potencia máx: 35 CV

FACIL MANTENIMIENTO
Fácil acceso al motor

PLATAFORMA DE CORTE

PLATAFORMAS ADAPTABLES A SZ330		
	SZ152	**SZ183**
Tipo	Ventral con salida lateral	Ventral con salida lateral
Anchura de corte, cm	152	183
Altura de corte, mm	25 a 115	25 a115
Numero de cuchillas	3	3

KIT MATRICULACION OPCIONAL:

Adaptable desde el número de serie 000627

- 1 espejo retrovisor
- 1 girofaro
- 1 bocina
- Luces delanteras y traseras

ISEKI SZ330

ASIENTO CONFORTABLE

Una suspensión mecánica con reposacabezas, soporte lumbar y apoyabrazos regulables

ARCO DE SEGURIDAD PLEGABLE

MANDOS ERGONOMICOS

Visibilidad total, transmision hidrostática

CARACTERISTICAS TECNICAS CORTACESPED PLATAFORMA FRONTAL Y GIRO 0

	SERIE SFH			SERIE SF3
	SFH220	**SFH240Sd-**	**SFH240**	**SF310**
MOTOR				
Tipo	ISEKI Diesel 3 cilindros	ISEKI Diesel 3 cilindros	ISEKI Diesel 3 cilindros	ISEKI Diesel 3 cilindros
Injeccion	Indirecta	Indirecta	Indirecta	Indirecta
Cilindrada	1123 cm³	1123 cm³	1123 cm³	1 498 cm³
Potencia (ECE-R24)	16,1 kW	16,1 kW	16,1 kW	21,8 kW
Potencia maxima	24 CV	24 CV	24 CV	33 CV
Par motor				95,2 Nm a 1800 tr/min
Refrigerado por	Agua	Agua	Agua	Agua
Capacidad deposito	30 litros	30 litros	30 litros	48 litros
Chasis				
Direccion	Asistida	Asistida	Asistida	Asistida
Radio de giro minimo	50 cm	50 cm	50 cm	39 cm
Transmision				
Tipo	Hidrostático	Hidrostático	Hidrostático	Hidrostático
Número velocidades	Infinita	Infinita	Infinita	Infinita
Control de crucero	-	-	Si	Si
Tipo mando	2 pedales	2 pedales	2 pedales	2 pedales
Velocidad AV / AR	15 km/h - 10 km/h	15 km/h - 10 km/h	15 km/h - 10 km/h	22,8 km/h - 12,3 km/h
Bloqueo diferencial	Si	Si	Si	Si
Transmision motor/caja	Cardan	Cardan	Cardan	Cardan
Equipamiento				
Sensor llenado cesto	-	-	De série	De série
Cuenta horas	Si	Si	Si	Si
Indicador combustible	Si	Si	Si	Si
Asiento ajustable	Si, con suspensión	Si, con suspensión	Si, con suspensión	Si, con suspensión
Salpiacadero	Multifunción	Multifunción	Multifunción	Multifunción
Luces carretera	Opcional	Opcional	Opcional	Opcional
Sistema seguridad				
Asiento	Si	Si	Si	Si
Cubierta motor	Si	Si	Si	Si
Cuchilla	Si	Si	Si	Si
Cajon	No	No	Si	Si
Equipo de corte				
Material	Acero	Acero	Acero	Acero
Salida	Lateral (option) / -	Lateral (option) / -	Trasera 1,37 m, opción lateral	Lateral o recogida
Mulching	Opción: Plataforma o kit	Opción: Plataforma o kit	Opción: Plataforma o kit	Kit mulching adaptable
Ancho de corte	137 cm	137 cm	122 o 137 cm	152 o 183 cm
Nº cuchillas	3	3	2	3 o 6 para kit mulching
Elevación plataforma	Hidraulico	Hidraulico	Hidraulico	Hidraulico
Altura de corte	30 à 120 mm	30 à 120 mm	30 à 120 mm	30 à 120 mm
Sistema de control	Independiente	Independiente	Independiente	Independiente
Nº posiciones	6	6	6	6
Cajón recogedor				
Capacidad cesto	-	-	550 litros	900 litros (opcion)
Sistema vaciado	-	-	Hidraulico	Hidraulico
Turbina	-	-	Mecánico	Hidraulico
Bennage en hauteur	-	-	1,90 m	2,25 m
Abertura para vaciado				
Varios				
Dim. L x l x h con cajón	2,62 x 1,45 x 1,45 m (mulching)	2,62 x 1,45 x 1,45 m (mulching)	2,95 x 1,44 x 1,77 m (plato 1,37)	3,30 x 1,90 x 2,23 m (plato 1,52 m)
Neumatico delantero	20 x 10.00 - 8	20 x 10.00 - 8	20 x 10.00 - 8	26 x 12.00 - 12
Neumatico trasero	18 x 8.50 - 8	18 x 8.50 - 8	18 x 8.50 - 8	22 x 8.50 - 12
Peso maquina sola	645 kg	680 kg	680 kg	946 kg
Peso con plataforma	755 / 760 kg	790 / 795 kg	980 / 990 kg	
Peso con cesto	-	-	890 kg	1536 kg (plato de 1,52m)

CARACTERISTICAS TECNICAS CORTACESPED PLATAFORMA FRONTAL Y GIRO 0

	SERIE SF 4		SERIE SZ
SF370	**SF438**	**SF450**	**SZ330**
ISEKI Diesel 3 cilindros	ISEKI Diesel 3 cilindros	ISEKI Diesel 4 cilindros	ISEKI Diesel 3 cilindros
Indirecta	Indirecta	Indirecta	Indirecta
1 498 cm³ turbo	1 643 cm³	2 197 cm³	1498 cm³
26 kW	25,9 kW	33,2 kW	23,3 kW
40 CV	39 CV	52 CV	35 CV
112,4 Nm a 1800 tr/min	-	-	96 Nm a1500 tr/min
Por agua	Por agua	Por agua	Por agua
48 litros	48 litros	48 litros	36 litros
Asistida	Asistida hidraulica	Asistida hidraulica	-
39 cm	77 cm	77 cm	0 cm
Hidrostática	Hidrostática	Hidrostática	Hidrostática
Infinita	Infinita	Infinita	Infinita
Si	Si	Si	
2 pedales	2 pedales	2 pedales	2 palancas
22,8 km/h - 12,3 km/h	19 km/h	22 km/h	17 km/h - 8 km/h
Si	Si	Si	
Cardan	Cardan	Cardan	Cardan
De série	Si	Si	-
Si	Si	Si	Si
Si	Si	Si	Si
Si, con suspension neumática	Si, con suspension neumática	Si, con suspension neumática	Si, con suspensión
Multifunción	Multifunción	Multifunción	Multifunción
Opcional	-	-	
Si	Si	Si	Si
Si	Si	Si	Si
Si	Si	Si	Si
Si	Si	Si	Si
Si	Si	Si	Si
Acero	Acero	Acero	Acero
Lateral o recogida	Trasera	Trasera	Lateral
Kit mulching adaptable	Opcional	Kit de série	Opcional
152 y 183 cm	137 y 152 cm	152 cm	152 y 183 cm
3 o 6 para kit mulching	2 cuchillas	2 x 2	3 o 6 para mulching
Hidraulico	Hidraulico	Hidraulico	Hidraulico
30 a 120 mm	25 a115 mm	20 a 125 mm	25 a115 mm
Independiente	Independiente	Independiente	Micrométrica
900 litros (opcional)	1 300 litros	1 300 litros	
Hidraulico	Hidraulico	Hidraulico	
Hidraulico	Mecánico	Mecánico	
2,25 m	2,10 m	2,10 m	
	Hidraulico	Hidraulico	
3,30 x 1,90 x 2,23 m (plato 1,52 m)	3,065 x 1,372 x 2,160 m	3,065 x 1,524 x 2,160 m	2,32 x 1,56 x 1,95 m
26 x 12.00 - 12	24 x 12.00-12	24 x 12.00-12	15 x 6.00 - 6 - 4Ply
22 x 8.50 - 12	20 x 10.00-10	20 x 10.00-10	26 x 12.00 - 12 - 4Ply
946 kg	1180 kg	1210 kg	620 kg
-	-	-	740/760 kg (plato 1,52/1,83)
1536 kg (plato de 1,52m)	1355 kg	1385 kg	

TM 3185

Serie TM

La serie de TM se compone de 7 modelos con una potencia de entre 16 y 27 caballos. 5 modelos tienen una transmisión mecánica y 2 modelos están equipados con una transmisión hidrostática. Cada modelo puede ir equipado con una amplia variedad de accesorios.

Plataforma montada sobre silentblock para suavizar las vibraciones

Compacto y potente

El tractor TM 3185 está diseñado para satisfacer a todo tipo de usuarios. El nuevo motor tiene una cilindrada de 761 cm3 y desarrolla una potencia máxima de 16 CV.

El nuevo diseño del capó permite acceder fácilmente al motor

Modelo	Motor	Transmisión	Capacidad de elevación
TM3185FZE	ISEKI Diesel Potencia máxima: 16 CV	Mecánica	540 kg
TM3185FUZE	ISEKI Diesel Potencia máxima: 16 CV	Mecánica	540 kg

Ruedas anchas, manejo suave y cómodo.

CUENTA HORAS DIGITAL

ELEVACION

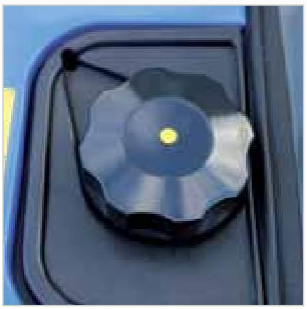

GRAN TAPON DEPOSITO DE COMBUSTIBLE

ISEKI TM 3185

PANEL CON ILUMINACION

MOTOR DIESEL 3 CILINDROS - 761

(TM3185FZE)

Acceso fácil para el mantenimiento del motor

ISEKI SERIE TM32

Comodidad y rendimiento

Esta gama de tractores fue desarrollada por ISEKI que, basándose en su experiencia, ha innovado equipos para mejorar la comodidad y el rendimiento.
En resumen, compacidad y eficiencia de los tractores

Modelo	Motor	Transmision	Capacidad de elevación	PDF
TM3215FVRE	ISEKI Diesel Potencia máxima: 21 CV	Mecánica con inversor	600 kg	Trasera, opción ventral
TM3215FHSMWRE	ISEKI Diesel Potencia máxima: 21 CV	Hidrostática	600 kg	Trasera, ventral de serie
TM3245FVRE	ISEKI Diesel Potencia máxima: 24 CV	Mecánica con inversor	600 kg	Trasera, opción ventral
TM3265FWRE	ISEKI Diesel Potencia máxima: 27 CV	Mecánica con inversor	600 kg	Trasera, opción ventral
TM3265FHSMWRE	ISEKI Diesel Potencia máxima: 27 CV	Hidrostática	600 kg	Trasera, ventral de serie

CILINDRADA: 1123 a 1498 CM³

PROTECCION EN LOS CILINDROS DE DIRECCION

ARCO SEGURIDAD PLEGABLE
Versión mecánica

ISEKI SERIE TM32

ARCO DE SEGURIDAD PLEGABLE

CONTROL DE VELOCIDAD
Versión hidrostática

MANDOS ERGONÓMICOS

(TM3265FHSMWrE)

EXCELENTE AMORTIGUACION DE LAS VIBRACIONES

DISTRIBUIDORES HIDRAULICOS DE SERIE

ISEKI SERIE TM32

4 tipos de plataforma de corte

Ancho de corte de entre 1,37m y 1,52m con tres tipos de salida: lateral, trasera y mulching. Adaptándose así, a cualquier tipo de terreno y hierba dando solución a lo que el usuario necesita.

ADAPTABLE A:	TM3215 Y TM3265 hidro		TM3265 hidro
Modelo	**T32137**	**T32137MUI**	**T32152**
Plataforma	Ventral	Ventral	Ventral
Salida	Lateral (opción trasera)	Mulching	Lateral
Ancho de corte, cm	137	137	152
Altura de corte, mm	30 a 120	35 a125	30 a 120
Nº alturas	7 posiciones	7 posiciones	7 posiciones
Nº cuchillas	3	3 x 2	3
Transmision cuchillas	cardan + correa	cardan + correa	cardan + correa
Peso	145 kg	145 kg	165 kg
Kit mulching	KITMUL137B	-	En option KITMUL152B KITMUL152NEW

CONSTRUCCION 100% ISEKI

REGULACION DE ALTURAS MUY PRECISA

GRAN CANALIZADOR DE SALIDA

TRANSMISION POR CARDAN

KIT MULCHING OPCIONAL

Adaptable para platos de salida lateral de 1,37 m y 1,52 m

CABINA

Toda la gama puede tener, en lugar del arco de seguridad, una cabina de construcción muy robusta y dotada de un nivel excelente de acabado.

EQUIPAMIENTO

- **2 puertas acristaladas con cilindros (con barra y llave)**
- **Ventanas delantera y trasera retráctil 45 ° de apertura con asas**
- **1 limpiaparabrisas delantero**
- **2 espejos plegables y ajustables**
- **2 focus delanteros**
- **Calefacción integrado**

Opción: Girofaro

VISION PANORAMICA
Cabina acristalada a los pies del conductor

GRAN ESPACIO PARA COMODIDAD DEL CONDUCTOR

2 FOCOS DE TRABAJO

2 RETROVISORES

CABINA SUSPENDIDA SOBRE 4 SILENTBLOCS
Para amortiguar las vibraciones

Acceso fácil para el puesto de conducción tanto por la izquierda, como por la derechadel conductor

Pala TM 3185

El TM 3185 puede ir equipado con una pala muy compacta con 4 cilindros. Déjese seducir por esta pala de una fabricación de gran calidad.

Será capaz de llevar superar los sitios más difíciles incluso en espacios reducidos.

CPAR300KG

Contrapeso trasero
Material: Acero
Dimensiones (L x W x H): 55 x 41 x 80 cm
Se adapta a: TXG, TM, TH
Peso: 300 kg
Proporcionar referencia barra de agujero T1907

MODELO	TM3185-V180T2
Carga máxima	150 kg en el cazo
Capacidad de elevación	300 kg
Anchura	1210 mm
Altura	460 mm
Profundidad	360 mm
Peso aproximado	250 kg

A	Altura máxima al eje de giro	1825 mm
B	Altura máxima hasta el cazo	1660 mm
C	Altura con el cazo abajo	1435 mm
D	Distancia entre la delantera tractor y volquete vertido en alta posición	650 mm
E	Profundidad de excavación	100 mm
F	Longitud total (con brazo trasero)	3180 mm
G	Angulo de inclinación	95°
H	Angulo de descarga en altura máxima	44°

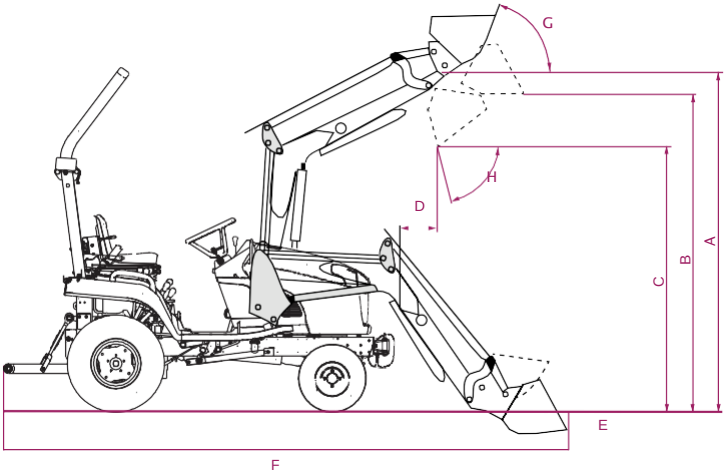

Pala TM 32

Estos cargadores tienen una alta calidad de fabricación y están equipadas con 4 cilindros y un chasis robusto. Usted puede caber muchos accesorios.

Es válido tanto para modelos de transmisión hidrostática como mecánica.

Para la utilización de la pala, el tractor debe estar equipado con una estructura de protección contra la caída de objetos, o en su defecto, con un arco de seguridad.

CPAR 300KG

Contrapeso trasero
Material: Acero
Dimensiones (L x W x H): 55 x 41 x 80 cm
Se adapta a: TXG, TM, TH
Peso: 300 kg
Proporcionar referencia barra de agujero T1907

MODELO	TM 3215 Arco trasero Ruedas césped	TM3215 / TM3245 Arco central Ruedas agrícolas	TM3265 Arco trasero Ruedas césped	TM3265 Arco central Ruedas agrícolas
Carga máxima	350 kg en el cazo	350 kg en el cazo	350 kg en el cazo	350 kg en el cazo
Capacidad de elevación	400 kg	400 kg	400 kg	400 kg
Anchura	1210 mm	1210 mm	1210 mm	1210 mm
Altura	460 mm	460 mm	460 mm	460 mm
Profundidad	360 mm	360 mm	360 mm	360 mm
Peso aproximado	250 kg	250 kg	250 kg	250 kg

A	Altura máxima al eje de giro	1830 mm	1840 mm	1850 mm	1840 mm
B	Altura máxima hasta el cazo	1690 mm	1700 mm	1710 mm	1700 mm
C	Altura con el cazo abajo	1460 mm	1470 mm	1480 mm	1470 mm
D	Distancia entre la delantera tractor y Volquete vertido en posicion alta				
E	Profundidad de excavación	140 mm	130 mm	120 mm	130 mm
F	Longitud total (con brazo trasero)	650 mm	650 mm	570 mm	570 mm
G	Angulo inclinación	95°	95°	95°	95°
H	Angulo de descarga en altura máxima	45°	45°	45°	45°

ISE

ISEKI

TXG 237

Este tractor compacto y versátil tiene una ergonomía perfecta para el trabajo con la máxima comodidad. Pueden adaptarse numerosos accesorios: plataforma de corte, una tolva de 550 litros, una pala, un quitanieves,...

Calandra de diseño
Una visión óptima de la delantera

6 plataformas de corte adaptables
De 1,22 m a 1,52 m, salida lateral o mulching

ISEKI TXG 237

Sobre todos los terrenos

Basada en la antigua TXG 23, el tractor TXG 237 presenta un nuevo diseño. Nuevo capó, faro de luces de moderno diseño, nueva calandra, moderno tablero de luces,…

Las mejoras también se han hecho en el equipamiento. Luces mediante interruptor, 2 pedales de transmisión, cuenta revoluciones,…

Modelo	Motor	Transmisión	Capacidad elevación	PdF
TXG237FHVRL	ISEKI Diesel Potencia máxima: 24 CV	Hidrostática	540 kg	Trasera y ventral

IMPRESIONANTE PAR MOTOR
63 Nm A 2000 tr/min

BUENA ESTABILIDAD EN TODOS LO TERRENOS

MANDOS DE FÁCIL ACCESO

DISTRIBUIDORES. 4 SALIDAS TRASERAS DE SERIE

ENGANCHE-REMOLQUE
Delantera y trasera

ISEKI TXG 237

HOMOLOGADO PARA USO EN CARRETERA

ARCO DE SEGURIDAD ABATIBLE

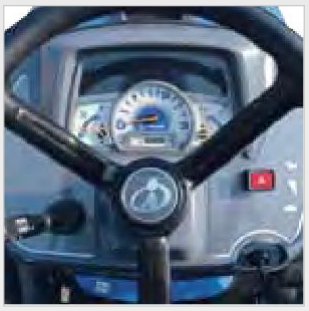

SALPICADERO ILUMINADO

6 PLATAFORMAS ADAPTABLES

TOMA DE FUERZA VENTRAL DE SERIE

DISPONIBLE RUEDA DE CESPED O AGRICOLA

ISEKI TXG 237

6 plataformas de corte adaptables

Tendrá la opción de elegir entre 3 anchuras de corte en salida lateral, 2 en salida trasera y 1 en mulching. Todas las plataformas están diseñadas por ISEKI.

SISTEMA QUICK FIX
Rápido montaje y desmontaje del plato

ROBUSTA CARCASA

AJUSTE PRECISO DE LAS ALTURAS
Ruleta centralizada

	T10480	T10480r	T10540	T10540r	T10600	T10680
Montaje	Ventral	Ventral	Ventral	Ventral	Ventral	Ventral
Salida	Lateral	Trasera	Lateral	Trasera	Lateral	Mulching
Ancho de corte, cm	122	122	137	137	152	137
Altura de corte, mm	30 a 120	NC	30 a 120	NC	30 a 120	30 a120
Regulación	7 posiciones	7 posiciones	7 posiciones	7 posiciones	7 posiciones	7 posiciones
Nº cuchillas	3	3	3	3	3	3 x 2
Transmisión cuchillas	cardan + correa	cardan + correa	cardan + correa	cardan + correa	cardan + correa	cardan + correa
Peso, kg	90	171	140	244	160	140
Kit mulching	-		Opcional KITMUL137B 3 x 2 cuchillas)		Opcional KITMUL152B (3 x 2 cuchillas) KITMUL152NEW	-

Cajón recogedor 530 litros

El tractor TXG 237 puede ser equipado con un cajón recogedor de descarga en altura a través de su toma de fuerza y enganche tercer punto.

MODELO	TAC530H
Descarga	En altura
Turbina	Embrague centrifugo
Transmisión	Cardan y correa
Capacidad, litros	530
Altura de descarga, m	2,20
Ø de la turbina, mm	400
Vaciado del cesto	Hidráulico
Contrapeso frontal	Opcional
Peso en vacío	270 kg

FUERTE PODER DE ASPIRACION

FACIL MONTAJE Y DESMONTAJE

CUBA DE POLIETILENO MUY RESISTENTE

ISEKI TXG 237

Robusta Pala

Diseñado y desarrollado para el compacto tractor TXG 237, este modelo de pala es un aliado indispensable para la versatilidad de esta máquina. Gran calidad de construcción, con 4 cilindros y un robusto bastidor.

También puede adaptar numerosos accesorios opcionales, incluyendo la garra y otras herramientas; no dude en ponerse en contacto con nosotros para obtener más información.

Para la utilización de la pala, el tractor debe estar equipado con una estructura de protección contra la caída de objetos, o en su defecto, con un arco de seguridad.

CPAR 300 KG
Contrapeso Trasero
Material: Acero
Dimensiones Lxlxh: 55 x 41 x 80 cm
Adaptable a: TXG, TM, TH
Peso: 300 kg
Proporcionar referencia barra de agujero T1907

MODELO	TxG237-V180T3
Carga máxima util	350 kg en el cazo
Capacidad de elevación	400 kg
Anchura	1210 mm
Altura	460 mm
Profundidad	360 mm
Peso aproximado	250 kg

A	Altura máxima al eje de giro	1750 mm
B	Altura maxima hasta el cazo	1590 mm
C	Altura con el cazo abajo	1345 mm
D	Distancia entre la delantera del tractor y volquete vertido en posición alta	660 mm
E	Profundiad de excavación	120 mm
F	Longitud total (con brazo trasero)	3330 mm
G	Angulo inclinación	92°
H	Angulo de descarga en altura máxima	44°

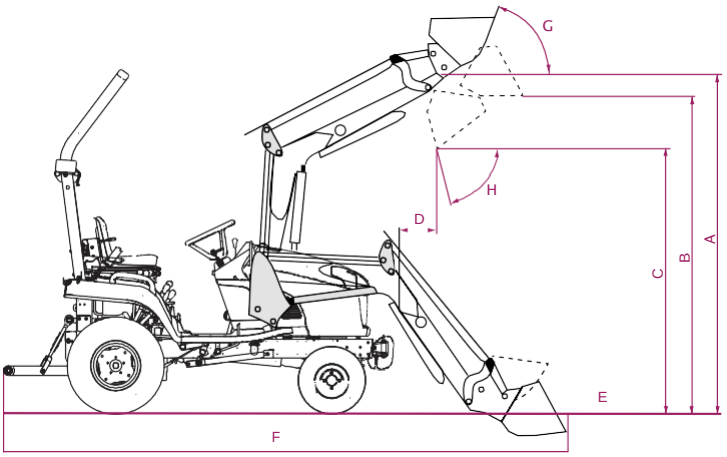

Busca el video en youtube:

ISEKI
HYDRO

Serie TH

La serie TH es digno de superlativos. De hecho, con un aspecto muy dinámica que lo distingue de otros modelos, esta gama supera todas las expectativas. Los profesionales más exigentes apreciarán la robustez y seguridad tractores TH.

Mandos ergonómicos
2 distribuidores hidráulicos
4 salidas traseras

Potente motor ISEKI
Gran cilindrada

ISEKI SERIE TH

Para hacer las cosas en grande

La serie TH se compone de cuatro modelos con una potencia máxima de 30 a 39 HP (potencia neta ECE-R24 20,6 kW a 25,9 kW), 2 de transmisión mecánica y 2 transmisión hidrostática. En versión mecánica, el TH4295 está disponible con arco central (modelo FVREA) o trasero (modelo FSKMWRE) para satisfacer todas las necesidades. Ambos modelos cuentan con transmisión hidrostática que se caracteriza por una alta flexibilidad

Los profesionales exigentes podrán utilizar numerosas herramientaspara los trabajos de mantenimiento-creación.

MODELO	MOTOR	TRANSMISIO	CAPACIDAD ELEVACION	PdF
TH4295FVREA	ISEKI Diesel Potencia Máxima: 30 CV	Mecánica	1100 kg	Trasero
TH4295FSKMWRE	ISEKI Diesel Potencia Máxima: 30 CV	Mecánica con inversor	1100 kg	Trasero y ventral
TH4295FHMWRE	ISEKI Diesel Potencia Máxima: 30 CV	Hidrostática	1100 kg	Trasero y ventral
TH4365FHMWRE	ISEKI Diesel Potencia Máxima: 39 CV	Hidrostática	1100 kg	Trasero y ventral

VERSION MECANICA CON ARCO CENTRAL
TH4295FVREA

GRAN CILINDRADA:
1498 a 1647 CM³

2 DISTRIBUIDORES HIDRAULICOS
4 SALIDAS TRASERAS

2 PEDALES DE AVANCE
Para reducir las vibraciones

ISEKI SERIE TH

ACCESIBILIDAD A LOS MANDOS

ARCO TRASERO O CENTRAL ABATIBLE

(TH4295FHMWrE)

DIRECCION PROTEGIDA

2 MODOS DE ENGANCHE DE LA TOMA DE FUERZA

Normal y progresivo

Plataforma de corte

Los tractores TH (excepto el TH4295FVREA) pueden estar equipados con una multitud de accesorios, incluyendo la plataforma de corte ventral con salida lateral, con la calidad de fabricación ISEKI.

La plataforma está equipada con una carcasa robusta.
Además, el sistema Quick Fix permite el montaje y desmontaje de la plataforma de una manera sencilla y rápida.

MODELO	T45600
Tipo	Ventral
Tipo salida	Lateral
Anchura de corte, cm	152
Altura de corte, mm	30 a 120
Nº alturas	7 posiciones
Nº cuchillas	3
Transmisión cuchillas	cardan + correa
Peso, kg	160
	Opcional KITMUL152B
Kit mulching	KITMUL152NEW

SISTEMA QUICK FIX
Rápido montaje y desmontaje de la plataforma

ROBUSTA CARCASA

RUEDAS CON ENGRASADORES

Pala TH

Cuatro modelos de pala para la gama TH.
Déjese seducir por estas palas de una gran calidad de fabricación y robusto bastidor.
También puede adaptar numerosos accesorios opcionales.
No dude en ponerse en contacto con nosotros para obtener más información.

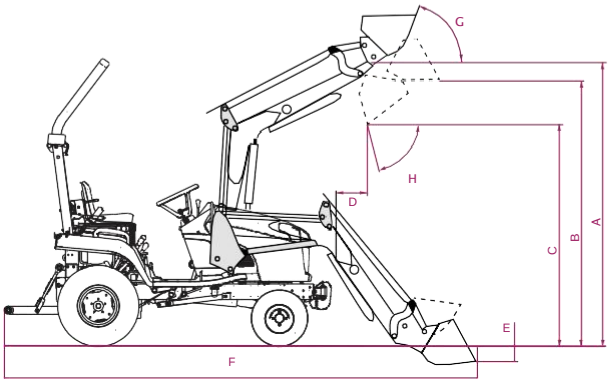

Para la utilización de la pala, el tractor debe estar equipado con una estructura de protección contra la caída de objetos, o en su defecto, con un arco de seguridad.

CPAR 300 KG

Contrapeso Trasero
Material: Acero
Dimensiones Lxlxh: 55 x 41 x 80 cm
Adaptable a: TXG, TM, TH
Peso: 300 kg
Proporcionar referencia barra de agujero T1907

MODELO	TH5-W250/B	TH5-W250/BMS	TH5FV-W250/B	TH5FV-W250/BMS
Carga máxima	460 kg en el cazo	460 kg en el cazo	460 kg en el cazo	460 kg en el cazo
Anchura	1440 mm	1290 mm	1440 mm	1290 mm
Altura	620 mm	450 mm	620 mm	450 mm
Profundidad	420 mm	540 mm	420 mm	540 mm
Peso aproximado	450 kg	620 kg	450 kg	630 kg
A Altura máxima al eje de giro	2550 mm	2550 mm	2550 mm	2500 mm
B Altura maxima hasta el cazo	2380 mm	2430 mm	2380 mm	2380 mm
C Altura con el cazo abajo	1970 mm	1850 mm	1970 mm	1800 mm
D Distancia entre la delantera tractor y Volquete vertido en posición alta	30 mm	60 mm	30 mm	40 mm
E Profundidad de excavación	100 mm	60 mm	100 mm	110 mm
F Longitud total (con brazo trasero)	4210 mm	4370 mm	4210 mm	4400 mm
G Angulo inclinación	110°	105°	110°	105°
H Angulo de descarga en altura máxima	96°	96°	96°	96°

TLE3400
ISEKI
SERIE PRO

Serie TLE

Desarrollados y diseñados por ISEKI, estos tractores con excepcional relación calidad-precio sorprenderán por su calidad de fabricación. Los profesionales y particulares más exigentes, serán los que aprecian la robustez y facilidad de uso de estos tractores.

Controles manuales
Toma de fuerza, interruptor gi rofaro, palanca de velocidad, freno de mano, inversor de marcha (TLE4490)

Control de elevador y distribuidores

ISEKI TLE

Económica y eficiente

El TLE3400 con transmisión hidrostática es muy flexible y muy eficiente. Sea cual sea el terreno, se maneja con facilidad. Con esta transmisión controlada por un solo pedal ergonómico, puede mover marcha adelante o marcha atrás fácilmente. Equipado con tres rangos (lento, medio, rápido) controlados por una palanca, también puede seleccionar la velocidad adecuada de acuerdo a su uso.

Equipado con un distribuidor trasero 2 salidas de serie. La versión con arco central plegable también permite que este tractor pueda meterse en lugares más estrechos.

MODELO	MOTOR	Transmision	Capacidad de elevacion	PdF
TLE3400	ISEKI Diesel Potencia máxima: 39 CV	Hidrostático	1 000 kg	Trasero
TLE4490 NOUVEAUTÉ 2017	ISEKI Diesel Potencia maxima: 48 CV	Mecánico	1 200 kg	Trasero de série Ventral opcional

TLE 3400 –W250

Carga máxima	650 kg (carga en el cazo+peso De la pala)
Anchura	1440 mm
Altura	620 mm
Profundidad	420 mm
Hauteur maxi sous godet à horizontal	2330 mm
Hauteur sous godet déversé	1890 mm
Distance entre l'avant tracteur et benne déversée en position haute	50 mm
Profondeur d'excavation	100 mm
Longueur totale	4170 mm
Angle de cavage en hauteur	105°
Angle de déversement a hauteur maxi	96°

SALPICADERO, FACIL DE LEER E ILUMINADO
Cuenta horas digital

1 DISTRIBUIDOR HIDRAULICO
2 SALIDAS TRASERAS

ISEKI TLE 3400

ARCO TRASERO PLEGABLE

MONOPEDAL CONFORTABLE
Avance progresivo

ENGANCHE REMOLQUE DELANTERO Y TRASERO

PALANCAS A MANO
Toma de fuerza, velocidad y freno de mano

ISEKI

TRACTORES

ISEKI

Serie TG6

ISEKI dio luz a una nueva gama de tractores compactos de alto rendimiento y cualidades técnicas avanzadas. La gama TG6 se compone de 11 modelos:

- 3 modelos de transmisión mecánica con inversor sincronizado arco central.
- 4 modelos con una nueva transmisión DCE (campana de doble embrague), arco trasero o cabina con aire acondicionado
- 5 modelos con una nueva transmisión hidrostática, arco trasero o cabina de aire acondicionado

Totalmente construido en Japón, estos tractores tienen la calidad de fabricación de ISEKI.

Tanto los particulares más exigentes como los profesionales, encontraran en la gama TG6, el equipo ideal que asegure la labranza y/o mantenimiento de espacios verdes con la facilidad de uso y una eficiencia óptima.

Confort en le puesto de conduccion

Equipamientos hidráulicos AV y AR completos
4 salidas traseras y
4 salidas de control del joystick frontal

Fácil mantenimiento
Todos los elementos que requieren controles son de fácil acceso para un mantenimiento.

ISEKI SERIE TG6

3 modelos de tracción mecánica

La transmisión mecánica que equipa Iseki en los modelos TG6370 y TG 6490, ofrece numerosas ventajas: es simple, fiable y permite controlar el coste de mantenimiento.

Modelo	Motor	Transmission	Capacidad de elevación	PdF
TG6370SDWJRE	ISEKI Diesel Potencia maxima: 39 CV	Mecánica sincronizada con inversor	1 270 kg	Trasero. Opción ventral
TG6490SDWJRE	ISEKI Diesel Poenica maxima: 51 CV	Mecánica sincronizada con inversor	1 580 kg	Trasero. Opción ventral
TG6675 NOUVEAUTÉ 2017	ISEKI Diesel Turbo Potencia máxima: 66 CV	Mecánica sincronizada con inversor de carga	1 600 kg	Trasero. Opción ventral

La transmisión ofrece 12 marchas adelante y 12 atrás. El selector de rango (1) ergonómico le permite elegir uno de los tres rangos A continuación, puede seleccionar la velocidad (2) y la dirección de desplazamiento gracias al inversor sincronizado dell volante (3).

MOTOR SILENCIOSO
Totalmente accesible

SOPORTE PARA CONTRAPESO DELANTERO

ISEKI SERIE TG6

CONTROLES MANUALES

Palanca de cambios ergonómica, freno de mano

TERCER PUNTO TRASERO

Enganche simple y rápido

Equipo hidraulico delantero y trasero completo

4 salidas traseras y 4 salidas frontales control de joystick

DISPONIBLE RUEDA CESPED Y AGRICOLA

ISEKI SERIE TG6

4 modelos DCE*

Equipado con una nueva transmisión DCT, la gama de tractores TG 6 son inmejorables para llevar a cabo cualquier trabajo en cualquier condición. Se completan con una amplia gama de velocidades, 24 + 24.
La transmisión es controlada por una palanca de selección que permite elegir entre dos funciones:

- Cambio manual
- Cambio automático

Para ambas opciones, no hay necesidad de desconectar el embrague, los cambios de marcha son suaves. La ergonomía del inversor, situado cerca del volante, le permite cambiar de marchas sin tener que presionar el embrague.

Con muchas características estándar, hacen que estos tractores serán útiles para muchas aplicaciones de la labranza y el mantenimiento de los espacios verdes.

Modelo	Motor	Transmisión	Capacidad de elevación	PdF
TG6370 DCE* Arco o Cabina con aire acondicionado	ISEKI Diesel Potencia maxi : 39 CV	Powershift Cotrol manual	1 270 kg	Trasera y ventral de serie
TG6490 DCE* Arco o Cabina con aire acondicionado	ISEKI Diesel Potencia max: 51CV	Powershift Control manual	1 580 kg	Trasera y ventral de serie

INVERSOR DE MARCHAS
Sistema electro-hidráulico que permite cambiar de marchas sin tener que pulsar el mando del embrague

PANEL DIGITAL
Con iconos de colores para aumentar la visibilidad.

MOTOR SILENCIOSO
Totalmente accesible

CONTROL DE VELOCIDAD CON NUEVO MANDO ERGONOMICO
2 posibilidades:
- Botón automatico
- Mando manual

(TG6490GMWJrE)

EQUIPO HIDRÁULICO DELANTERO Y TRASERO COMPLETO

DISPONIBLE CON RUEDA AGRICOLA O CESPED

4 modelos hidráulicos

Equipado con una nueva transmisión hidrostática, los tractores TG6 HST pueden lograr un rendimiento óptimo en todas las circunstancias. Esta transmisión tiene un mecanismo servo-hidráulica y un monomando que simplifica las operaciones y proporciona un control completo de operaciones, independientemente de la carga en el tractor.

Modelo	Motor	Transmision	Capacidad de elevación	PdF
TG6400HST Arco	ISEKI Diesel Turbo Potencia máxima: 42 CV	Hidrostática HST Servo	1 270 kg	Trasero y ventral de serie
TG6400HST Cabina	ISEKI Diesel Turbo Potencia máxima: 42 CV	Hidroatática HST Servo	1 270 kg	Trasero y ventral de serie
TG6490HST Cabina	ISEKI Diesel Potencia máxima: 51 CV	Hidrostática HST Servo	1 580 kg	Trasero y ventral de serie
TG6620HST Cabina	Diesel Turbo Potencia máxima: 61 CV	Hidrostática HST Servo	1 580 kg	Trasero y ventral de serie

Palanca selector de velocidades (1), Mando sencillo (2) (TG6490HST), inversor de marchas (3), pedal de avance (4), regulador de velcidad (5), función de memoria de velocidad para volver a la velocidad inicial (6).

INVERSOR DE MARCHAS
Sistema electro-hidráulico que permite cambiar de marchas sin tener que pulsar el mando del embrague

PANEL DIGITAL
Con iconos de colores para aumentar la visibilidad.

ISEKI SERIE TG6

MOTOR SILENCIOSO
Totalmente accesible

CONTROL DE VELOCIDAD Y TIEMPO DE RESPUESTA DE TRANSMISIÓN
2 potenciómetros de ajuste

EQUIPO HIDRÁULICO DELANTERO Y TRASERO COMPLETO

DISPONIBLE CON RUEDA AGRICOLA O CESPED

Cabin de gran confort

Esta cabina ofrece una gran visibilidad. El aire acondicionado integrado en el techo, la posición óptima del asiento y puertas curvas de liberación significativamente el campo de visión del usuario.

Todos los modelos con cabina están equipados con aire acondicionado de serie. La difusión de aire acondicionado está asegurada por 6 boquillas ajustables perfectamente distribuidas, garantizando una buena temperatura en cualquier temporada.

Las luces de trabajo, situados en la parte delantera y trasera de la cabina le dará toda la iluminación necesaria para trabajar tanto de día como de noche.

1. Distribuidores traseros
2. Control de toma de fuerza
3. Poteniometor de ajuste del tiempo
4. Joystick 4 salidas del distribuidor delantero
5. Inversor de marchas
6. Botón de parade de emergencia dle tractor

GRAN APERTURA DE LA PUERTA 1,02M

Para un gran acceso a la cabina

EXCELENTE VISIBILIDAD

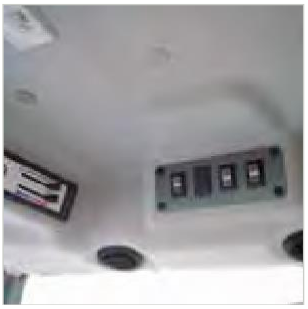

CLIMATIZACION

Varias salidas de aire para una óptima distribución

LUCES DE TRABAJO PARA CARRETERA

ISEKI SERIE TG6

EQUIPAMIENTO:

- **apertura de la puerta progresivamente gracias a los 2 cilindros**
- **1 limpiaparabrisas delantero**
- **2 retrovisores plegables y regulables**
- **2 focos de trabajo delanteros**
- **2 luces de conduccion**
- **2 luces de trabajo traseras**
- **2 luces traseras**
- **Aire acondicionado con 6 boquillas**

ISEKI SERIE TG6

Plataformas de corte

Dos anchuras de corte para el modelo TG 6400 Hidro de 1,83m y 1,52m de ancho. El modelo de 1,83m puede enganchar y desengancharse con facilidad y rapidez.

MODELO	TG6370T152 TG6400T152	TG6370T183 TG6400T183
Plataforma	Ventral	Ventral
Salida	Lateral	Lateral
Ancho de corte, cm	152	183
Nº cuchillas	3	3
Kit mulching	Opcional	Opcional

PERFECTA INTEGRACION AL TRACTOR

CILINDRO DE ELEVACION DE GRAN TAMAÑO

POLEAS DE FUNDIDO

GRAN RUEDA DE APOYO

KIT MULCHING OPCIONAL

Pala cargadora TG6

ISEKI France ofrece 2 modelos de la gama de TG 6400 Hydro:
· Modelo económico para uso occasional: Modelo W250
· Modelo para más carga de trabajo: Modelo F250
Para los tractores TG6490 Hydro, se propone otro modelo:
· Una version de gama alta: Modelo F280

Equipado con 4 cilindros de gran tamaño y una amplia gama de accesorios, que permiten una elevación y capacidad de carga excepcional y la ejecución de sus trabajos más exigentes

TOMAS DE ALTA CALIDAD
Garantizando tiempos de ciclo más sostenibles y reducidos.

MAYOR FLEXIBILIDAD
Varias herramientas adaptables

FACILIDAD DE MANTENIMIENTO

Modelo	TG6400H-W250	TG6400H-F250	TG6400H-F280
Adaptable a	TG6400 Hydro Cabina y arco	TG6400 Hydro Cabina y arco	TG6490 Hydro
Carga maxima útil	460 kg en el cazo	475 kg en el cazo	475 kg en el cazo
Altura maxima al eje de rotación	2500 mm	2445 mm	2815 mm
Altura maxima con el cazo horizontal	2350 mm	2350 mm	2740 mm
Altura maxima con elcazo bajo	1760 mm	1760 mm	2130 mm
Profundidad de excavación	110 mm	120 mm	100 mm
Angulo de descarga en altura máxima	96 °	95°	95°
Longitud total con brazos	-	4610 mm	4900 mm

ISEKI
TJA 8100

Serie TJA

Los tractores TJA comparten los conceptos básicos de diseño de ISEKI orientada a la maniobrabilidad, diseño compacto, facilidad de uso y la búsqueda de un perfecto equilibrio de peso/potencia. Para satisfacer sus necesidades, ofrece 2 modelos:

- 1 modelo con potenica máxima de 86 CV
- 1 modelo con potencia máxima de 102 CV

Potentes Motores

Equipadas con una cilindrada de 3300 cm3, estos motores de 3 cilindros Turbo tiene una tecnología de control de emisiones innovadoras y cumplen con la norma europea III B.

Inversor de marchas

Permite la reversión de las relaciones de transmisión sin tener que pulsar el mando del embrague (electro-hidráulico)

Capacidad de elevación

ISEKI SERIE TJA

Fiabilidad, potencia y confort

Los tractores TJA han sido sometidos a numerosas pruebas para recrear las condiciones de trabajo más difíciles. La nueva transmisión mecánica totalmente sincronizada con las velocidades y el sistema de dirección Ackermann, que limita el desplazamiento, permite una protección óptima del suelo. Las nuevas transmisiones ISEKI agregar confort y la comodidad durante la posterior maniobras repetida sin usar el pedal del embrague.

Modelo	Potencia	Transmisión	Capacidad de elevación	PdF
TJA8080 Arco trasero	ISEKI Diesel Potencia máxima : 86 CV	Mecánica con inversor	3 300 kg	Trasero
TJA8100 Cabina	ISEKI Diesel Potencia máxima: 102 CV	Mecánica con inversor y Hi-Low	3 300 kg	Trasero

POTENTE MOTOR

PANEL DIGITAL COMPLETO
Moderno y legible

ISEKI SERIE TJA

2 PUNTOS DE TOMA DE FUERZA

Estrecho de giro, buena maniobrabilidad

FACILIDAD DE USO

(TG6.00)

MANDOS ERGONOMICOS

VERSATIL SISTEMA HIDRAULICO
2 distribuidores,
4 salidas traseras

ABERTURA TOTAL DEL CAPOT

Versión de cabina: un mundo de confort

La versión de cabina le ofrece una excelente visibilidad. La amplia puerta acristalada y la espaciosa cabina del tractor hacen que el acceso sea al tractor sea más fácil. Además, la ventana inferior trasera del tractor proporciona una excelente visibilidad al enganche del tractor.

Las 4 luces de trabajo, integradas en el techo le darán toda la iluminación necesaria para trabajar tanto de día como de noche. Todo ha sido diseñado para su bienestar, incluyendo el sistema de aire acondicionado integrado en la parte trasera del techo, de serie, se puede ajustar a su gusto.

EQUIPAMIENTO

- **Apertura de la puerta por 2 cilindros**
- **Ventana trasera**
- **1 limpiaparabrisas delantero**
- **2 espejos regulables y plegables**
- **4 luces de trabajo integrados en el techo**
- **Aire acondicionado integrado en la cabina**

CONFORT DE CONDUCCION

Espaciosa cabina, controles manuales, volante,...

EXCELENTE VISIBILIDAD

CLIMATIZACION

Muchos respiraderos para la distribución óptima del aire

MÁXIMA PROTECCIÓN
Guardabarros ancho

Pala cargadora TJA

ISEKI ha seleccionado dos modelos de palas frontales para satisfacer las necesidades del mercado. Muy robustas, que le permiten aprovechar toda la potencia de su equipo hidráulico.

Podrá así disfrutar de una fuerza de arranque excepcional. El modelo F350 satisfará el contenido más exigente con un bajo precio y el modelo SC350 le traerá todos los beneficios de un producto con sus comodidades.

Para la utilización de la pala, el tractor debe estar equipado con una estructura de protección contra la caída de objetos, o en su defecto, con un arco de seguridad.

Modelo	F350 con volquete simple	SC350 con volquete 3 en 1
Carga en el suelo	1700 kg en el cazo	2000 kg en el cazo
Anchura	1760 mm ext. - 1750 mm int.	1500 mm
Altura	700 mm	500 mm
Profundidad	530 mm	800 mm
Altura máxima al eje de rotación	3340 mm	3450 mm
Altura maxima con volquete horizontal	3170 mm	3400 mm
Profundidad de excavación	100 mm	150 mm
Longitud total (con brazo trasero)	5820 mm	5780 mm
Altura al ángulo de inclinación	60°	45°
Angulo de vertido a altura máxima	85°	95°
Tomas hidraulicas integradas	Si	Si

CARACTERISTICAS TECNICAS TRACTORES ISEKI

	SERIE TM			
	TM3185FZE	**TM3185FUZE**	**TM3215FVrE**	**TM3215FHSMWrE**
Motor				
Tipo	E673L Diesel 3 cilindros	E673L Diesel 3 cilindros	E3112-B36 Diesel, 3 cilindros	E3112-B35 Diesel, 3 cilindros
Injección	Indirecta	Indirecta	Indirecta	Indirecta
Cilindrada	761 cm^3	761 cm^3	1123 cm^3	1123 cm^3
Potencia max	16 CV	16 CV	21 CV	21 CV
Par motor	44,5 Nm	44,5 Nm	62,7 Nm a 1800 tr/min	62,7 Nm a 1800 tr/min
Capacidad depósito	14 litros	14 litros	27 litros	27 litros
Chasis				
Dirección	Mécanica	Asistida	Hidraulica y asistida	Hidraulica y asistida
Radio de giro minimo	0,75 m	0,75 m	2,20 m	2,20 m
Transmisión				
Ruedas motrices	4	4	4	4
Caja cambios	Mecánica	Mecánica	Mecánica	Hidrostática
Nº velocidades	2 - 6 AV/2 AR	2 - 6 AV/2 AR	2 - 8 AV/8 AR	3/Infinitas
Inversor de marchas	-	-	Si	Pedal hidrost
Regulador velocidades	-	-	No	Si
Bloqueo diferencail	Si	Si	Si	Si
PDF TRASERO				
Engranaje	Mecánico	Mecánico	Mecánico	Mecánico independiente
Embrague	Monodisco	Monodisco	Embrague principal	Multidisco
Control de embrague PDF	Palanca	Palanca	Palanca	Eelctro-hidrçaulico
Freno PDF	No	No	Si	Si
PDF ventrale				
De serie	-	-	Opcional – plato ventral no adaptable	Si
Velocidades	-	-	2032 tr/min	2047 tr/min
Freno	-	-	No	Si
Hidráulico				
Nº bombas	1	1	2	2
Caudal máximo bomba principal	13,5 l/min	13,5 l/min	20 l/min	20 l/min
Capacidad de elevación	540 kg	540 kg	600 kg	600 kg
Équipamiento				
Cuenta horas	Si, digital	Si, digital	Si	Si
Indicador combustible	Si	Si	Si	Si
Asiento regulable	Si	Si	Si + confort	Si + confort
Enganche remolque	AV y AR	AV y AR	AV y AR	AV y AR
Bateria	12 V	12 V	12 V, 40 Ah	12 V, 40 Ah
Soporte contrapeso	Opcional	Opcional	Si	Si
Varios				
L x l min-max x h (RA)	245 x 90,9-107,9 x 135 cm	245 x 98-109 x 139 cm	281 x 109,8-124,3 x 201 cm	281 x 109,8-124,3 x 239 cm
L x l min-max x h (RG)	245 x 102-103 x 132 cm	245 x 102-103 x 132 cm	281 x 129,8-129,8 x 200 cm	281 x 129,8-129,8 x 234 cm
Distancia entre ejes	127 cm	127 cm	156 cm	156 cm
POM	594 kg	594 kg	955 kg	930 kg
PTAC	1150 kg	1150 kg	1600 kg	1600 kg
PTRA	2650 kg	2650 kg	4100 kg	4100 kg
Distancia al suelo (RG/RA)	23 / 20 cm	25 / 20 cm	23 / 20 cm	23 / 20 cm
Peso máximo remolcable RNF*	1000 kg	1000 kg	2000 kg	2000 kg
Peso máximo remolcable RFD*	-	-	-	-
Peso máximo remolcable RFI*	1500 kg	1500 kg	2500 kg	2500 kg
Neumáticos				
Agricola AV / Agricola AR	5-12 / 8-16	5.00-12 / 9.5-16	6-12 / 9.5-16	6-12 / 9.5-16
Césped AV / Césped AR	20x8.00-10 / 212/80D-15	20x8.00-10 / 212/80D-15	22x8.50-12 / 31x13.5-15	22x8.50-12 / 31x13.5-15
Industrial AV / Industrial AR			-	23x8.50-12 / 12-16.5

CARACTERISTICAS TECNICAS TRACTORES ISEKI

SERIE TM			SERIE TXG
TM3245FVrE	**TM3265FWrE**	**TM3265FHSMWrE**	**TxG237FHVrI**
E3112-B34 Diesel, 3 cilindros	E3CD-B71 Diesel, 3 cilindros	E3CD-B70 Diesel, 3 cilindros	E3112-B12 Diesel, 3 cilindros
Indirecta	Indirecta	Indirecta	Indirecta
1123 cm³	1498 cm³	1498 cm³	1123 cm³
24 CV	27 CV	27 CV	24 CV
62,7 Nm	75,2 Nm a 2000 tr/min	75,2 Nm a 2000 tr/min	63 Nm a 2000 tr/min
27 litros	27 litros	27 litros	25 litros
Hidraulica y asistida	Hidraulica y asistida	Hidraulica y asistida	Hidraulica y asistida
2,20 m	2,20 m	2,20 m	2,2 m
4	4	4	4
Mecánica	Mecánica	Hidrostática	Hidostática
2 - 8 AV/8 AR	2 - 8 AV/8 AR	3/Infinitas	2 - Infinitas
Si	Si	Pedal hidro	Pedal Hidro
No	No	Si	No
20,1 km/h	22,2 km/h	22,2 km/h	14,4 km/h
Si	Si	Si	Si
Mecánica	Mecánica	Mecánica independiente	Mecánica independiente
Embrague principal	Embrague principal	Multidisco	Multidisco
Palanca	Palanca	Électro-hidráulico	Hidráulico
Si	Si	Si	Si
Opcional. Palto ventral no adaptable	Opcional. Palto ventral no adaptable	Si	Si
Palanca	Palanca	Palanca	Hidráulico
No	No	Si	Si
2	2	2	1
20,8 l/min	20,8 l/min	20,8 l/min	23,1 l/min
600 kg	600 kg	600 kg	540 kg
Si	Si	Si	Si digital
Si	Si	Si	Si
Si	Si + confort	Si + confort	Si + confort
AV y AR	AV y AR	AV y AR	AV y AR
12 V, 40 Ah	12 V, 40 Ah	12 V, 40 Ah	12 V, 390
Si	Si	Si	Opcional
281 x 109,8-124,3 x 201 cm	287 x 109,8-124,3 x 201 cm	287 x 109,8-124,8 x 242 cm	258 x 122 x 229,5 cm
281 x 129,8-129,8 x 204 cm	287 x 129,8-129,8 x 204 cm	287 x 122,6-126,1 x 239 cm	258 x 122 x 228,5 cm
156 cm	156 cm	156 cm	145 cm
955 kg	965kg	950 kg	750 kg
1600 kg	1600 kg	1600 kg	1300 kg
4100 kg	4100 kg	4100 kg	2300 kg
23 / 20 cm	23 / 20 cm	26 / 22 cm	15,5 / 16,5 cm
2000 kg	2000 kg	2000 kg	1000 kg
-	-	-	-
2500 kg	2500 kg	2500 kg	1000 kg
6-12 / 9.5-16	6-12 / 9.5-16	6.00-12 / 9.5-18	18x8.50-8 / 26x12.00-12
22x8.50-12 / 31x13.5-15	22x8.50-12 / 31x13.5-15	24x8.50-12 / 315/75D15	18x8.50-8 / 26x12.00-12
23x8.50-12 / 12-16.5	23x8.50-12 / 12-16.5	23x8.50-12 / 12-16.5	-

CARACTERISTICAS TECNICAS TRACTORES ISEKI

	SERIE TH			
	TH4295FVrEA	**TH4295FSKMWrE**	**TH4295FHMWrE**	**TH4365FHMWrE**
Motor				
Tipo	E3CD-VB32 Diesel, 3 cilindros	E3CD-VB32 Diesel, 3 cilindros	E3CD-WB03 Diesel, 3 cilindros	E3CG-WB08 Diesel, 3 cilindros
Injeccion	Indirecta	Indirecta	Indirecta	Indirecta
Cilindrada	1498 cm^3	1498 cm^3	1498 cm^3	1647 cm^3
Potencia max	30 CV	30 CV	30 CV	39 CV
Par motor	91,2 Nm à 1500 tr/min	91,2 Nm à 1500 tr/min	90 Nm à 1500 tr/min	110 Nm à 1500 tr/min
Capacidad depósito	35 litros	35 litros	35 litros	35 litros
Chasis				
Dirección	Asistida hidráulica	Asistida hidráulica	Asistida hidráulica	Asistida hidráulica
Radio de giro minimo	2,50 m	2,70 m	2,40m	2,40 m
Transmision				
Ruedas motrices	4	4	4	4
Caja cambios	Mecánica	Mecánica	Hidrstática	Hidrostática
Nº velocidades	3 - 9 AV/3 AR	2 - 8 AV/8 AR	3 - Infinita	3 - Infinita
Inversor de marchas	-	Si al volante	Si - (pedal hidro)	Si - (pedal hidro)
Tipo mando	Palanca	Palanca	2 pedales	2 pedales
Regulador de velocidades	-	-	Si	Si
Bloqueo diferencial	Si	Si	Si	Si
PDF trasero				
Engranaje	Mecánico	Mecánico independiente	Mecánico independiente	Mecánico independiente
Embrague	Embrague principal	Por accionamiento eléctrico	Multidisco	Multidisco
Control de embrague	Palanca	Electro-hidráulico	Electro-hidráulico progesivo	Electro-hidráulico progesivo
Freno PDF	Si	Si	Si	Si
PDF ventral				
De serie	-	Si	Si	Si
Velocidad	-	2000 tr/min	2000 tr/min	2000 tr/min
Frein	-	Si	Si	Si
Hidraulico				
Nº bombas	2	2	2	2
Caudal máximobomba principal	30,8 l/min	30,8 l/min	32 l/min (HST)	32 l/min (HST)
Capacidad elevación	1100 kg	1100 kg	1100 kg	1100 kg
Équipamiento				
Cuenta horas	Si	Si	Si	Si
Indicador combustible	Si	Si	Si	Si
Asiento adjustable	Si	Si	Si	Si
Enganche	AV y AR	AV y AR	AV y AR	AV y AR
Bateria	80D26R	80D26R	12 V / 630 cca	12 V / 630 cca
Soporte contrapeso	Si	Si	Opcional	Opcional
Varios				
L x l min-max x h (RA)	313 x 114,5-114,5 x 249 cm	313 x 114,1-114,5 x 249 cm	309 x 114,5-114,5 x 245 cm	309 x 114,5-114,5 x 245 cm
L x l min-max x h (RG)	313 x 130,9-130,9 x 242 cm	313 x 135,1-143 x 244 cm	309 x 135,1-143 x 243 cm	309 x 135,1-143 x 243 cm
Distancia entre ejes	170 cm	170 cm	169,5 cm	169,5 cm
POM	1295 kg	1300 kg	1310 kg	1335 kg
PTAC	2000 kg	2000 kg	2000 kg	2000 kg
PTRA	5210 kg	5210 kg	5210 kg	5210 kg
Distnacia al suelo (RG/RA)	26,5 / 19,5 cm	26,5 / 23 cm	24 / 23 cm	24 / 23 cm
Peso máximo remolcable RNF*	1500 kg	1500 kg	1500 kg	1500 kg
Peso máximo remolcable RFD*	3000 kg	3000 kg	3000 kg	3000 kg
Peso máximo remolcable RFI*	3500 kg	3500 kg	3500 kg	3500 kg
Neumáticos				
Agricola AV / Agricola AR	7-14 / 9.5-24	7-14 / 9.5-24	6-14 / 9.5-22	6-14 / 9.5-22
Céspèd AV / Césped AR	24x8.50-12 / 315/80D-16	26x12-12 / 13.6-16	26x12.00-12 / 13.6-16	26x12.00-12 / 13.6-16
Industrial AV / Industrial AR	-	-	-	-

CARACTERISTICAS TECNICAS TRACTORES ISEKI

SERIE TIE	SERIE TIE	SERIE TG6		
TIE3400 **Arco Trasero** 	**TIE4490** **Arco central o trasero** 	**TG6370SdWJrE** **Arco central** 	**TG6490SdWJrE** **Arco central** 	**TG6675** **Arco central**
E3CDT Diesel, 3 cilindros	Diesel ISEKI E4CG, 4 cilindros	E3CG Diesel, 3 cilindros	E4CG Diesel, 4 cilindros	Shibaura N4LDI - TA4503
Indirecta	Indirecta	Indirecta	Indirecta	Directa
1498 cm³ Turbo	2197 cm3	1647 cm³	2197 cm³	2216 cm³ Turbo
39 CV	48 Cv 140 Nm à 1500 tr/min	39 CV	51 CV	66 CV
43 litros	52 litros	40 litros	53 litros	53 litros
Asistida hidráulica	Assistée hydraulique	Assistée hydraulique 2,5 m	Assistée hydraulique 2,5 m	Assistée hydraulique 2,8 m
4	4	4	4	4
Hidrostático	Mecánico sincronizado 8 AV/ 8 AR	Mecánico sincronizado	Mecánico sincronizado	Mecánico sincronizado
3 - Infinita	2 Si al volante	3 - 12 AV / 12 AR Si, sincronizada	3 - 12 AV / 12 AR Oui, synchronisé	3 - 12 AV / 12 AR
Pedal	Palanca	Palanca	Palanca	Palanca
-	-	-	-	-
Si	Si	-	-	Si
	Por accionamiento eléctrico	Multidisco	Multidisco	Multidisco
Palanca	Electro hidráulico	Electro hidráulico	Electro hidráulico	Electro hidráulico enclenchement progressif
Si	Si	Si	Si	Si
-	Opcion	No, opcion	No, opcion	No, opcion
-	Electro hidráulico	Electro hidráulico	Electro hidráulico	Electro hidráulico
-	2000 tr/min	2000 tr/min	2000 tr/min	2000 tr/min
-	Si	Si	Si	Si
2	2	2	2	2
25,6 l/min	31,3 litres/min	47,68 l/min	47,68 l/min	47,68 l/min
1000 kg	1200 kg	1270 kg	1580 kg	1600 kg
Si digital	Si, digital	Si	Si	Si
Si	Si, iluminada	Si	Si	Si
Si,con reposacabezas	Si, con reposacabezas	Si	Si	Si
AV y AR	AV y AR	Si	Si	si
	-	12 V	12 V	12 V
303,5 x 145,5 x 241 cm	3450x1470x2390mm (arceau central)	3195 x 1450 x 2265	3455 x 1485 x 2395	3570 x 1480 x 2390 (central)
-	3450 x 1520 x 2650 mm (arceau arrière)	3195 x 1440 x 2200		3570 x 1480 x 2640 (AR)
174,5 cm	198 cm	177 cm	190 cm	204 cm
1435 kg	1850 (ar. central) / 1800 kg (ar. arrière)	1675 kg	1875 kg	
2000 kg	3250 (ar. central) / 3050 kg (ar. arrière)	2450 kg	2450 kg	
5275 kg		7450 kg	11350 kg	
- / 23 cm	36 cm	34/33,5 cm	36 cm	36 cm
		2000 kg	2000 kg	
		3500 kg	3500 kg	
		5000 kg	NC	
7-16 / 11,2-24	9,5-16 / 13,6-28 (arco central y AR)	8-16 / 13.6-24	9.5-16 / 13.6-28	9.5-16 / 13.6-28
212/80D15 / 355/80D20	29 x 12.00-15 / 475/65D-20 (arco AR)	212/80D-15/355/80D-20		
-	280/70R16 / 420/70R24 (arco AR)	260/70R16 / 380/70R24		

CARACTERISTICAS TECNICAS TRACTORES ISEKI

	SERIE TG6		
	TG6370 dCE* Arco o cabina climatizada	**TG6490 dCE*** Arco o cabina climatizada	**TG6400 HST** Arco o cabina climatizad
Motor			
Tipo	E3CG Diesel, 3 cilindros	E4CG Diesel, 4 cilindros	E3CD Diesel, 3 cilindros
Injeccion	Indirecta	Indirecta	Indirecta
Cilindrada	1647 cm³	2197 cm³	1498 cm³ Turbo
Potencia máxima	39 CV	51 CV	42 CV
Par motor	111 Nm a 1500 tr/min	140 Nm a 1500 tr/min	112,5 Nm a1600 tr/min
Capacidad depósito	40 litros	53 litros	40 litros
Chasis			
Direccion	Asistida hidráulica	Asistida hidráulica	Asistida hidráulica
Rado de giro minimo	2,5 m	2,8 m	2,5 m
Transmision			
Ruedas motrices	4	4	4
Caja cambios	DCE* manual o automático		Hidrostático HST Servo
Nº velocidades	3 - 24 AV / 24 AR	3 - 24 AV / 24 AR	3 - Infini
Inversor de marcha	Mando	Mando	Palanca en el volante
Regulador de velcidad	-	-	Si
Bloqueo diferencial	Si	Si	Si
PDF trasero			
Embrague	Multidisco	Multidisco	Multidisco
Control de embrague PDF	Electrohidráulico	Electrohidráulico	Electrohidráulico
Freno PDF	Si	Si	Si
PDF ventral			
De serie	Si	Si	Si
Velocidades	1072 / 1507 y 1921 tr/min	1072 / 1507 y1921 tr/min	2000 tr/min
Freno	Si	Si	Si
Hidraulico			
Nº bombas	2	2	2
Caudal máximobomba principal	29,24 litros/min	39,84 litros/min	47,68 litros/min
Capacidad de elevación	1270 kg	1580 kg	1270 kg
Équipamiento			
Cuenta horas	Si, digital	Si, digital	Si, digital
Indicador combustible	si, digital	Si, digital	Sii, digital
Asiento regulable	Si, suspension neumatico	Si, suspension neumatica	Si, suspensionneumatica
Enganche remolque	Si	Si	Si
Bateria	12 V	12 V	12 V
Soporte contrapeso	Opcional	Opcional	Opcional
Varios			
L x l x h (RA) Arco	3195 x 1450 x 2585 mm	3455 x 1565 x 2355 mm	3195 x 1450 x 2585 mm
L x l x h (RG) Arco	3195 x 1440 x 2520 mm	3455 x 1810 x 2265 mm	3195 x 1440 x 2520 mm
Distnacia entre ejes	172 cm	193 cm	177 cm
POM arco / cabina	1630 / 1800 kg	1910 / 2080 kg	1655 / 1825 kg
PTAC arco / cabina	2450 / 2450 kg	3350 / 3350 kg	2450 / 2450 kg
PTRA arco / cabina	7450 / 7450 kg	11350 / 11350 kg	7450 / 7450 kg
Disntancia al suelo (RG/RA)	34 / 33,5 cm	24,5 / 33,5 cm	34 / 33,5 cm
Peso máximo remolcable RNF*	2000 kg	2000 kg	2000 kg
Peso máximo remolcable RFD*	3500 kg	3500 kg	3500 kg
Peso máximo remolcable RFI*	5000 kg	8000 kg	5000 kg
Neumaticos			
Agricola AV / Agricola AR	8-16 / 13.6-24	9.5-16 / 13.6-28	8-16 / 13.6-24
Césped AV / Césped AR	212/80D-15/355/80D-20	29x12.00-15 / 475/65D-20	212/80D-15/355/80D-20
Industriales AV / Industriales AR	260/70R16/380/70R24	280/70R16/420/70R24	260/70R16/380/70R24

CARACTERISTICAS TECNICAS TRACTORES ISEKI

SERIE TG6		SERIE TJA	
TG6490 HST Cabina climatizada	**TG6620 HST Cabina climatizada**	**TJA8080**	**TJA8100**
E4CG Diesel, 4 cilindros	Shibaura N4LDI-TA4502, 4 cilindros	SISU, 3 cilindros Turbo TIER 4	SISU, 3 cilindros Turbo TIER 4
Indirecta	-	Directa	DirectA
2197 cm³	2 216 cm³ Turbo	3 300 cm³	3 300 cm³
51 CV	61 CV	86 CV	102 CV
140 Nm a 1500 tr/min	200 Nm a 1600 tr/min	346 Nm a 1500 tr/min	410 Nm a 1500 tr/min
53 litros	53 litros	105 litros	105 litros
Asistida hiráulica	Asistida hiráulica	Asistida hiráulica	Asistida hiráulica
2,8 m	2,8 m	3 m avec Super-full turn	3 m avec Super-full turn
4	4	4	4
Hidrostática HST Servo	Hidrostática HST Servo	Mecánica	Mecánica
3 + 3 (Hi-Low) - Infinitas	3 + 3 (Hi-Low) - Infinitas	3 gamas / 6 velocidades sincronizadas 18 AV - 18 AR	3 gamas / 6 velocidades sincronizadas + High-Low - 36 AV - 36 AR
Palanca en el volante	Palanca en el volante	Si	Si
1 pedal + 2 palancas	1 pedale + 2 palancas	Planca	Palanca + pulsadores
Si	-		
Si	Si	Si	Si
Independiente mécanico	Electro hidraulico	Electro hidraulico independiente	Electro hidraulico independiente
Multidisco	-	Multidisco	Multidisco
Electrohidraulico	-	Boton	Boton
Si	Si	Si	Si
Si	Si	-	-
2000 tr/min	1921 tr/min	-	-
Si	Si	-	-
2	2	2	2
47,68 litres/min	47,68 litres/min	66,5 l / min	66,5 l / min
1580 kg	1580 kg	3 300 kg	3 300 kg
Si, digital	Si, digital	Si, digital	Si, digital
Si, digital	Si, digital	Si	Si
Si, suspension neumatica	Si, suspension neumatica	Si, con apoyabrazos	Si, confort neumatica con apoyabrazos
Si	Si	Si	Si
12 V	12 V	95 A / 79 Ah	95 A / 79 Ah
3455 x 1565 x 2355 mm	3455 x 1565 x 2355 mm	3 940 x 2 080 (maxi) x 2 680	3 950 x 2 080 (maxi) x 2 580
3455 x 1810 x 2265 mm	3455 x 1810 x 2265 mm		
190 cm		2 250	2 250
2095 kg	2095 kg	2 960	3 445
3350 kg	3350 kg	6 200	6 400
11350 kg	11350 kg	12 925	13 490
- / 33,5 cm	24,5 / 33,5 cm		
2000 kg	2000 kg		
3500 kg	3500 kg		
8000 kg	8000 kg		
9.5-16 / 13.6-28	9.5-16 / 13.6-28	320/85R20 / 420/85R30	360/70R24 / 480/70R34
29x12.00-15 / 475/65D-20	29x12.00-15 / 475/65D-20	-	-
280/70R16/420/70R24	280/70R16/420/70R24	-	-