inval

El mueble que uno quiere
Furniture that you want

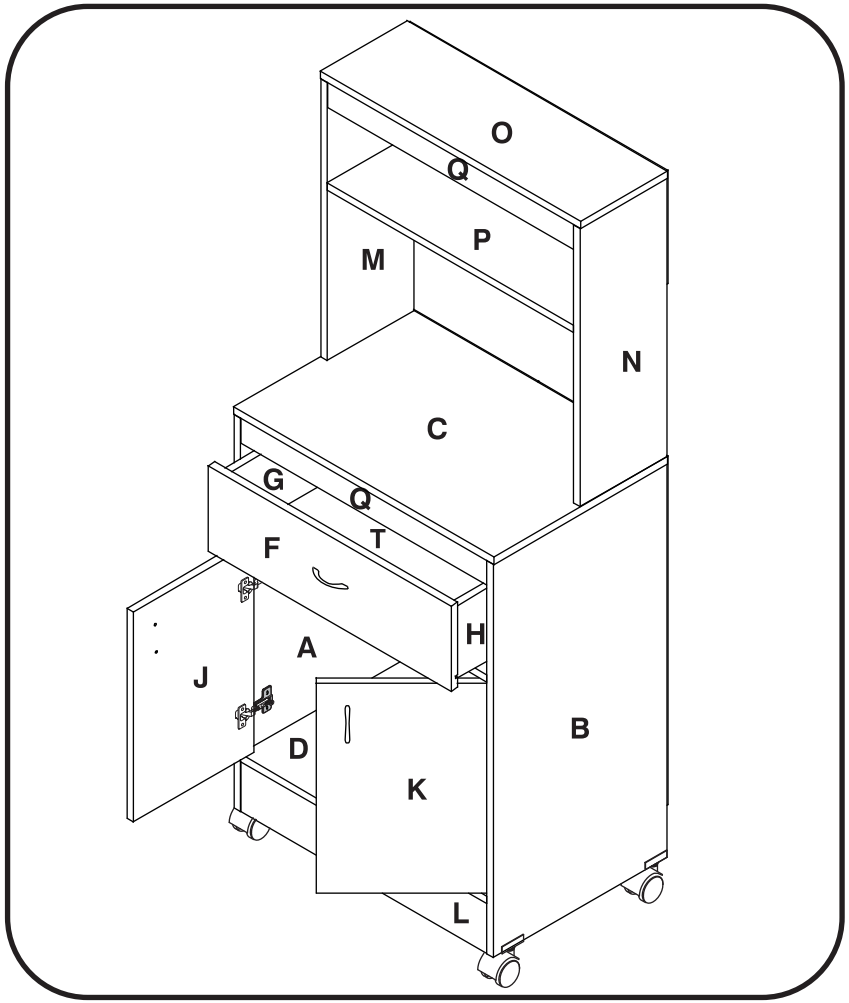

REF.: GCM 040

KITCHEN CABINET

GABINETE COCINA

This instruction manual contains important information. Follow the consecutive order.
Please read and keep for future reference.
Este Manual contiene información importante. Siga el órden consecutivo de las instucciones.
Por favor léalo y guárdelo para consultas en el futuro.

Two or more people are required to assemble and/or move this unit.
Se requiere de dos o más personas para armar y mover este mueble.

Unpack and assemble this unit in an spacious area. Assemble the unit on top of the empty box to prevent scratches.
Desempaque y arme este mueble en un area espaciosa. Arme el mueble sobre su caja, para no rayarlo.

Protect furniture from water and moisture. This furniture must not be used outdoors.
Proteja el mueble del agua y de la humedad. No use este mueble al aire libre.

Do not expose it to heat.
No lo exponga al calor.

Do not hit or tap with a hammer, unless it is indicated.
No lo golpee ni lo martille.

Do not paint or use abrasive elements to clean this furniture.
No pinte ni use elementos abrasivos para limpiar este mueble.

Do not drag or climb on your furniture. If you need to move it, lift it.
No lo arrastre ni se suba al mueble. Si necesita moverlo, levántelo.

ICOTEC CERTIFICADO ISO 9001
Certificado Nº sc 640-1

CERTIFIED IQNet MANAGEMENT SYSTEM

Thank you for purchasing this product. We trust that you will be completely satisfied with your product for years to come. This product is backed by a 5 year limited warranty and has been crafted with today's lifestyles in mind.

Le damos las gracias por adquirir este producto. Confiamos en que quede completamente satisfecho con su compra. Este producto tiene una grarantía limitada de 5 años y ha sido creado atendiendo al estilo de vida de hoy dia.

DO NOT RETURN TO STORE

If you need assembly assistance or parts replacement , please visit our Web site www.invalamerica.com

Any other inquiries, please contact us toll free at 1-888-659-3512
Monday thru Friday from 9:00 a.m. to 5:30 p.m. ET

Have all your purchase information ready when you contact us.

NO DEVUELVA ESTE PRODUCTO A LA TIENDA

Si necesita remplazo de partes o ayuda para el armado de su nuevo mueble, por favor visite nuestra pagina de internet www.invalamerica.com

Cualquier otra solicitud que tenga, contactenos sin costo al 1-888-659-3512
De lunes a viernes desde las 9:00 a.m. hasta las 5:30 p.m. hora del este.

Tenga toda su información de compra a mano cuando nos contacte.

¡-IMPORTANT-!

When calling or writing to us, please provide the OP number printed on the sticker of the warranty sheet so we can offer you the most efficient response.

¡-IMPORTANTE-!

Al llamar o escribirnos, por favor darnos el número de la OP que encontrará impreso en la calcomanía de la hoja de garantía con el fin de ofrecerle la más eficiente respuesta.

PARTS IDENTIFICATION

IDENTIFICACIÓN DE PARTES

EXPLODED VIEW
DESPIECE

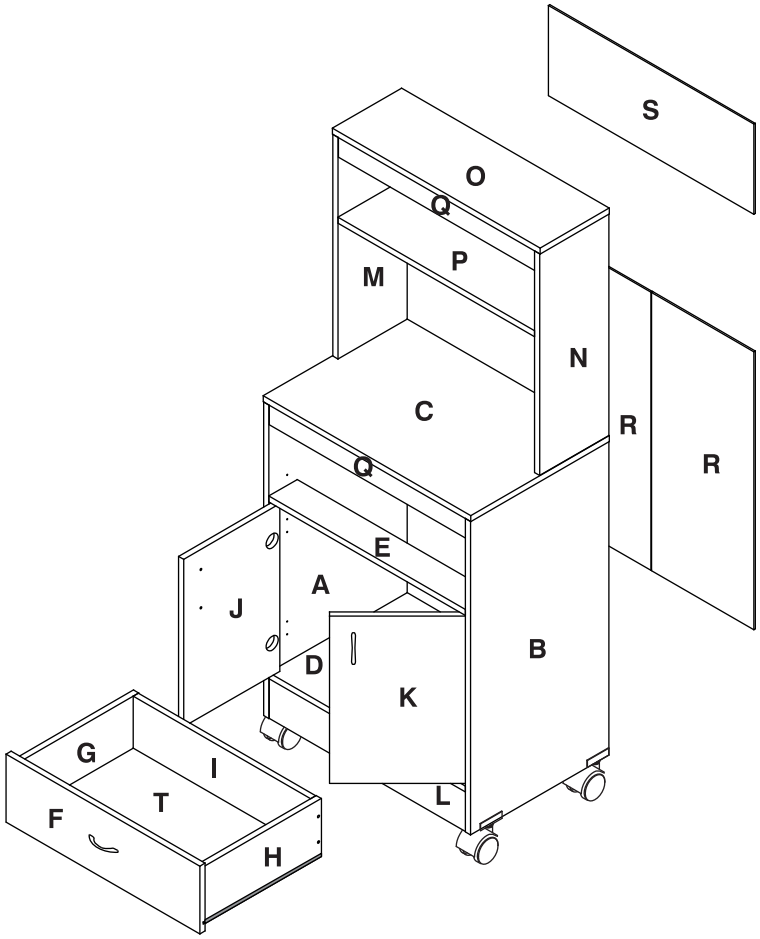

PARTS LIST
TABLA DE PIEZAS

PART/ PIEZA	QUANTITY/ CANTIDAD
A	1
B	1
C	1
D	1
E	1
F	1
G	1
H	1
I	1
J	1
K	1
L	1
M	1
N	1
O	1
P	1
Q	2
R	2
S	1
T	1

CANTIDAD	DESDE	HASTA
22	A	T

HARDWARE IDENTIFICATION
IDENTIFICACIÓN DE HERRAJES

IMPORTANT: Before proceeding to assemble this unit, read the instructions and inspect carefully the parts and hardware thoroughly.
If any part is missing, do not return to the store, please call toll free: In Colombia 01800 09 33444, Venezuela 0212-238-7584, Mexico 53447019 / 53445841 and in the USA, Canada, Puerto Rico and US Virgin Islands visit our Web page www.invalamerica.com.

IMPORTANTE: Antes de empezar a ensamblar este mueble, lea este instructivo y revise cuidadosamente las piezas y herrajes.
En caso de que le haga falta alguna pieza, no lo devuelva a la tienda, favor llamar a la línea gratuita en Colombia Colombia 01800 09 33444, Venezuela 0212-238-7584, Mexico 53447019 / 53445841 y para USA, Canada, Puerto Rico y US Virgin Islands visite nuestra página Web www.invalamerica.com.

ASSEMBLY SUGGESTIONS / RECOMENDACIONES DE ENSAMBLE

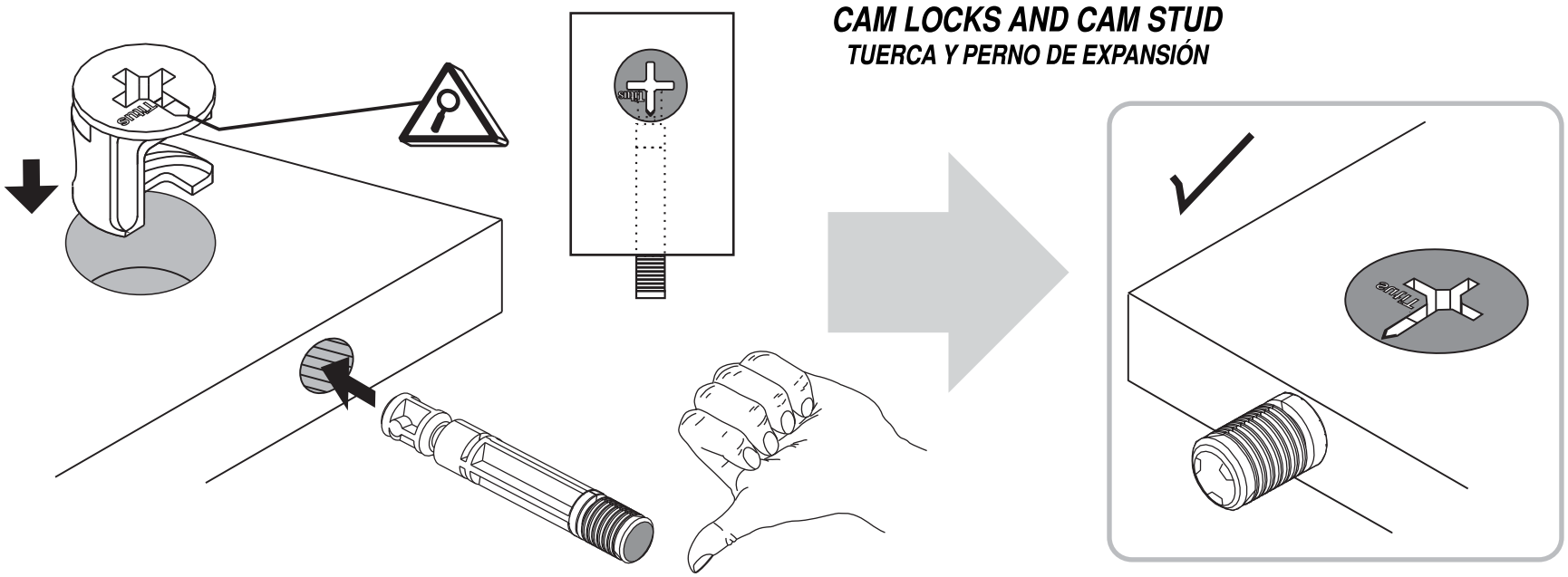

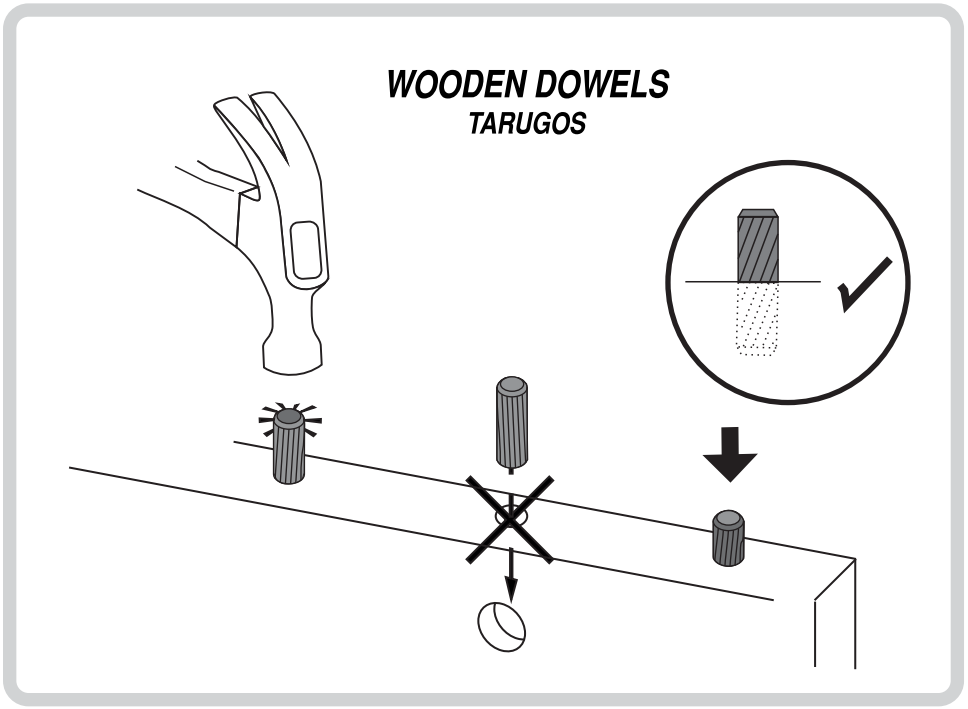

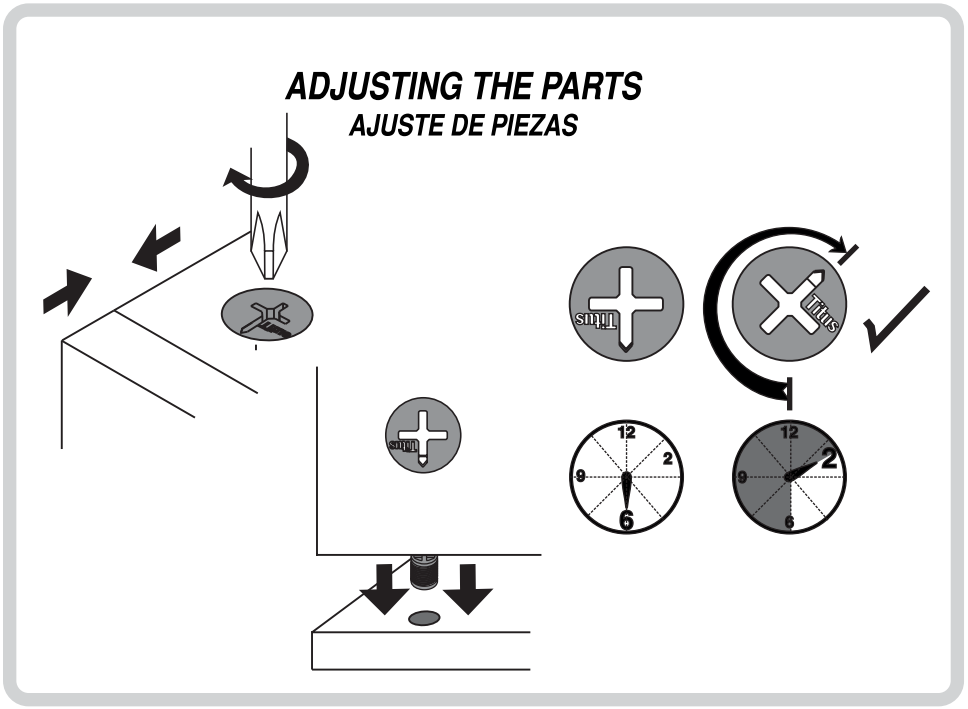

PREPARACIÓN DE PIEZAS / PARTS SET UP

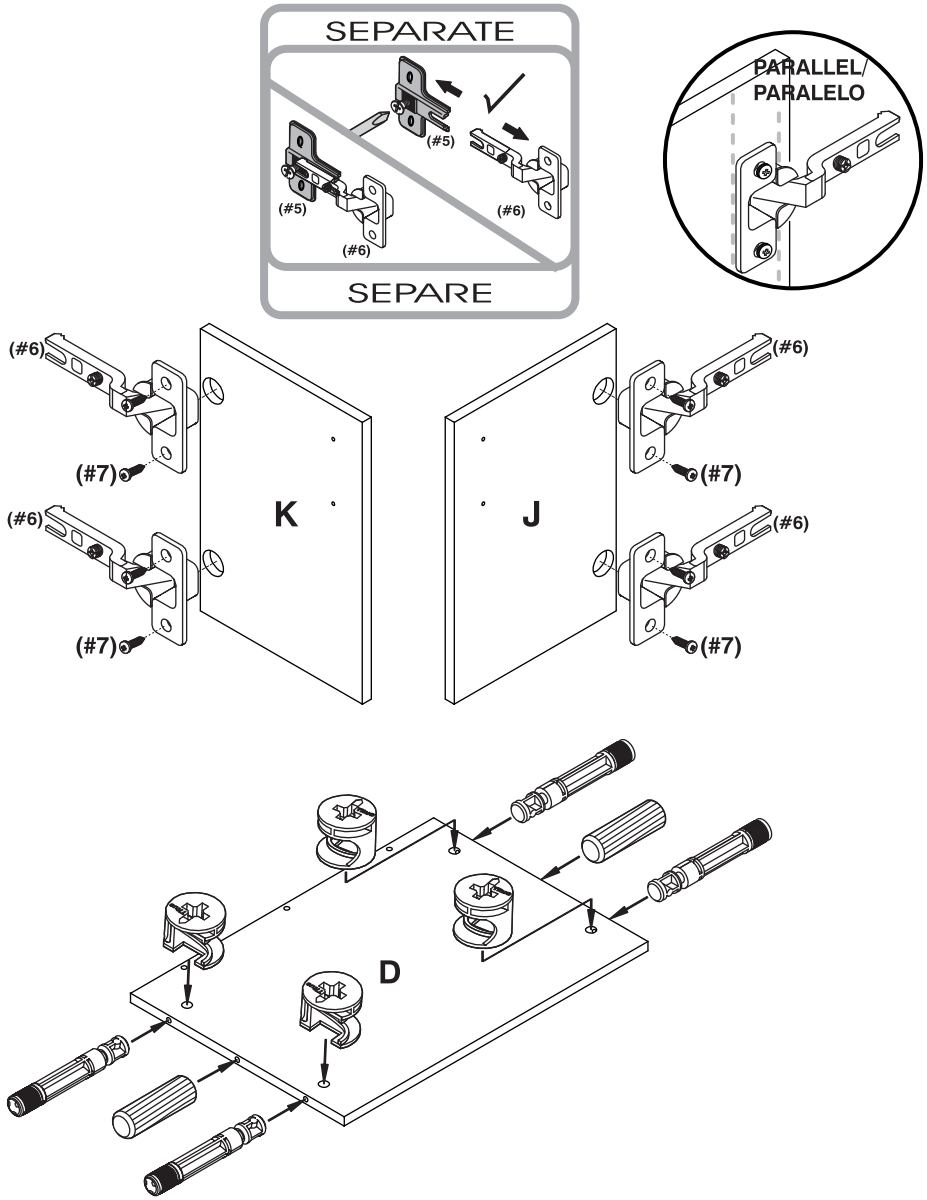

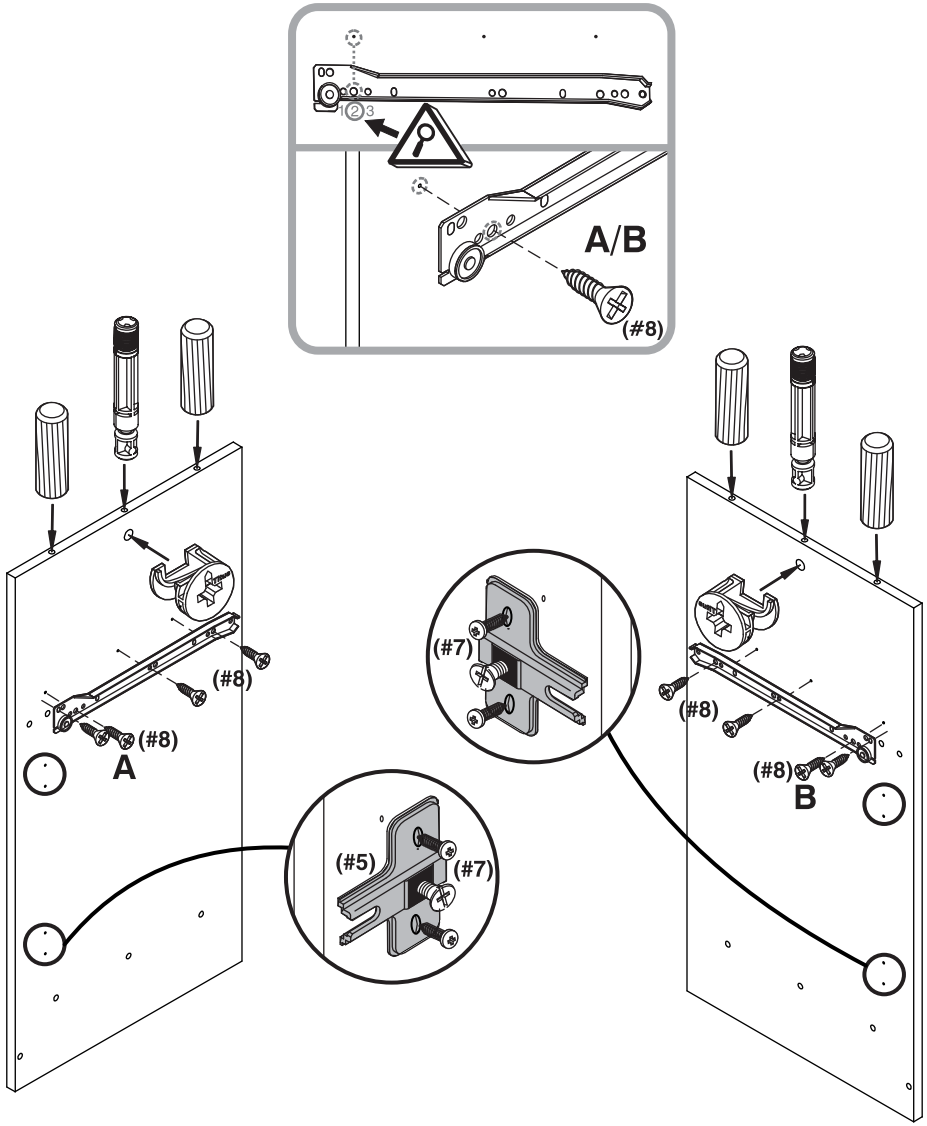

TOOLS
HERRAMIENTAS

FOR THIS STEP, YOU WILL NEED:
EN ESTE PASO NECESITA:

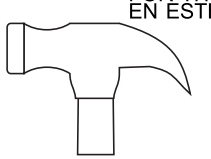

HAMMER/ MARTILLO

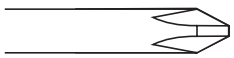

PHILLIPS SCREWDRIVER / ATORNILLADOR DE ESTRELLA

HARDWARE
HERRAJES

(# 1)
WOODEN DOWELS
TARUGOS

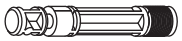

(# 2)
CAM STUDS
PERNOS

(# 3)
CAM LOCKS
TUERCAS

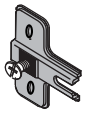

(# 5)
HINGES
BISAGRAS

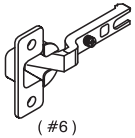

(#6)
HINGES
BISAGRAS

(# 7)
HINGE SCREW
TORNILLOS
BISAGRA

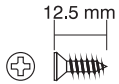

(# 8)
SLIDES SCREWS
TORNILLOS
CORREDERAS

(# 9)
SLIDES
CORREDERAS

2 PASOS PARA ENSAMBLAR / ASSEMBLY STEPS

G

L

C

H

Q(x2)

(#7)

(#17)

O

N

M

P

E

(#7)

(#7)

TOOLS
HERRAMIENTAS

FOR THIS STEP, YOU WILL NEED:
EN ESTE PASO NECESITA:

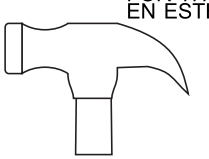

HAMMER/
MARTILLO

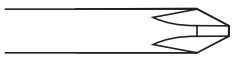

PHILLIPS SCREWDRIVER /
ATORNILLADOR DE ESTRELLA

HARDWARE
HERRAJES

(# 1)
WOODEN DOWELS
TARUGOS

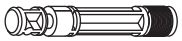

(# 2)
CAM STUDS
PERNOS

(# 3)
CAM LOCKS
TUERCAS

(# 7)
HINGE SCREW
TORNILLOS
BISAGRA

(# 12)
ANGLE
ANGULO

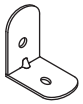

(# 17)
BRACKETS
ESCUADRAS

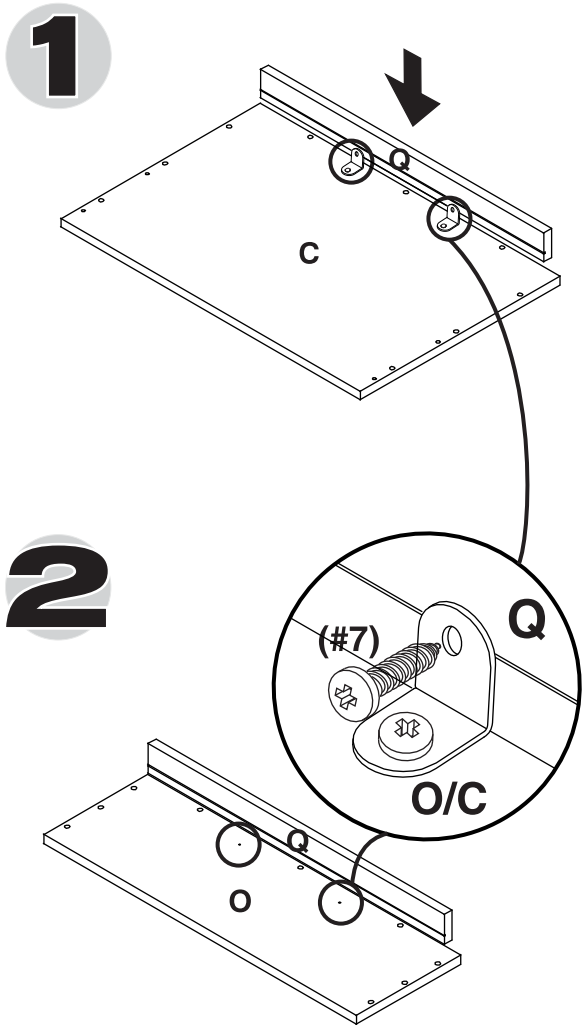

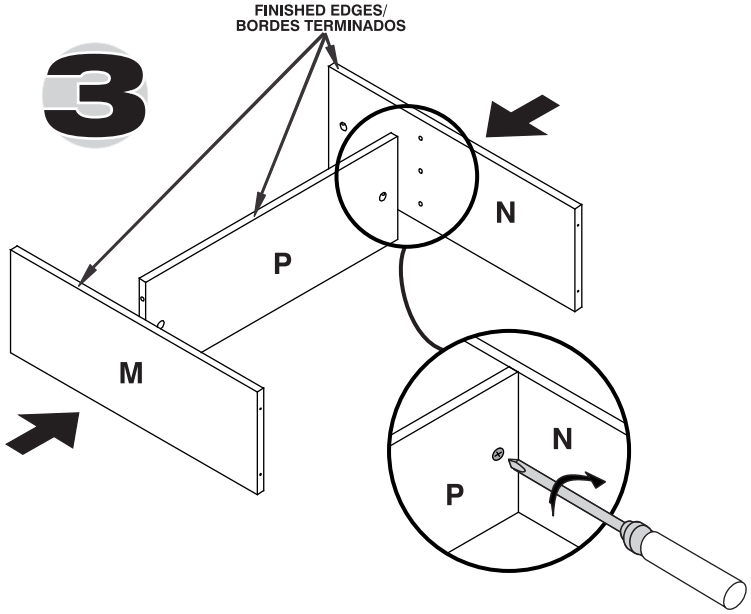

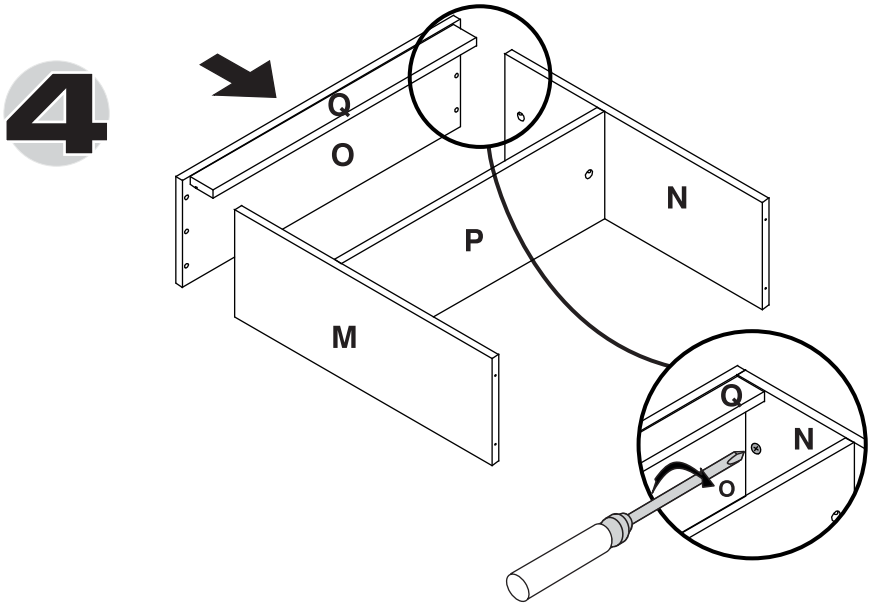

TOOLS
HERRAMIENTAS

FOR THIS STEP, YOU WILL NEED:
EN ESTE PASO NECESITA:

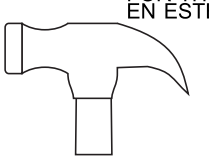

HAMMER/
MARTILLO

PHILLIPS SCREWDRIVER /
ATORNILLADOR DE ESTRELLA

HARDWARE
HERRAJES

(# 7)
HINGE SCREW
TORNILLOS
BISAGRA

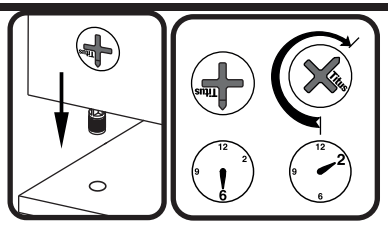

4 PASOS PARA ENSAMBLAR / ASSEMBLY STEPS

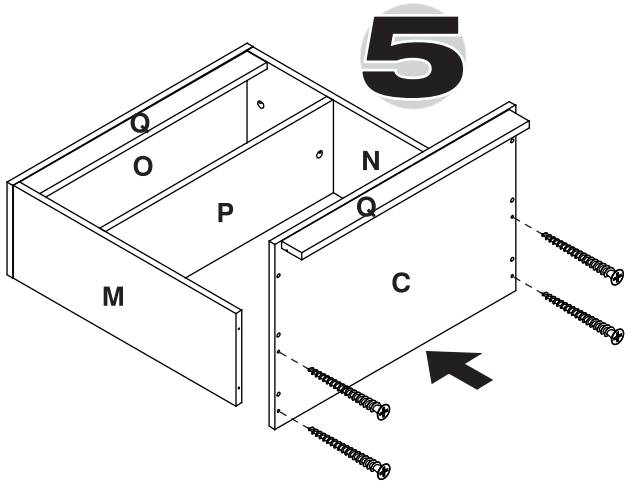

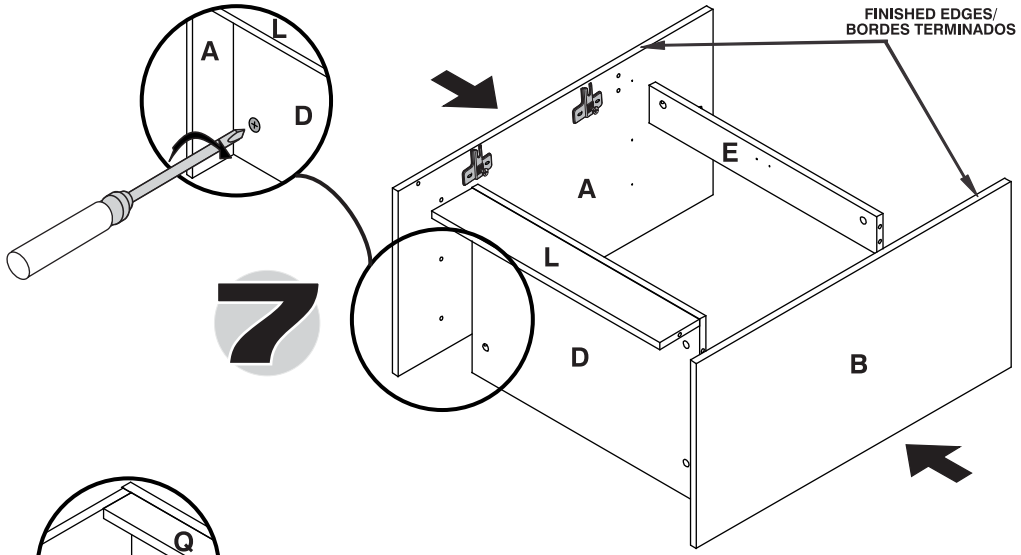

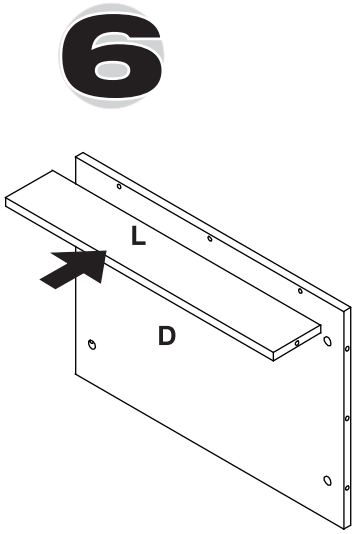

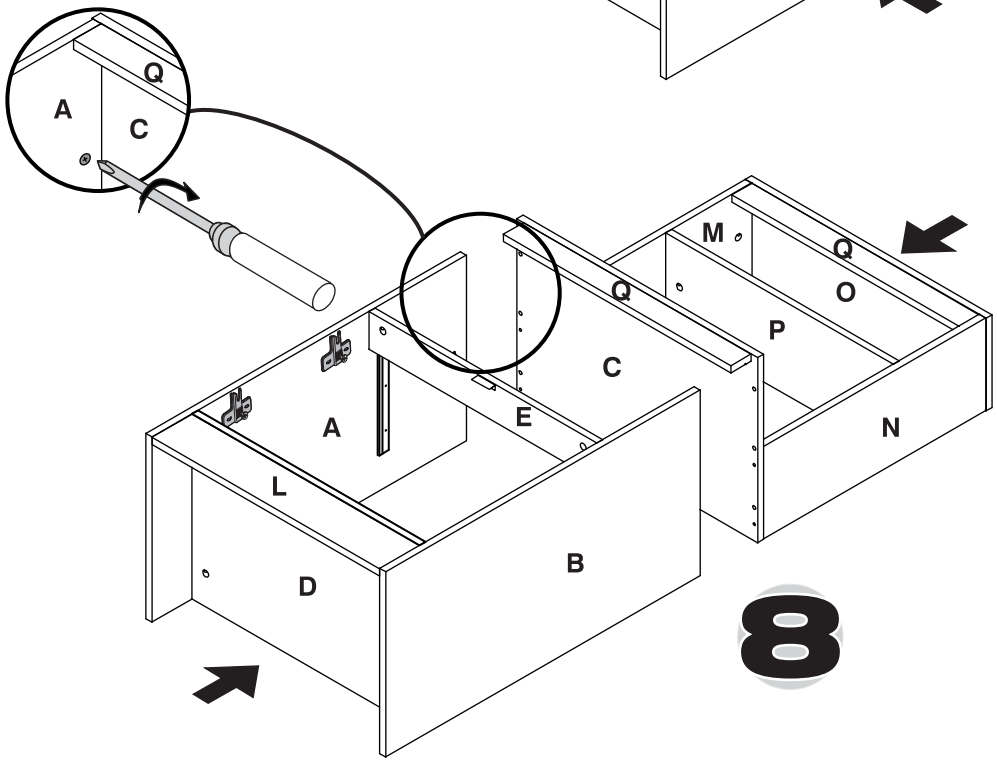

TOOLS
HERRAMIENTAS

FOR THIS STEP, YOU WILL NEED:
EN ESTE PASO NECESITA:

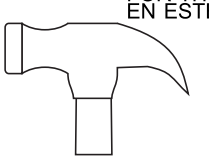

HAMMER/ MARTILLO

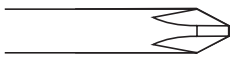

PHILLIPS SCREWDRIVER / ATORNILLADOR DE ESTRELLA

HARDWARE
HERRAJES

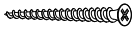

(# 4)
DRYWALL SCREW
TORNILLOS
DRYWALL

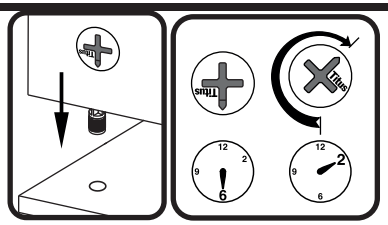

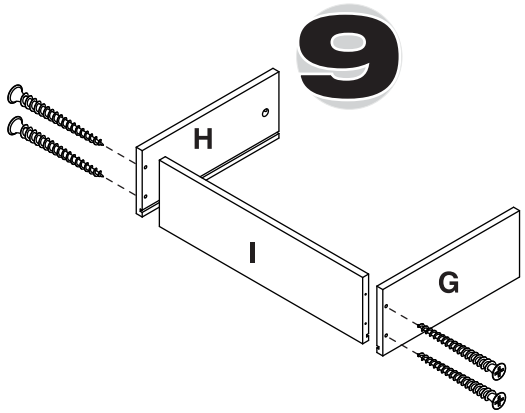

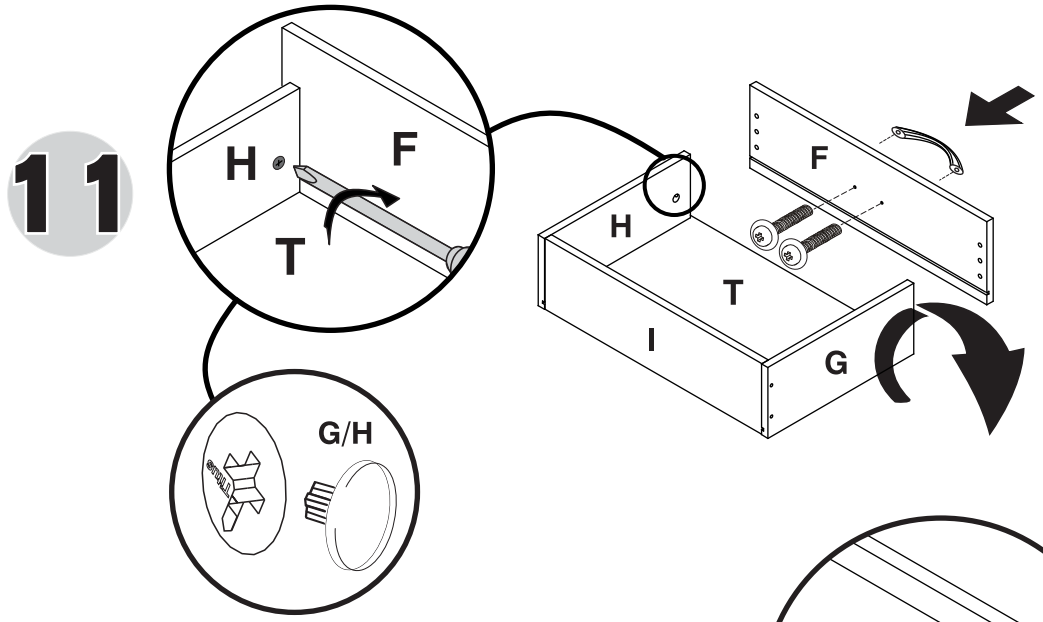

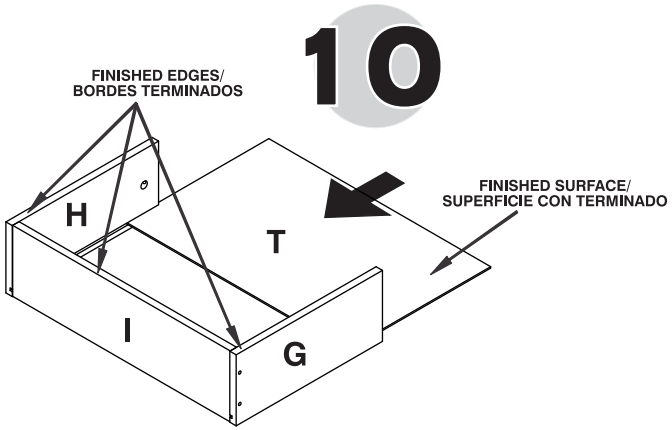

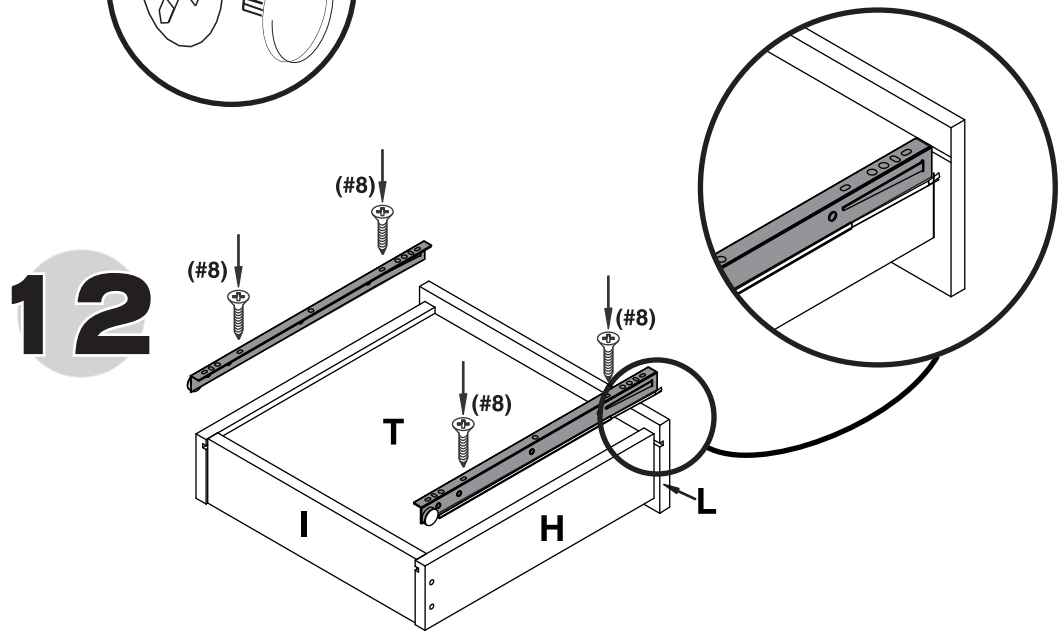

TOOLS
HERRAMIENTAS

FOR THIS STEP, YOU WILL NEED:
EN ESTE PASO NECESITA:

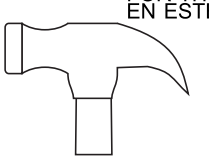

HAMMER/
MARTILLO

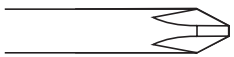

PHILLIPS SCREWDRIVER /
ATORNILLADOR DE ESTRELLA

HARDWARE
HERRAJES

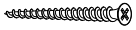

(# 4)
DRYWALL SCREW
TORNILLOS
DRYWALL

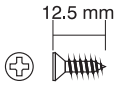

(# 8)
SLIDES SCREWS
TORNILLOS
CORREDERAS

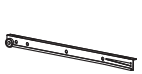

(# 10)
DRAWER SLIDES
CORREDERAS
GAVETA

(# 11)
HANDLES
MANIJAS

(# 15)
CAM CAPS
TAPAS
TUERCA

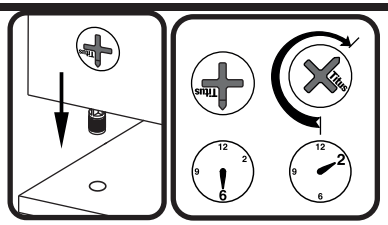

13

O
S
N
C
B
R
R
(#18)
BEVEL

¡CAUTION!
¡PRECAUCIÓN!

14

M
Q
Q
O
P
C
E
A
N
L
B
D
L
(#13)
A
D
(#13)

15

J/K
A/B
J/K
A/B
J/K
A/B
O
Q
M
P
N
C
Q
T
F
A
J
D
B
K
L

TOOLS
HERRAMIENTAS

FOR THIS STEP, YOU WILL NEED:
EN ESTE PASO NECESITA:

HAMMER/
MARTILLO

PHILLIPS SCREWDRIVER /
ATORNILLADOR DE ESTRELLA

HARDWARE
HERRAJES

(# 11)
HANDLES
MANIJAS

(# 15)
CAM CAPS
TAPAS
TUERCA

(# 16)
NAILS
PUNTILLAS

667 mm
(# 18)
PLASTIC BEVEL
BISEL
PLÁSTICO

(#14)
CASTERS
RODACHINAS

(# 13)
CASTER SCREWS
TORNILLOS
RODACHINAS